(19) 대한민국특허청(KR)
(12) 등록특허공보(B1)

(45) 공고일자 2009년11월11일
(11) 등록번호 10-0926122
(24) 등록일자 2009년11월03일

(51) Int. Cl.
A47F 5/10 (2006.01) *A47B 47/00* (2006.01)
A47B 87/02 (2006.01) *F21V 33/00* (2006.01)
(21) 출원번호 10-2009-0062660
(22) 출원일자 2009년07월09일
심사청구일자 2009년07월09일
(56) 선행기술조사문헌
KR200129573 Y1
KR1020040102696 A
JP2000168781 A
전체 청구항 수 : 총 5 항

(73) 특허권자
임수임
인천 서구 석남2동 532번지 금호어울림 203동 801호
(72) 발명자
임수임
인천 서구 석남2동 532번지 금호어울림 203동 801호
(74) 대리인
이외백

심사관 : 김선춘

(54) 가변식 진열장

(57) 요 약

본 발명은 진열장에 관한 것으로, 구체적으로는 전후방은 개구되어 있고 상,하 및 좌우측은 밀폐된 본체를 다단으로 적층함에 있어 상,하단이 회동수단에 의해 사용자가 편리하게 회동하여 수납된 내용물을 인출가능하도록 함과 아울러 본체의 사방면에 가로방향으로 각각 슬라이딩 요홈이 구비되어 있고 상기 슬라이딩 요홈에 가이드부재를 결합하여 다단으로 적층한 상태에서 사용자가 원하는 모양이나 형태로 디스플레이하여 사용 가능하도록 한 가변식 진열장에 관한 것으로서,

상기와 같은 본 발명인 가변식 진열장의 구체적인 해결적 수단은 [전후면이 개구된 상태로서 외주 사방면에 길이방향으로 길게 슬라이딩 요홈(10)이 구비되어 있고 상기 각각의 슬라이딩 요홈(10) 양끝단 가까이에는 체결공(11)이 천공되어 있고 내측 외주에는 단턱(120)을 구비한 돌출부재(12)가 일체로 형성되어 있으며 상기 돌출부재(12)의 중앙 길이방향으로는 결합홈(121)이 형성되어 있는 본체(1)와, 상기 돌출부재(12)의 단턱(120)과 높이를 일치되도록 하기 위한 마감판(2)과, 상기 결합홈(121)에 착탈 가능하도록 한 것으로서 양측끝단에 결합돌기(30)가 형성되어 있고 이와 연하여 절곡된 상태의 형상을 이루고 있는 결합판(3)으로 이루어진 것과,

상기 슬라이딩 요홈(10)에 결합되어 상기 본체(1)가 다단으로 적층 가능하도록 직사각의 바 형상의 가이드부재(4)가 포함된 것과,

상기 체결공(11)에 착탈 체결 가능하도록 되어 있는 것으로 직사각형의 판 형상에서 양측에는 전후로 돌출면(50)을 형성하고 중앙에는 소정의 절개면(51)을 이루면서 상기 돌출면(50) 바닥 양단에는 체결돌기(500)가 구비되어 있고 그 상면에는 길이방향으로 길게 체결요홈(501)이 형성되어 있는 선반(5)이 포함된 것과,

상기 본체(1)의 외주 하면 중앙에는 하우징(6)이 구비되어 있고 상기 하우징(6)내에는 회동축(60)이 구비되어 있으며 상기 회동축(60)의 외주에는 하면 제1 베어링(61) 및 하면 제2 베어링(62)이 순차적으로 구비되어 있는 상태에서 상기 하면 제2 베어링(62)의 외주에는 회동돌기(63)가 구비되어 있으며, 상기 본체(1)의 외주 상면 중앙에는 하우징(6)이 구비되어 있고 상기 하우징(6)내에는 중앙을 기준으로 상면 제1 베어링(600) 및 상면 제2 베어링(601)이 순차적으로 구비되어 있는 상태에서 상기 상면 제2 베어링(601)의 외주에는 반원형의 회동홈(602)이 구비되어 있는 것과,

상기 본체(1)의 상면 내측 중앙에는 LED램프(7)가 구비되어 있는 것]을 그 구성적 특징으로 하고 있다.

상기와 같은 구성을 갖춘 본 발명은 본체의 상하면에 각각 회동수단을 구비하여 적층한 상태에서 회동 가능하도록 함으로서 사용자가 편리하게 수납된 내용물을 인출하거나 또는 수납된 전시물을 각각 다양한 각도로 디스플레이하여 실내디자인의 효과를 발휘할 수 있고 또한, 본체를 좌우 상하로 적층 및 나열하여 다양한 디스플레이를 재현하거나 또는 적층 및 나열된 본체를 사용자가 언제든지 다양하게 변형 가능하도록 함으로서 실내분위기 연출과 동시에 내용물 및 전시물을 수납하는 수납공간으로도 사용 가능하도록 한 것이다.

대 표 도 - 도1

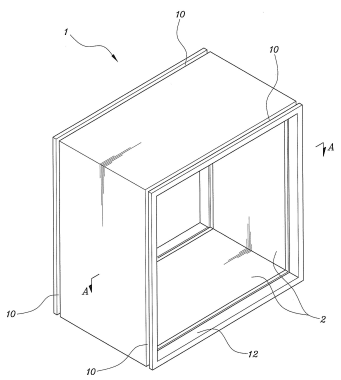

특허청구의 범위

청구항 1

전후면이 개구된 상태로서 외주 사방면에 길이방향으로 길게 슬라이딩 요홈(10)이 구비되어 있고 상기 각각의 슬라이딩 요홈(10) 양끝단 가까이에는 체결공(11)이 천공되어 있고 내측 외주에는 단턱(120)을 구비한 돌출부재(12)가 일체로 형성되어 있으며 상기 돌출부재(12)의 중앙 길이방향으로는 결합홈(121)이 형성되어 있는 본체(1)와,

상기 돌출부재(12)의 단턱(120)과 높이를 일치되도록 하기 위한 마감판(2)과,

상기 결합홈(121)에 착탈 가능하도록 한 것으로서 양측끝단에 결합돌기(30)가 형성되어 있고 이와 연하여 절곡된 상태의 형상을 이루고 있는 결합판(3)으로 이루어진 것을 특징으로 하는 가변식 진열장.

청구항 2

제 1 항에 있어서,

상기 슬라이딩 요홈(10)에 결합되어 상기 본체(1)가 다단으로 적층 가능하도록 직사각의 바 형상의 가이드부재(4)가 포함된 것을 특징으로 하는 가변식 진열장.

청구항 3

제 1 항에 있어서,

상기 체결공(11)에 착탈 체결 가능하도록 되어 있는 것으로 직사각형의 판 형상에서 양측에는 전후로 돌출면(50)을 형성하고 중앙에는 소정의 절개면(51)을 이루면서 상기 돌출면(50) 바닥 양단에는 체결돌기(500)가 구비되어 있고 그 상면에는 길이방향으로 길게 체결요홈(501)이 형성되어 있는 선반(5)이 포함된 것을 특징으로 하는 가변식 진열장.

청구항 4

제 1 항에 있어서,

상기 본체(1)의 외주 하면 중앙에는 하우징(6)이 구비되어 있고 상기 하우징(6)내에는 회동축(60)이 구비되어 있으며 상기 회동축(60)의 외주에는 하면 제1 베어링(61) 및 하면 제2 베어링(62)이 순차적으로 구비되어 있는 상태에서 상기 하면 제2 베어링(62)의 외주에는 회동돌기(63)가 구비되어 있으며, 상기 본체(1)의 외주 상면 중앙에는 하우징(6)이 구비되어 있고 상기 하우징(6)내에는 중앙을 기준으로 상면 제1 베어링(600) 및 상면 제2 베어링(601)이 순차적으로 구비되어 있는 상태에서 상기 상면 제2 베어링(601)의 외주에는 반원형의 회동홈(602)이 구비되어 있는 것을 특징으로 하는 가변식 진열장.

청구항 5

제 1 항에 있어서,

상기 본체(1)의 상면 내측 중앙에는 LED램프(7)가 구비되어 있는 것을 특징으로 하는 가변식 진열장.

명 세 서

발명의 상세한 설명

기 술 분 야

<1> 본 발명은 진열장에 관한 것으로, 구체적으로는 전후방은 개구되어 있고 상,하 및 좌우측은 밀폐된 본체를 다단으로 적층함에 있어 상,하단이 회동수단에 의해 사용자가 편리하게 회동하여 수납된 내용물을 인출가능하도록 함과 아울러 본체의 사방면에 가로방향으로 각각 슬라이딩 요홈이 구비되어 있고 상기 슬라이딩 요홈에 가이드부재를 결합하여 다단으로 적층한 상태에서 사용자가 원하는 모양이나 형태로 디스플레이하여 사용 가능하도록 한 가변식 진열장에 관한 것이다.

배 경 기 술

<2> 일반적으로 진열장은 물품을 진열하기 위한 수납실이 형성되어 있으며, 상기한 수납실은 진열장에 따라 하나 또는 그 이상으로 되어 있는 것이 일반적인 것이다.

<3> 또한 기존의 진열장은 전체를 커버하는 프레임 내에 구획판 등을 이용하여 다양하게 칸막이를 하여 제작되는 것으로서 전체를 커버하는 프레임의 변형은 거의 불가능한 것이다.

<4> 상기와 같은 진열장의 기능으로서는 수납을 위한 기능과 아울러 외부로 표출되는 디스플레이로서의 기능 또한 무시할 수 없는 것이 사실이며,

<5> 이와 같은 디스플레이로서의 기능을 살펴보면, 기존의 진열장의 경우 조명장치를 구비하는 것이 대부분으로서 상기 조명장치를 이용하여 수납된 물품의 외관 등을 더욱 돋보이게 하는 것이다.

<6> 그러나, 기존의 진열장의 경우는 전체 프레임을 변형하기 불가능하도록 되어 있고 상기 전체 프레임 내부에 구획된 수납실의 변형은 더욱 어려운 것으로서 한번 설치한 후에는 장소의 변경은 가능할지 모르나 전체적인 프레임의 변형이 어려워 일정시간이 소요되면 그 자체의 디스플레이에 식상하여 새롭고 변형된 분위기 연출에는 문제점이 있었다.

<7> 또한, 상기와 같이 변형의 어려움은 일정시간의 경과후 진열장의 교체로 해결함으로서 경제적인 부담도 또한 무시할 수 없는 것이다.

<8> 즉, 기존의 진열장은 한번 설치한 연후에는 장소의 변경도 물론 어려운 일이지만 그 자체의 변형으로 인한 새로운 분위기 연출은 거의 불가능한 문제점이 있었다.

발명의 내용

해결 하고자하는 과제

<9> 본 발명인 가변식 진열장은 상기와 같은 문제점을 해소키 위하여 발명된 것으로서,

<10> 우선, 사용자가 자유자재로 편리하면서 공정도 간편하게 항상 새로운 분위기 연출을 위해 전체적으로 진열장의 배치를 다양하게 변형가능하도록 함으로서 실내 분위기는 물론이고 진열된 물품의 가치도 향상토록 함과 동시에 실내 분위기를 항상 새롭게하여 식상함을 최소화하도록 함에 그 목적이 있고,

<11> 또 다른 목적은 진열장의 구성요소인 본체를 적층한 후 회동수단에 의해 회동 가능하도록 함으로서 사용자의 위치와 관계없이 수납물의 인출이 가능할 뿐만 아니라 적층된 본체간의 각도를 다양하게 변형토록 함으로서 실내 분위기를 항상 새롭게하여 식상함을 최소화하도록 함에 본 발명의 목적이 있다.

과제 해결수단

<12> 상기와 같은 목적을 달성하기 위한 본 발명인 가변식 진열장의 구체적인 해결적 수단은 [전후면이 개구된 상태로서 외주 사방면에 길이방향으로 길게 슬라이딩 요홈이 구비되어 있고 상기 각각의 슬라이딩 요홈 양끝단 가까이에는 체결공이 천공되어 있고 내측 외주에는 단턱을 구비한 돌출부재가 일체로 형성되어 있으며 상기 돌출부재의 중앙 길이방향으로는 결합홈이 형성되어 있는 본체와, 상기 돌출부재의 단턱과 높이를 일치되도록 하기 위한 마감판과, 상기 결합홈에 착탈 가능하도록 한 것으로서 양측끝단에 결합돌기가 형성되어 있고 이와 연하여 절곡된 상태의 형상을 이루고 있는 결합판으로 이루어진 것과,

<13> 상기 슬라이딩 요홈에 결합되어 상기 본체가 다단으로 적층 가능하도록 직사각의 바 형상의 가이드부재가 포함된 것과,

<14> 상기 체결공에 착탈 체결 가능하도록 되어 있는 것으로 직사각형의 판 형상에서 양측에는 전후로 돌출면을 형성하고 중앙에는 소정의 절개면을 이루면서 상기 돌출면 바닥 양단에는 체결돌기가 구비되어 있고 그 상면에는 길이방향으로 길게 체결요홈이 형성되어 있는 선반이 포함된 것과,

<15> 상기 본체의 외주 하면 중앙에는 하우징이 구비되어 있고 상기 하우징내에는 회동축이 구비되어 있으며 상기 회동축의 외주에는 하면 제1 베어링 및 하면 제2 베어링이 순차적으로 구비되어 있는 상태에서 상기 하면 제2 베어링의 외주에는 회동돌기가 구비되어 있으며, 상기 본체의 외주 상면 중앙에는 하우징이 구비되어 있고 상기 하우징내에는 중앙을 기준으로 상면 제1 베어링 및 상면 제2 베어링이 순차적으로 구비되어 있는 상태에서 상기

상면 제2 베어링의 외주에는 반원형의 회동홈이 구비되어 있는 것과,

<16> 상기 본체의 상면 내측 중앙에는 LED램프가 구비되어 있는 것]을 그 구성적 특징으로 함으로서 상기의 목적을 달성할 수 있다.

효 과

<17> 상기와 같은 구성을 갖춘 본 발명은 본체의 상하면에 각각 회동수단을 구비하여 적층한 상태에서 회동 가능하도록 함으로서 사용자가 편리하게 수납된 내용물을 인출하거나 또는 수납된 전시물을 각각 다양한 각도로 디스플레이하여 실내디자인의 효과를 발휘할 수 있고 또한, 본체를 좌우 상하로 적층 및 나열하여 다양한 디스플레이를 재현하거나 또는 적층 및 나열된 본체를 사용자가 언제든지 다양하게 변형 가능하도록 함으로서 실내분위기 연출과 동시에 내용물 및 전시물을 수납하는 수납공간으로도 사용 가능하도록 한 것이다.

<18> 이상에서 본 발명에 있어서 특정의 바람직한 실시예를 들어 도시하고 설명하였으나, 본 발명은 상기한 실시예에 한정되지 아니하며 본 발명의 정신을 벗어나지 않는 범위내에서 당해 발명이 속하는 기술분야에서 통상의 지식을 가진 자에 의해 다양한 변경과 수정이 가능할 수 있을 것이다.

<19>

발명의 실시를 위한 구체적인 내용

<20> 이하, 본 발명인 가변식 진열장에 대한 상세한 설명을 도면과 함께 설명드리면 다음과 같다.

<21> 도 1은 본 발명인 가변식 진열장에 있어서 요부 사시도이며, 도 2는 본 발명인 가변식 진열장에 있어서 요부 분리 사시도이고, 도 3은 본 발명인 가변식 진열장에 있어서 A-A선 단면도이며, 도 4는 본 발명인 가변식 진열장에 있어서 요부 확대도이고, 도 5는 본 발명인 가변식 진열장에 있어서 적층키 위한 분리 사시도이며, 도 6은 본 발명인 가변식 진열장에 있어서 적층된 상태의 단면도이고, 도 7은 본 발명인 가변식 진열장에 있어서 사용상태 사시도이며, 도 8은 본 발명인 가변식 진열장에 있어서 선반 사시도이고, 도 9는 본 발명인 가변식 진열장에 있어서 선반이 결합된 일부 단면도이며, 도 10은 본 발명인 가변식 진열장에 있어서 선반이 적용상태의 사용상태도이고, 도 11은 본 발명인 가변식 진열장에 있어서 다른 실시예 분리 사시도이며, 도 12는 본 발명인 가변식 진열장에 있어서 도 11의 결합단면도이고, 도 13은 본 발명인 가변식 진열장에 있어서 도 11의 사용상태 사시도이다.

<22> 지시부호 1은 본체를 지시하는 것으로서, 상기 본체(1)은 우선 전후면이 개구된 대략 사각형상으로 이루어져 있다.

<23> 상기와 같은 본체(1)는 개구된 전후면을 제외한 좌우측 및 상하면 즉, 사방 외주면에 길이방향으로 양측에 길게 슬라이딩 요홈(10)이 구비되어 있고 상기 각각의 슬라이딩 요홈(10) 양끝단 가까이에는 체결공(11)이 천공되어 있다.

<24> 다음, 상기 본체(1)의 내측의 구조를 설명하면, 내측 외주에는 단턱(120)을 구비한 돌출부재(12)가 일체로 형성되어 있는데 상세히 말하면 내측 끝단 사방에 돌출부재(12)가 구비됨으로서 결국 내주면과 돌출부재(12)간에 당연히 단턱(120)이 구비되는 것이다.

<25> 한편, 상기 돌출부재(12)의 중앙 길이방향으로는 결합홈(121)이 형성되어 있는 구조이다.

<26> 바람직하게는 상기 본체(1)의 상면 내측 중앙에는 LED램프(7)가 구비되어 있어 진열된 물품의 디스플레이시 더욱 물품을 돋보이도록 할 수 있다.

<27> 지시부호 2는 마감판을 지시하는 것으로서 상기 마감판(2)은 상기에서 언급한 바와 같이 내주면과 돌출부재(12)간의 높이를 일치토록 하기 위한 것으로, 상기 돌출부재(12)의 단턱(120)과 높이를 일치되도록 하기 위한 것이다.

<28> 지시부호 3은 결합판을 지시하는 것으로서, 상기 결합판(3)은 상기 결합홈(121)에 착탈 가능하도록 한 것으로서 양측끝단에 결합돌기(30)가 형성되어 있고 이와 연하여 절곡된 상태의 형상을 이루고 있는 것이다.

<29> 상기 결합판(3)은 다양한 재질로 이루어진 것으로서 반투명, 불투명, 투명등으로 유리나 합성수지나 기타 재질도 무방한 것이며 또한, 상기 결합판(3)에는 다양한 형태의 구멍이 천공되어 물품 예를들면 술병이나 기타 다양한 물품을 거치 가능하도록 할 수도 있고 하단이나 상단에 절개하여 물품을 거치할 수도 있으며 본체(1)의 후면

을 완전히 밀폐치 아니하고 중앙을 기점으로 하단 또는 상단만 밀폐 가능하도록 하는 등 그 형태는 다양한 것으로서 이 모든 것이 본 발명의 결합판(3)에 속한다 할것이다.

<30> 지시부호 4는 가이드부재를 지시하는 것으로서 상기 가이드부재(4)는 상기 슬라이딩 요홈(10)에 결합되어 상기 본체(1)가 다단으로 적층 가능하도록 직사각형상의 바로서 그 형태는 상기 슬라이딩 요홈(10)과 일치토록 하는 것은 당연한 것이다.

<31> 지시부호 5는 선반을 지시하는 것으로서 상기 선반(5)은 상기 체결공(11)에 착탈 체결 가능하도록 되어 있는 것으로 직사각형의 판 형상에서 양측에는 전후로 돌출면(50)을 형성하고 중앙에는 소정의 절개면(51)을 이루면서 상기 돌출면(50) 바닥 양단에는 체결돌기(500)가 구비되어 있고 그 상면에는 길이방향으로 길게 체결요홈(501)이 형성되어 있는 것이다.

<32> 지시부호 6은 하우징을 지시하는 것으로서 상기 하우징(6)은 상기 본체(1)의 외주 상,하면 중앙에 구비되어 있고 그 내부에는 회동수단이 구비되어 있는 것으로서,

<33> 우선, 하면에 구비된 하우징(6)을 설명하면, 상기 하우징(6)내에는 회동축(60)이 구비되어 있으며 상기 회동축(60)의 외주에는 하면 제1 베어링(61) 및 하면 제2 베어링(62)이 순차적으로 구비되어 있는 상태에서 상기 하면 제2 베어링(62)의 외주에는 반원형의 회동돌기(63)가 구비되어 있으며,

<34> 다음, 상면에 구비된 하우징(6)을 설명하면, 상기 하우징(6)내에는 중앙을 기준으로 상면 제1 베어링(600) 및 상면 제2 베어링(601)이 순차적으로 구비되어 있는 상태에서 상기 상면 제2 베어링(601)의 외주에는 반원형의 회동홈(602)이 구비되어 있는 것이다.

<35>

<36> 상기와 같이 본 발명인 가변식 진열장에 대한 구성을 설명한 바, 이하에서는 본 발명의 작동 관계에 대하여 상세히 설명하고자 한다.

<37> 우선, 도 1 내지 도 4에 도시된 바와 같이 본 발명의 청구범위 제1항의 기재내용을 도시한 것으로서 본체(1)와 마감판(2)과 결합판(3)의 결합과정을 도면화 한것으로서,

<38> 본체(1)의 내측 돌출부재(12)에 형성된 결합홈(121)에 상기 결합판(3)의 결합돌기(30)를 결합하여 조립하고 그 다음 상기 돌출부재(12)의 단턱(120)만큼의 내주면과의 높이 차를 해소하기 위해 마감판(2)을 결합하는 것이다.

<39> 상기와 같이 완성시킨 다음, 도 5 및 도 6에 도시된 바와같이 본체(1)의 사방면 길이방향 양측에 구비된 슬라이딩 요홈(10)에 상기 가이드부재(4)의 일측을 결합하고 그 위에 즉, 가이드부재(4) 타측에 또 다른 본체(1)를 결합함에 있어 또 다른 본체(1)의 슬라이딩 요홈(10)에 상기 가이드부재(4) 타측을 결합하는 식으로 적층이 가능한 것이다.

<40> 상기와 같은 적층방식으로 사용상태를 다양하게 변형이 가능하고 일예를 나타낸 도면이 도 7이다.

<41> 다음, 도 8 내지 도 9에 도시된 바와 같이,

<42> 바닥면에 상기 본체(1)를 가로방향으로 나열하고 그 위에 각각의 또 다른 본체(1)를 적층하는 방법 이외에 별도의 부재인 선반(5)을 상기 가로방향으로 나열한 본체(10)에 결합함으로서 더욱 다양한 진열장의 형상을 나타낼 수 있는 것으로서,

<43> 그 조립과정을 설명하면, 가로방향으로 나열된 본체(1)의 상면에 구비된 슬라이딩 요홈(10)의 양 끝단에 구비된 체결공(11)과 선반(5)의 돌출면(50)에 구비된 체결돌기(500)를 일치시켜 결합하면 도 9와 같은 상태를 유지할 수 있는 것이다.

<44> 상기와 같은 상태에서 상기 선반(5)의 돌출면(50) 상면에 구비된 체결요홈(501)에 상기 가이드부재(4)의 일측을 결합하고 타측은 또다른 다수개의 본체(1) 슬라이딩 요홈(10)을 결합하는 식으로 본체(1)를 적층하거나 다양한 형태의 진열장을 구현할 수 있는 것이다.

<45> 이와 같은 다양한 진열장중 일예를 나타낸 도면이 도 10이다.

<46> 다음, 도 11 내지 도 13의 경우는 상기의 내용과 차이점이 존재하는 것으로서, 본체(1)는 동일한 구조이나 상기 본체(1)의 상,하면 중앙에 하우징(6)이 구비되고 상기 하우징(6) 내에 회동수단이 베어링이 구비되어 적층된 본체(1)의 회동을 가능하도록 한 것으로서 구체적으로 보면,

<47> 일단 상하면 중앙에 제1 베어링(600,61), 제2 베어링(601,62)에 의해 회동가능하도록 함에 있어 하면에 회동돌기(63)가 상면의 반원형 회동홈(602)에 체결되어 180도만 회동 가능하도록 함으로서 사용자의 위치와 관계없이 본체(1)를 회동하여 물품을 인출 및 수납 가능하도록 함과 동시에 디스플레이시 상부 본체(1)와 하부 본체(1)의 각도를 달리하여 디스플레이함으로서 분위기 연출에 도움을 주는 것이다.

<48>

도면의 간단한 설명

<49> 도 1은 본 발명인 가변식 진열장에 있어서 요부 사시도,

<50> 도 2는 본 발명인 가변식 진열장에 있어서 요부 분리 사시도,

<51> 도 3은 본 발명인 가변식 진열장에 있어서 A-A선 단면도,

<52> 도 4는 본 발명인 가변식 진열장에 있어서 요부 확대도,

<53> 도 5는 본 발명인 가변식 진열장에 있어서 적층키 위한 분리 사시도,

<54> 도 6은 본 발명인 가변식 진열장에 있어서 적층된 상태의 단면도,

<55> 도 7은 본 발명인 가변식 진열장에 있어서 사용 상태 사시도,

<56> 도 8은 본 발명인 가변식 진열장에 있어서 선반 사시도,

<57> 도 9는 본 발명인 가변식 진열장에 있어서 선반이 결합된 일부 단면도,

<58> 도 10은 본 발명인 가변식 진열장에 있어서 선반이 적용상태의 사용 상태도,

<59> 도 11은 본 발명인 가변식 진열장에 있어서 다른 실시예 분리 사시도,

<60> 도 12는 본 발명인 가변식 진열장에 있어서 도 11의 결합단면도,

<61> 도 13은 본 발명인 가변식 진열장에 있어서 도 11의 사용상태 사시도이다.

<62> <도면의 주요 부분에 대한 부호의 설명>

<63> 1 : 본체 2 : 마감판

<64> 3 : 결합판 4 : 가이드 부재

<65> 5 : 선반 6 : 하우징

<66> 7 : LED 램프 10 : 슬라이딩 요홈

<67> 11 : 체결공 12 : 돌출부재

<68> 30 : 결합돌기 50 : 돌출면

<69> 51 : 절개면 60 : 회동축

<70> 61 : 하면 제1 베어링 62 : 하면 제2 베어링

<71> 63 : 회동돌기 120 : 단턱

<72> 121 : 결합홈 500 : 체결돌기

<73> 501 : 체결요홈 600 : 상면 제1 베어링

<74> 601 : 상면 제2 베어링 602 : 회동홈

<75> F : 고정구

<76>

도면

도면1

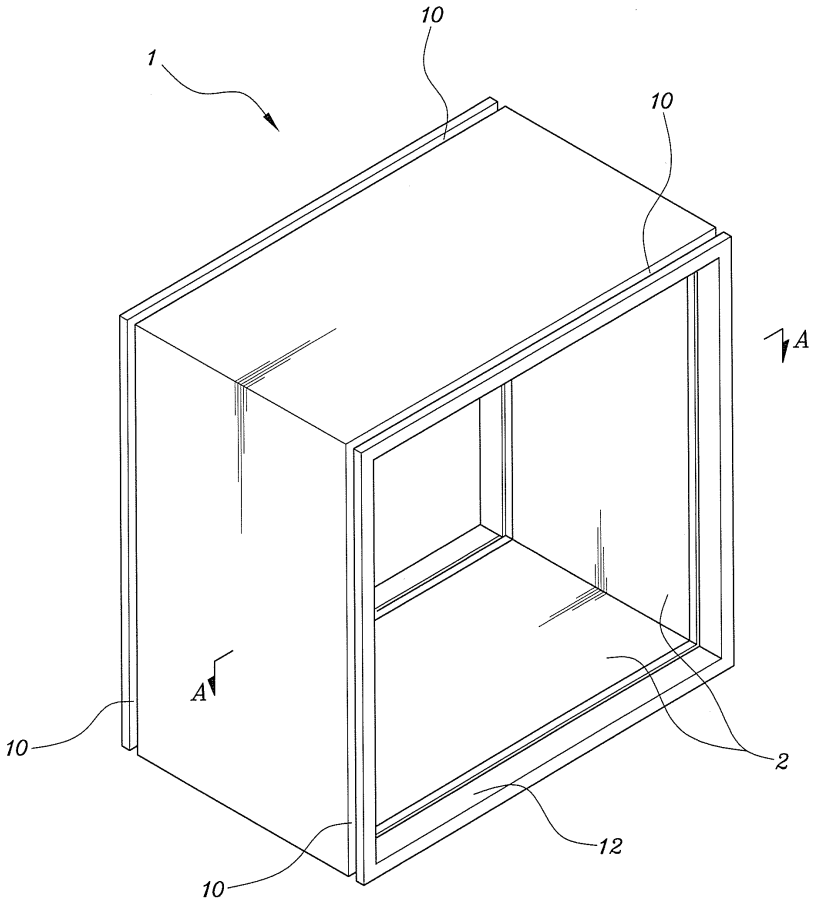

도면2

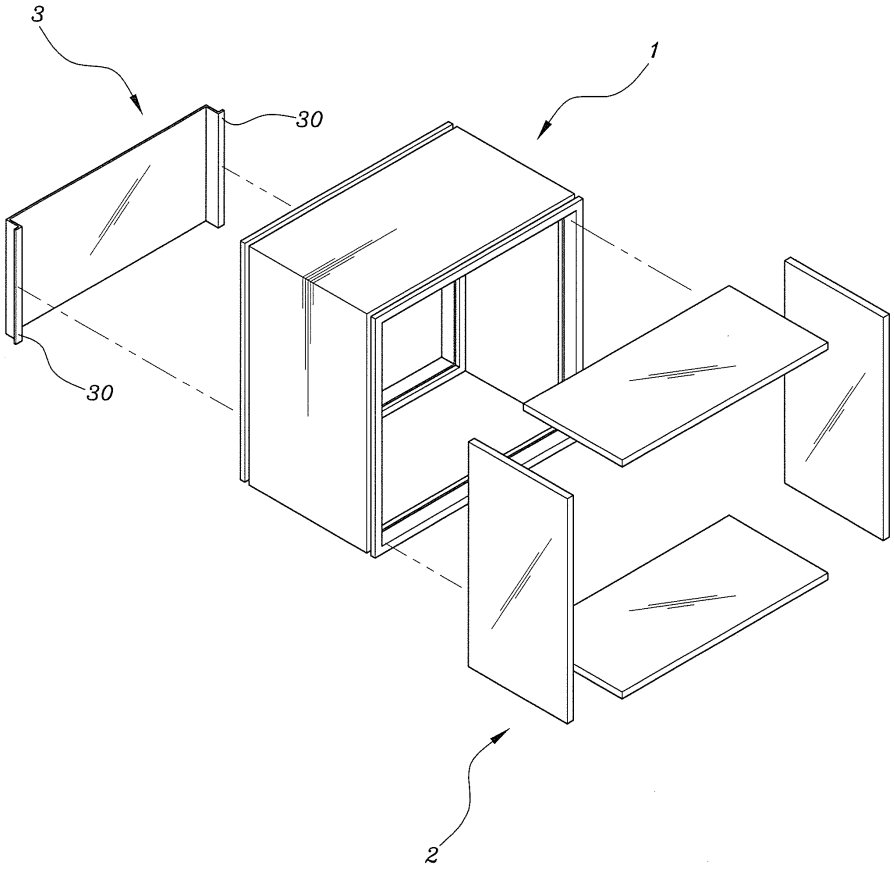

도면3

"A-A선 단면도"

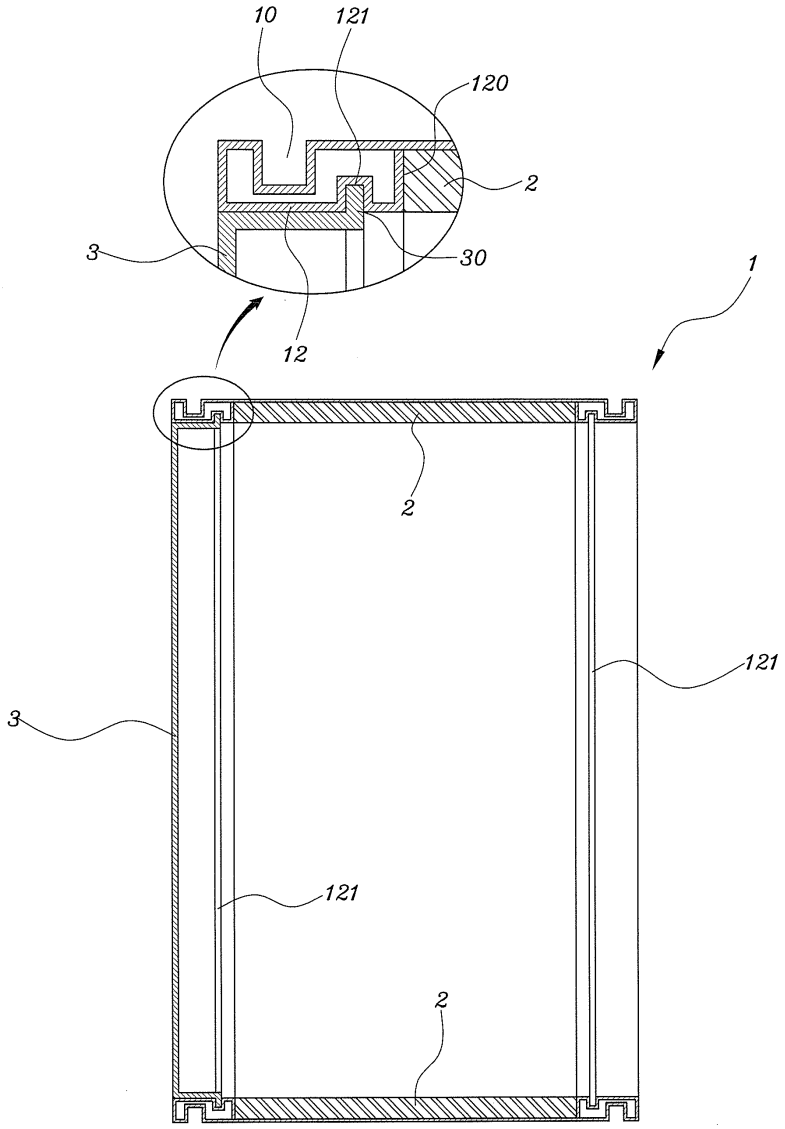

도면4

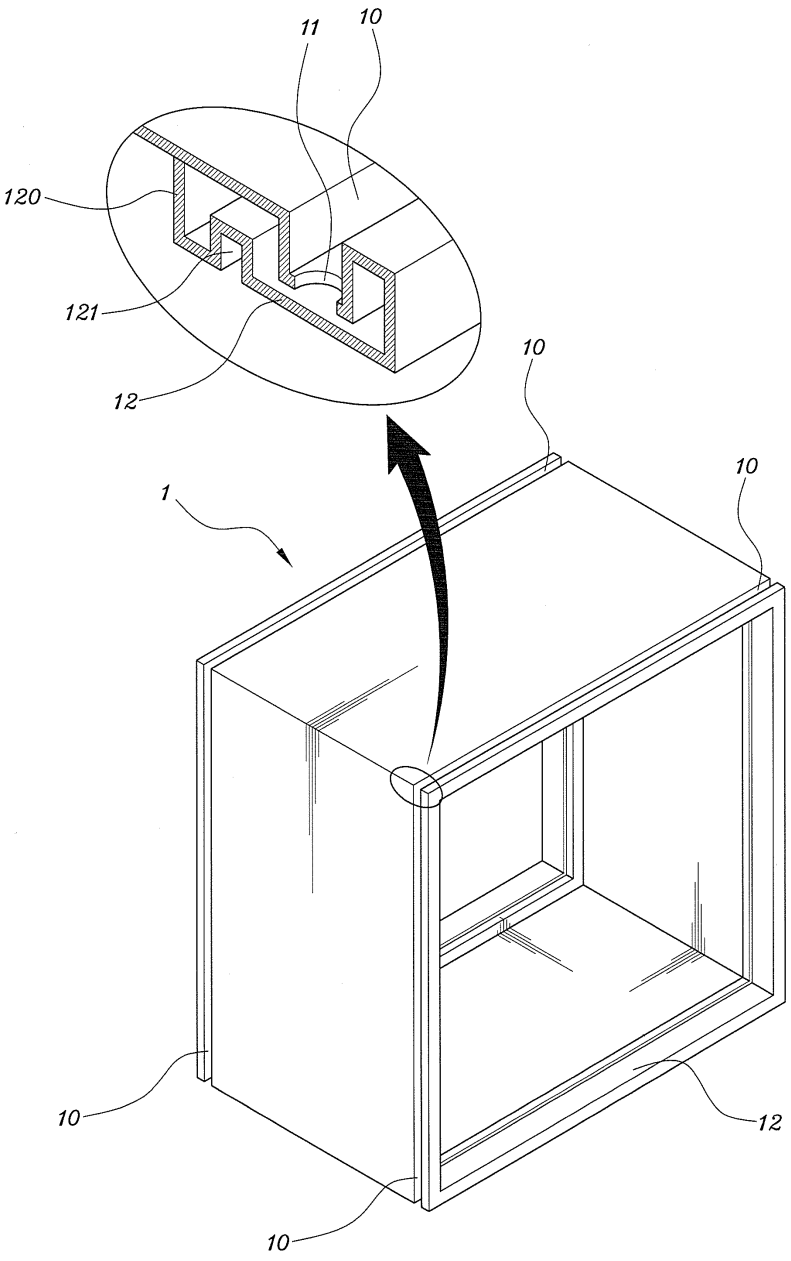

도면5

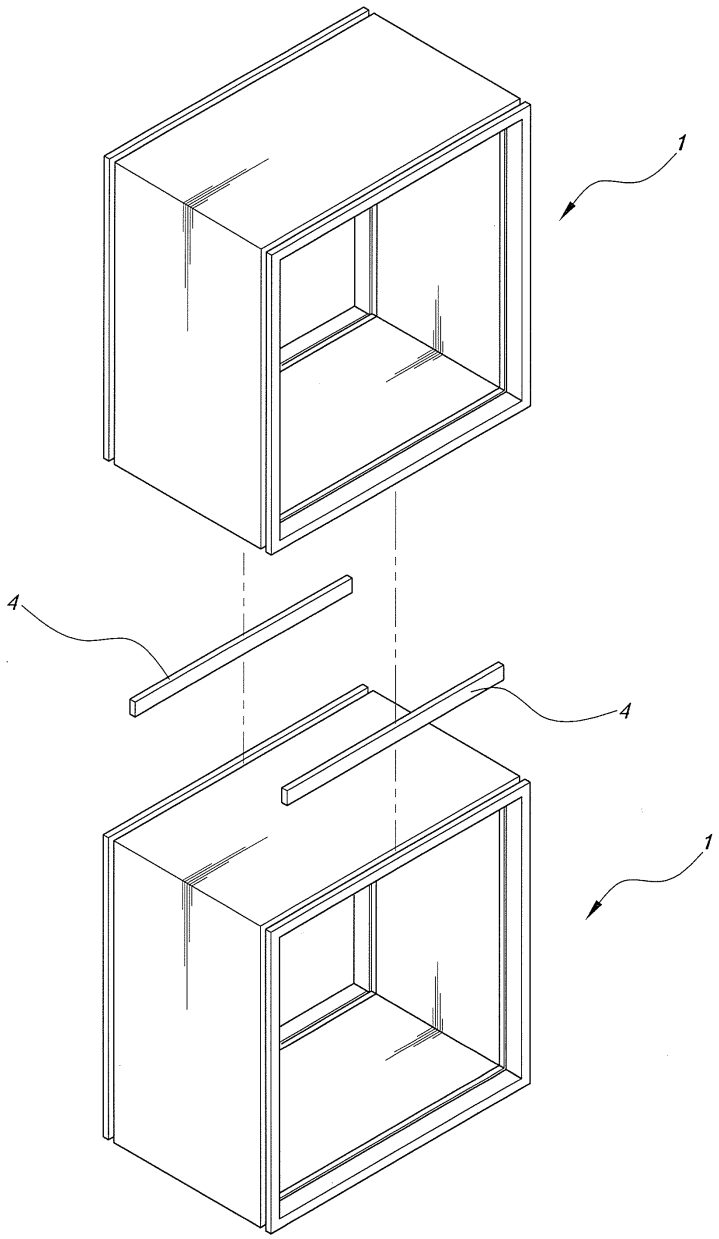

도면6

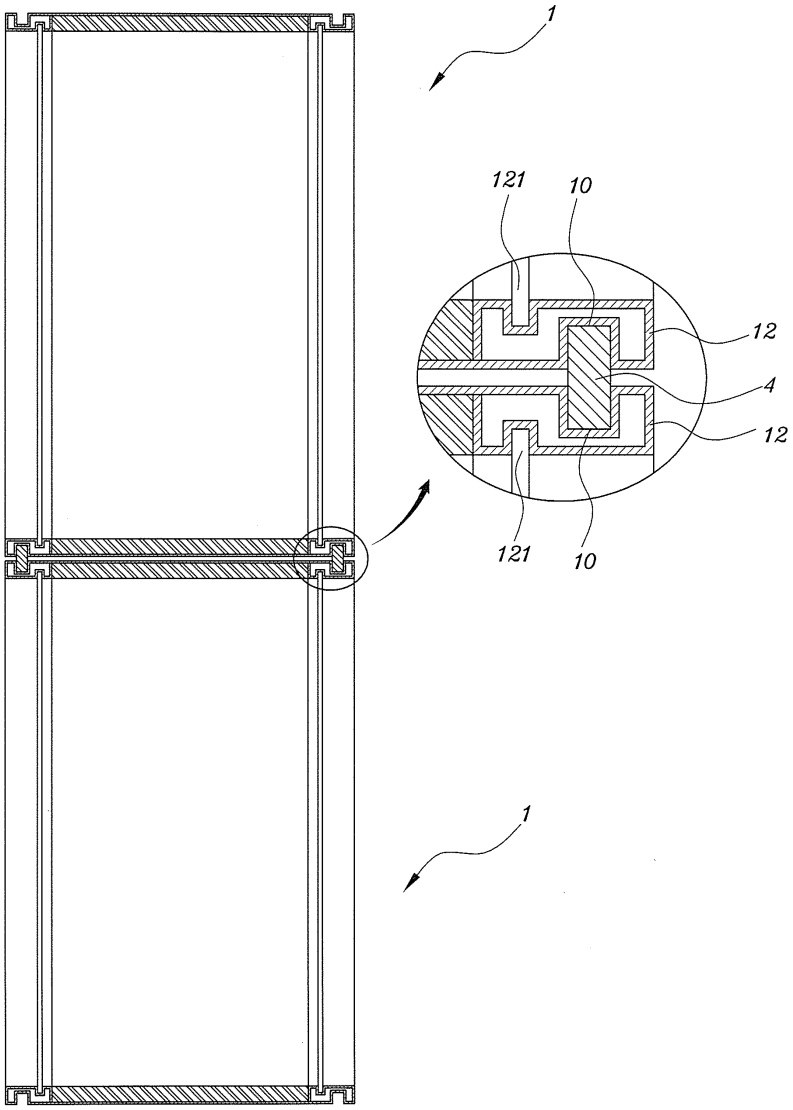

도면7

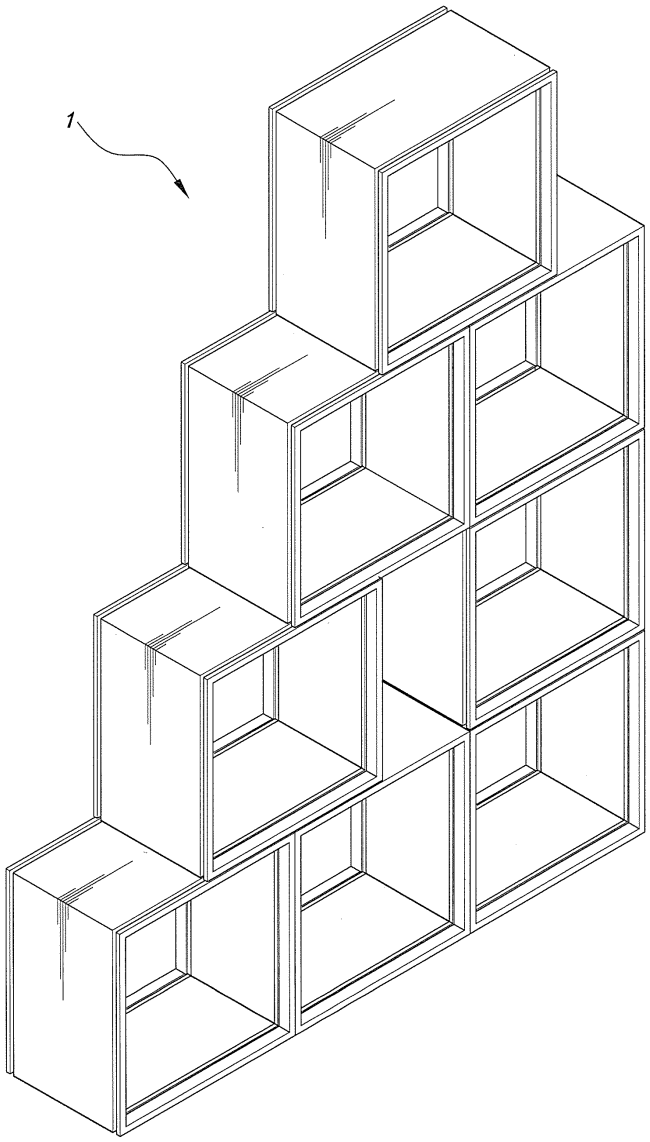

도면8

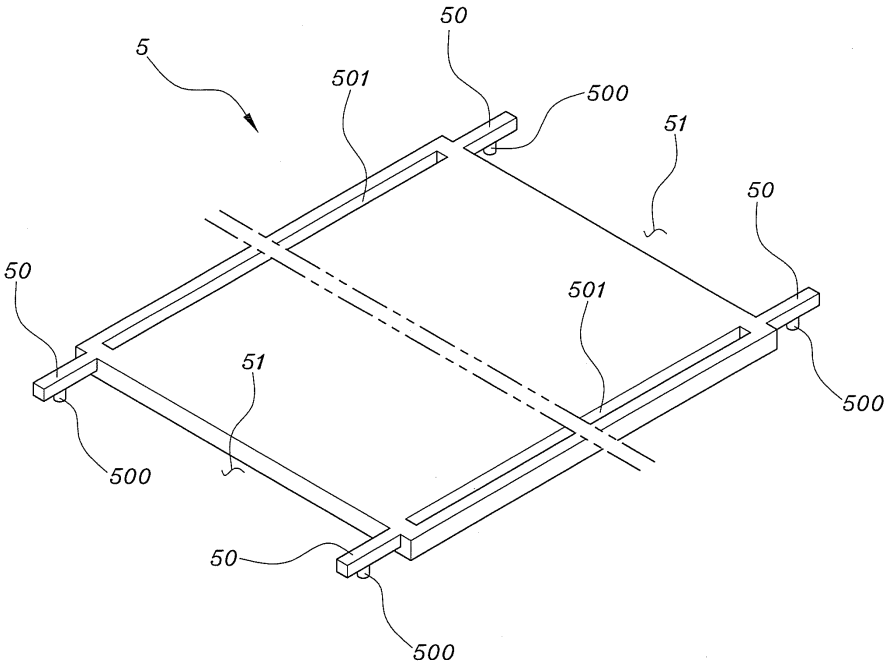

도면9

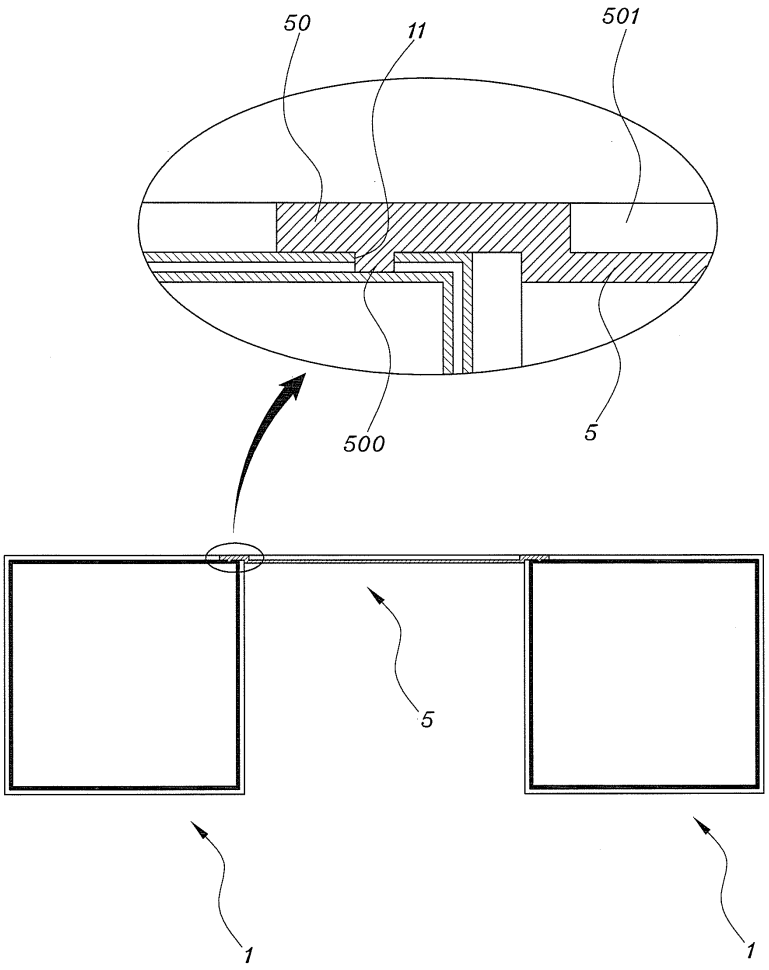

도면10

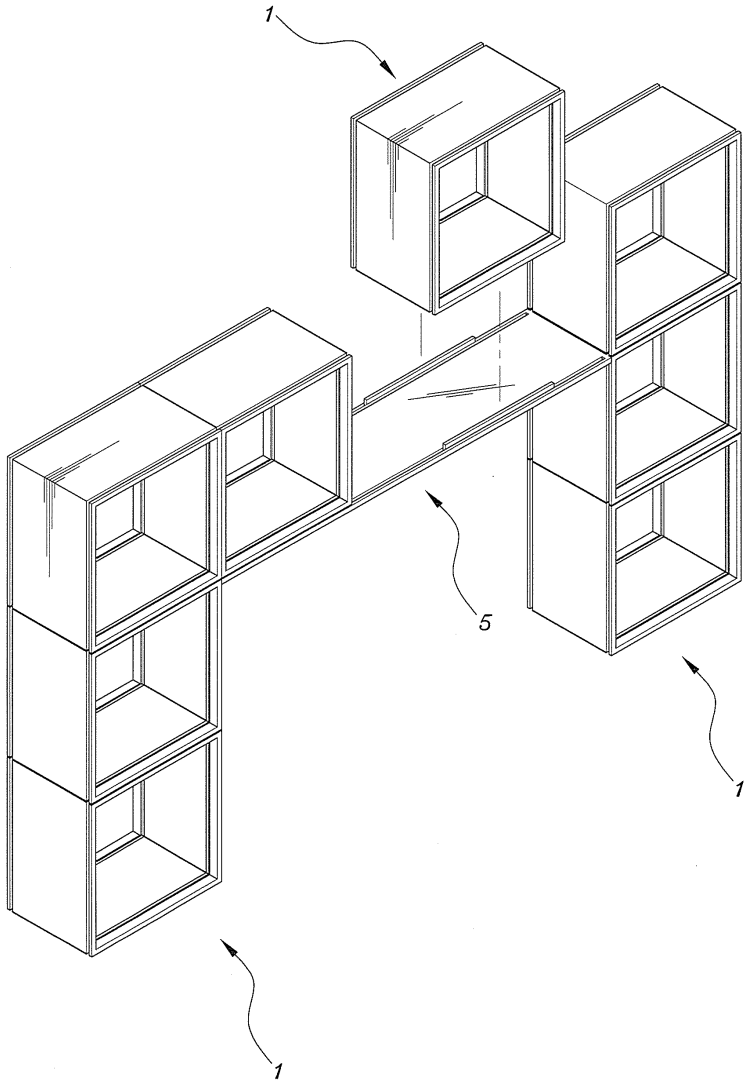

도면11

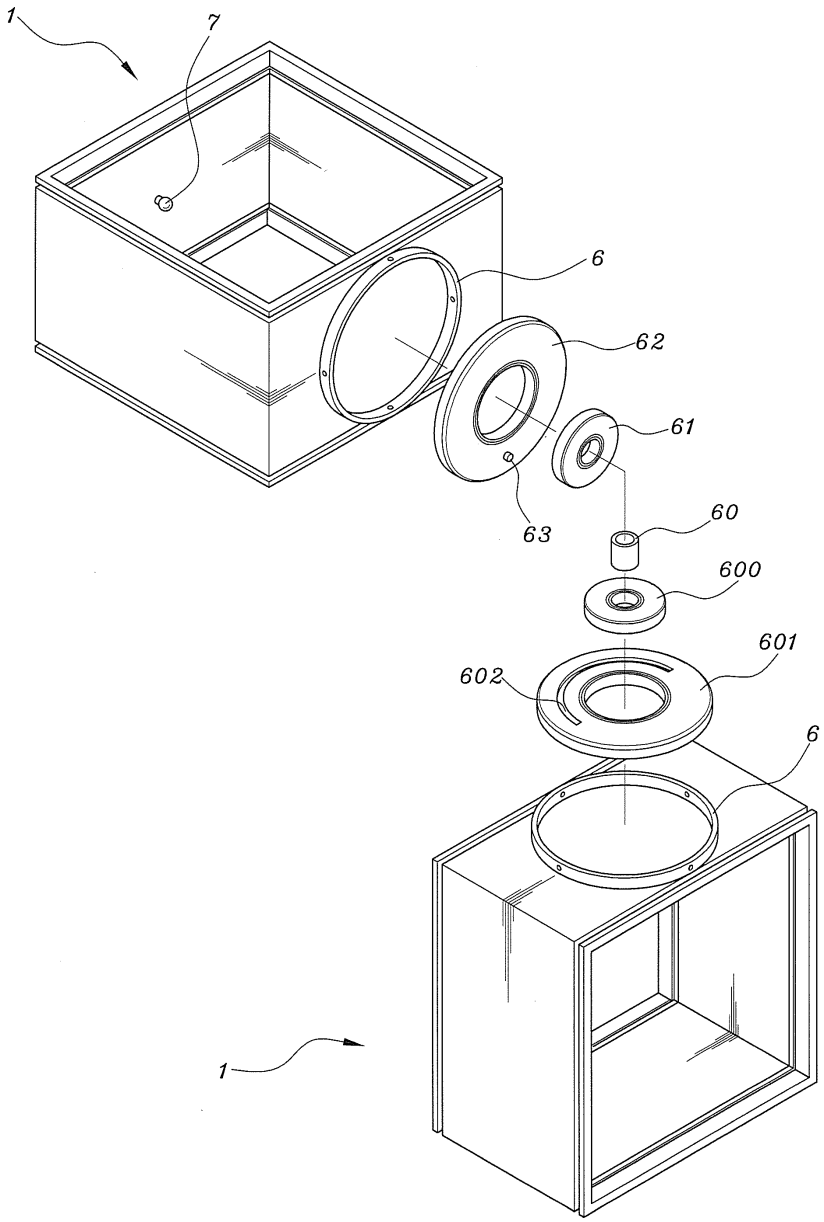

도면12

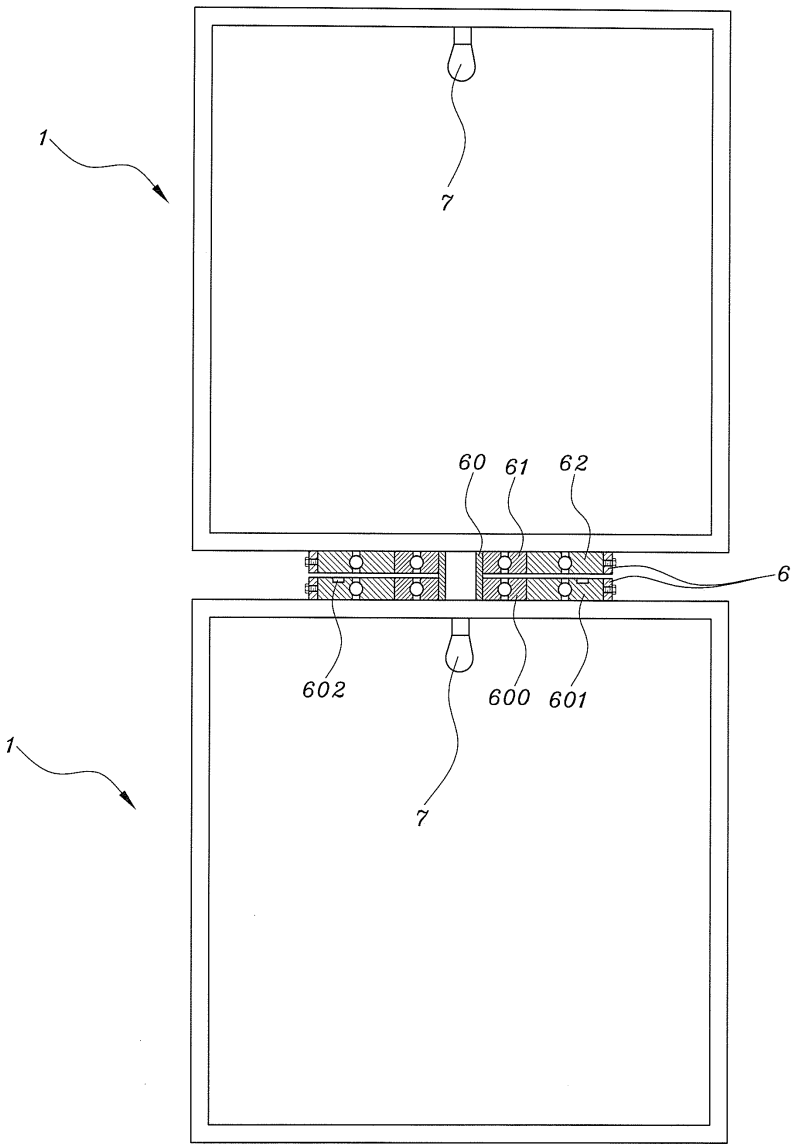

도면13

