(19)中华人民共和国国家知识产权局

(12)实用新型专利

(10)授权公告号 CN 212382820 U
(45)授权公告日 2021.01.22

(21)申请号 202020181831.4

(22)申请日 2020.02.18

(73)专利权人 广东省人民医院(广东省医学科学院)
地址 510080 广东省广州市越秀区中山二路106号

(72)发明人 陈瀚熙 陈凌 卢奕云 欧艳秋 李建鹏 赖文 陈华德

(74)专利代理机构 广州三环专利商标代理有限公司 44202
代理人 颜希文 黄华莲

(51)Int.Cl.
A61F 13/02(2006.01)
A61M 16/04(2006.01)

权利要求书1页 说明书5页 附图2页

(54)实用新型名称

一种用于气管切开套管的敷料

(57)摘要

本实用新型涉及医疗器械技术领域,公开了一种用于气管切开套管的敷料,其包括敷料垫和用于环绕在患者颈部上的延长垫,所述敷料垫与所述延长垫的第一端部固定连接,所述延长垫的第二端部可拆卸地连接在所述敷料垫上,所述敷料垫上设有供气管切开套管穿过的定位孔。本实用新型提供的用于气管切开套管的敷料便于医护人员将敷料稳固地固定在患者的颈部。

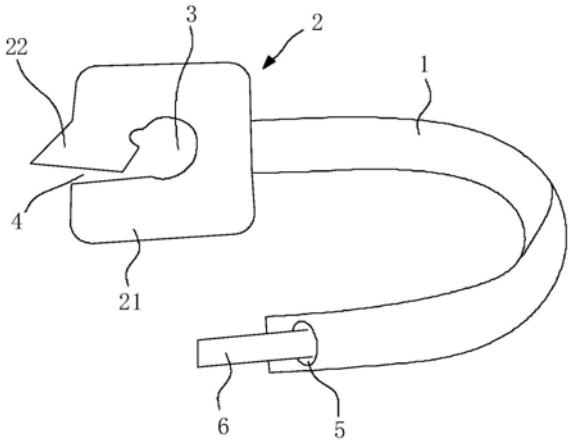

CN 212382820 U

1.一种用于气管切开套管的敷料，其特征在于，包括敷料垫和用于环绕在患者颈部上的延长垫，所述敷料垫与所述延长垫的第一端部固定连接，所述延长垫的第二端部可拆卸地连接在所述敷料垫上，所述敷料垫上设有供气管切开套管穿过的定位孔。

2.根据权利要求1所述的用于气管切开套管的敷料，其特征在于，所述敷料垫包括垫体和连接垫，所述垫体的一侧设有缺口，所述连接垫的第一端部可转动地连接所述缺口的一侧，所述延长垫的第一端部固定连接在所述垫体的另一侧上，所述定位孔位于所述垫体的中心处，敷料时，所述延长垫的第二端部穿过所述缺口搭接在所述垫体的一侧，所述连接垫的第二端部搭接在所述延长垫的第二端部和所述垫体上。

3.根据权利要求1所述的用于气管切开套管的敷料，其特征在于，还包括固定带，所述延长垫内设有安装位，所述固定带可拆卸地安装在所述安装位中，所述固定带的首尾两端均突出于所述安装位外，所述固定带的首尾两端可拆卸地连接在一起。

4.根据权利要求3所述的用于气管切开套管的敷料，其特征在于，所述安装位为设置在所述延长垫内的通道，所述通道的进口端位于所述延长垫的第一端部，所述通道的出口端位于所述延长垫的第二端部。

5.根据权利要求1所述的用于气管切开套管的敷料，其特征在于，所述延长垫的材料和所述敷料垫的材料相同。

6.根据权利要求1或5所述的用于气管切开套管的敷料，其特征在于，所述延长垫包括依次设置的亲肤层、吸收层和透气层。

7.根据权利要求1所述的用于气管切开套管的敷料，其特征在于，所述延长垫的外表面设有刻度线。

8.根据权利要求1所述的用于气管切开套管的敷料，其特征在于，所述定位孔的形状为圆形，所述定位孔的直径为0.4cm～1.5cm。

9.根据权利要求1所述的用于气管切开套管的敷料，其特征在于，所述延长垫的长度为30cm～60cm，宽度为2.5cm～3.0cm。

一种用于气管切开套管的敷料

技术领域

[0001] 本实用新型涉及医疗器械技术领域，特别是涉及一种用于气管切开套管的敷料。

背景技术

[0002] 气管切开手术需要将气管第3、4节软骨环前壁切开，将气管切开套管插入气管建立人工气道。气管切开并发症的发生率为6％～66％。切口感染是气管切开术后常见并发症之一，其后果是使切口延迟愈合，带管时间延长，住院天数增加，肺部感染加重，甚至引起全身性的感染。因此，术后更换切口敷料是护理中的关键，选择合理的敷料显得尤为重要，目前，医护人员使用纱布或功能性敷料换药。

[0003] 使用纱布覆盖切口的弊端在于：首先，无菌纱布常被污染，需频繁更换。如果不及时更换，容易造成纱布与人体组织粘连，引起患者疼痛，新生组织损伤等问题，易造成恶性循环，增加护理工作量和患者的负担。而且，频繁地更换切口纱布，容易牵动到外套管，进而刺激到患者的气管，引起患者咳嗽和躁动不安。患者会出现心率加快，血压增高，颅内压增高的情况。其次，无纺纱布由无纺布制成，医护人员主要采用无菌凡士林油纱布换药，存在凡士林油腻，油纱密度大，透气性差，引流不畅等问题，容易导致患者的痰液囤积在切口周围，滋养细菌生长，引起伤口感染和继发呼吸道感染。

[0004] 使用功能性敷料可降低伤口发生感染的几率，降低抗生素使用时间，伤口粘连少，渗出液少，红肿、皮疹等不良反应较少，能减轻患者的疼痛感，增加患者的舒适度。使用功能性敷料还具有创面愈合快，减少换药次数及护士的工作量，节约人力资源等良好效果。但功能性敷料仅由一个垫体组成，其不易于被固定在患者的脖子上，容易在患者的脖子上滑脱。

实用新型内容

[0005] 本实用新型的目的是：提供一种用于气管切开套管的敷料，其便于医护人员将敷料稳固地固定在患者的颈部。

[0006] 为了实现上述目的，本实用新型提供了一种用于气管切开套管的敷料，其包括敷料垫和用于环绕在患者颈部上的延长垫，所述敷料垫与所述延长垫的第一端部固定连接，所述延长垫的第二端部可拆卸地连接在所述敷料垫上，所述敷料垫上设有供气管切开套管穿过的定位孔。

[0007] 作为优选方案，所述敷料垫包括垫体和连接垫，所述垫体的一侧设有缺口，所述连接垫的第一端部可转动地连接所述缺口的一侧，所述延长垫的第一端部固定连接在所述垫体的另一侧上，所述定位孔位于所述垫体的中心处，敷料时，所述延长垫的第二端部穿过所述缺口搭接在所述垫体的一侧，所述连接垫的第二端部搭接在所述延长垫的第二端部和所述垫体上。

[0008] 作为优选方案，还包括固定带，所述延长垫内设有安装位，所述固定带可拆卸地安装在所述安装位中，所述固定带的首尾两端均突出于所述安装位外，所述固定带的首尾两端可拆卸地连接在一起。

[0009] 作为优选方案，所述安装位为设置在所述延长垫内的通道，所述通道的进口端位于所述延长垫的第一端部，所述通道的出口端位于所述延长垫的第二端部。

[0010] 作为优选方案，所述延长垫的材料和所述敷料垫的材料相同。

[0011] 作为优选方案，所述延长垫包括依次设置的亲肤层、吸收层和透气层。

[0012] 作为优选方案，所述延长垫的外表面设有刻度线。

[0013] 作为优选方案，所述定位孔的形状为圆形，所述定位孔的直径为0.4cm～1.5cm。

[0014] 作为优选方案，所述延长垫的长度为30cm～60cm，宽度为2.5cm～3.0cm。

[0015] 本实用新型实施例一种用于气管切开套管的敷料与现有技术相比，其有益效果在于：通过在敷料垫上固定连接有延长垫，延长垫远离敷料垫的一端与敷料垫可拆卸地连接。使用时，将敷料垫固定在患者颈部上时，将延长垫的一端连接在敷料垫上，需要更换敷料时，从敷料垫下拆除延长垫即可。该用于气管切开套管的敷料易于使用，有利于在患者颈部固定敷料垫，使得敷料垫不易脱落。

附图说明

[0016] 图1是本实用新型实施例提供的用于气管切开套管的敷料在非使用状态下的结构示意图；

[0017] 图2是本实用新型实施例提供的用于气管切开套管的敷料在展开状态下的结构示意图；

[0018] 图3本实用新型实施例提供的用于气管切开套管的敷料(不包括固定带)围成圆圈后的结构示意图。

[0019] 图中，1、延长垫；2、敷料垫；21、垫体；22、连接垫；3、定位孔；4、缺口；5、安装位；6、固定带。

具体实施方式

[0020] 下面结合附图和实施例，对本实用新型的具体实施方式作进一步详细描述。以下实施例用于说明本实用新型，但不用来限制本实用新型的范围。

[0021] 在本实用新型的描述中，应当理解的是，本实用新型中采用术语在本实用新型的描述中，应当理解的是，本实用新型中采用术语“中心”、“上”、“下”、“前”、“内”、“外”等指示的方位或位置关系为基于附图所示的方位或位置关系，仅是为了便于描述本实用新型和简化描述，而不是指示或暗示所指的装置或元件必须具有特定的方位、以特定的方位构造和操作，因此不能理解为对本实用新型的限制。

[0022] 应当理解的是，本实用新型中采用术语“第一”、“第二”等来描述各种信息，但这些信息不应限于这些术语，这些术语仅用来将同一类型的信息彼此区分开。例如，在不脱离本实用新型范围的情况下，“第一”信息也可以被称为“第二”信息，类似的，“第二”信息也可以被称为“第一”信息。

[0023] 在本实用新型的描述中，需要说明的是，除非另有明确的规定和限定，术语“相连”、“连接”应做广义理解，例如，可以是固定连接，也可以是可拆卸连接，或一体地连接；可以是机械连接，也可以是电连接；可以是直接相连，也可以通过中间媒介间接相连，可以是两个元件内部的连通。对于本领域的普通技术人员而言，可以具体情况理解上述术语在本

实用新型中的具体含义。

[0024] 如图1至图3所示，本实用新型实施例优选实施例的一种用于气管切开套管的敷料，其包括敷料垫2和用于环绕在患者颈部上的延长垫1，敷料垫2与延长垫1的第一端部固定连接，延长垫1的第二端部可拆卸地连接在敷料垫2上，敷料垫2上设有供气管切开套管穿过的定位孔3。

[0025] 基于上述技术方案，敷料时，敷料垫2位于患者的颈部前侧，敷料垫2的中心处设有定位孔3，医护人员可将气管切开管穿过定位孔3插入患者体内。延长垫1的第一端部与敷料垫2固定连接，一体成型，延长垫1的第二端部与敷料垫2远离延长垫1的第一端部的一侧可拆卸地连接。延长垫1可围设在患者的颈部，有利于敷料垫2被固定在患者的颈部前侧。使用时，医护人员将敷料垫2放置在患者的颈部前侧，使定位孔3位于患者的切口。延长垫1环绕在患者颈部一周后，医护人员可根据患者的颈围，修剪延长垫1的长度，预留1cm～3cm的延长垫1与敷料垫2的一侧可拆卸地连接。本实用新型提供的用于气管切开套管的敷料通过延长垫1的一端与敷料垫2的一侧固定连接，另一端与敷料垫2的另一侧可拆卸地连接，使得延长垫1可围设在患者的颈部，有利于医护人员将敷料垫2固定在患者的切口处，解决了现有的功能性敷料容易从患者的脖子上滑脱的问题。延长垫1与敷料垫2可拆卸地连接，有利于医护人员根据患者的脖围调整延长垫1围设在患者颈部的松紧，提高患者的舒适度。

[0026] 其中，敷料垫2包括垫体21和连接垫22，垫体21的一侧设有缺口4，连接垫22的第一端部可转动地连接缺口4的一侧，延长垫1的第一端部固定连接在垫体21的另一侧上，定位孔3位于垫体21的中心处，敷料时，延长垫1的第二端部穿过缺口4搭接在垫体21的一侧，连接垫22的第二端部搭接在延长垫1的第二端部和垫体21上。垫体21和连接垫22一体成型，其材料相同，连接垫22的长度大于缺口4的深度。垫体21和连接垫22可转动地连接是指连接垫22可以被掀起，在非掀起的状态下，连接垫22压在缺口4的另一侧，即搭接在垫体21上。缺口4位于垫体21的一侧的中心线上，缺口4的形状可以是矩形。在非使用状态下，延长垫1的第二端部不与垫体21和连接垫22连接，且连接垫22压在垫体21上。将敷料垫2固定在患者的颈部时，将延长垫1围绕颈部缠绕一圈，修剪延长垫1过长的部分。掀起连接垫22，使得修剪后的延长垫1穿过缺口4，且延长垫1的第二端部外侧抵接在垫体21上。放下连接垫22，连接垫22压在延长垫1和垫体21上，实现固定敷料垫2的目的。

[0027] 优选地，为了更牢固地固定敷料垫2的位置，本实用新型提供的用于气管切开套管的敷料还包括固定带6，延长垫1内设有安装位5，固定带6可拆卸地安装在安装位5中，固定带6的首尾两端均突出于安装位5外，固定带6的首尾两端可拆卸地连接在一起。将连接垫22压在垫体21和延长垫1后，整个敷料还具有滑落的可能，因此，在延长垫1内设有供固定带6穿过的安装位5，固定带6的中部位于安装位5中，与延长垫1连接，固定带6的首尾两端突出于安装位5外，位于敷料垫2的外侧。需要固定敷料垫2的位置时，将固定带6的首尾两端穿过气管切开套管的固定翼上的两个通孔，将固定带6的两端打结，使得垫体21、连接垫22和延长垫1连接紧固，令气管切开套管压在敷料垫2上，敷料垫2不易松脱。安装位5为设置在延长垫1内的通道，通道的进口端位于延长垫1的第一端部，通道的出口端位于延长垫1的第二端部。通道沿延长垫1的长度方向延伸，当延长垫1围设为一个圆形时，通道位于延长垫1的外侧。固定带6的第二端部穿过进口端进入通道中，再从出口端，即延长垫1的第二端部穿出，此时，固定带6的第一端部位于进口端，即延长垫1的第一端部的位置，固定带6贯穿整个延

长垫1，以实现其与延长垫1可拆卸地连接。连接固定带6的第一端部和第二端部，具体可以为绑紧固定带6，即将固定带6的两端穿过气管切开套管的固定翼上的两个通孔后，将固定带6的两端打结，从而将延长垫1的第二端部压紧在敷料垫2上方，实现将该用于气管切开套管的敷料固定在患者颈部的效果。在本实施例中，固定带6为布带，具体可以是棉质编带。

[0028] 具体的，延长垫1的材料和敷料垫2的材料相同，延长垫1与敷料垫2一体成型。延长垫1包括依次设置的亲肤层、吸收层和透气层。亲肤层位于延长垫1的最内侧，其靠近患者的肌肤，亲肤层的材料为亲肤性基底材料，具体可以是水胶体，不会粘连患者的皮肤。中间为泡沫海绵吸收层，其材料为泡沫海绵，可以吸收一定量的渗液，减少敷料更换的频率。最外层为防水透气层，其为高分子材料PU半透膜，具有较好的防水透气性能。延长垫1与敷料垫2的材料相同，对患者分泌处的渗液具有较强的吸附能力，能保持创面干洁，避免细菌滋生。在实际应用中，敷料垫2的材料可根据患者的伤口情况选择不同的功能性辅料，例如还可以在敷料垫2上添加抗菌或抑菌材料，能有效预防切口感染。延长垫1和敷料垫2具有一定厚度与弹性，可有效减轻固定带6对颈部皮肤的损伤。

[0029] 进一步地，延长垫1的外表面设有刻度线。刻度线以毫米为单位，便于精准地测量患者的颈围。

[0030] 较好地，由于气管切开套管的横截面形状为圆形，因此，与之匹配的定位孔3的形状为圆形，定位孔3的直径为0.4cm～1.5cm。

[0031] 特别的，敷料垫2的形状可以参照使用的气管切开套管的固定盘的形状而定，更佳地，敷料垫2的形状为圆角矩形或椭圆形，与人体形状相适应，增加患者的舒适度。

[0032] 延长垫1和敷料垫2具有多种尺寸和型号。延长垫1的长度为30cm～60cm，宽度为2.5cm～3.0cm。成人用的用于气管切开套管的敷料可分为普通型和特别型两种型号，其中特别型专为吸入性损伤患者或颈部烧伤患者或特别肥胖型患者而设计。普通型的延长垫1的长度为50cm，宽度为3.0cm，厚度为1.5cm，中间设有宽度为1.5cm，高度为1cm的通道，可供宽度为1cm的固定带6穿过，固定带6的长度为100cm。敷料垫2的形状为边长为8cm的正方形，其中心处开设有直径为1.0cm～1.5cm的定位孔3。成人用的特别型与普通型不同的是，其延长垫1的长度为60cm。儿童用的用于气管切开套管的敷料也可以分为普通型和特别型，儿童用的普通型的延长垫1的长度为30cm，宽度为2.5cm，厚度为1.5cm，宽度为2.5cm，中间设有宽度为1.5cm，高度为1cm的通道，可供宽度为1cm的固定带6穿过，固定带6的长度为80cm。敷料垫2的形状为边长为6cm的正方形，其中心处开设有直径为0.4cm～0.8cm的圆形定位孔3。儿童用的特别型的用于气管切开套管的敷料主要供吸入性损伤患者或颈部烧伤患者或特别肥胖型患者使用，其与儿童用的普通型的尺寸不同的是，延长垫1的长度为40cm。

[0033] 本实用新型的工作过程为：在非使用状态下，固定带6可与延长垫1分开摆放，延长垫1的第二端部与敷料垫2互不相连，连接垫22第二端部搭接在垫体21缺口4的另一侧。需要将用于气管切开套管的敷料固定在患者颈部时，将固定带6穿过延长垫1内的通道，使得固定带6的首尾两端突出于进口端和出口端。将垫体21放置在患者颈部前侧，使得定位孔3与切口位置对应。将延长垫1环绕患者的颈部一圈，修剪多余的延长垫1(注意不要剪断固定带6)，预留大约2cm长的延长垫1。掀起连接垫22，使得延长垫1的第二端部穿过缺口4抵接在垫体21上。压下连接垫22，使得连接垫22的第二端部分别覆盖在延长垫1和垫体21上。将突出于延长垫1的第一端部和第二端部的固定带6的两端分别穿过气管切开套管的固定翼上的

两个固定孔，并打结，这样可以妥善将气管切开套管固定在敷料垫2的外侧。

[0034] 综上，本实用新型实施例提供一种用于气管切开套管的敷料，其通过在敷料垫上固定连接有延长垫，延长垫远离敷料垫的一端与敷料垫可拆卸地连接。使用时，将敷料垫固定在患者颈部上时，将延长垫的一端连接在敷料垫上，需要更换敷料时，从敷料垫下拆除延长垫即可。该用于气管切开套管的敷料易于使用，有利于在患者颈部固定敷料垫，使得敷料垫不易脱落。

[0035] 以上所述仅是本实用新型的优选实施方式，应当指出，对于本技术领域的普通技术人员来说，在不脱离本实用新型技术原理的前提下，还可以做出若干改进和替换，这些改进和替换也应视为本实用新型的保护范围。

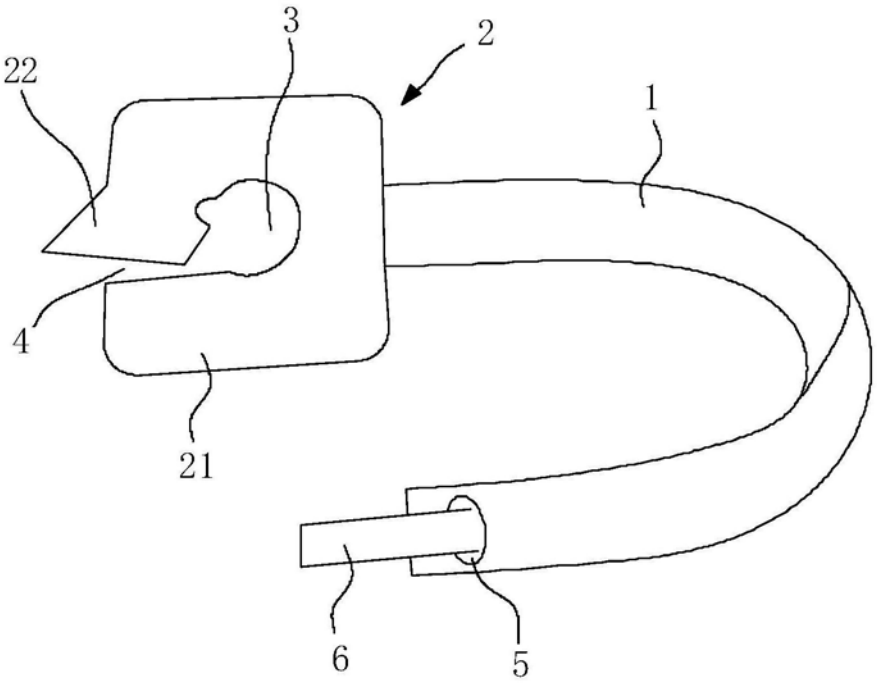

图1

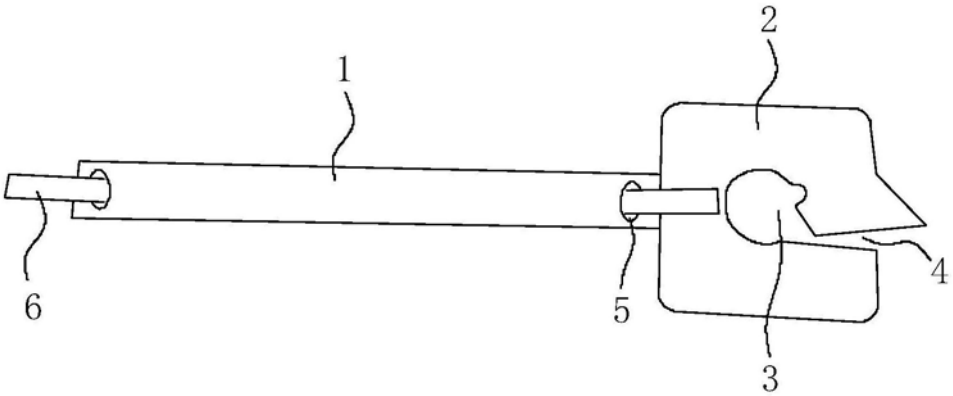

图2

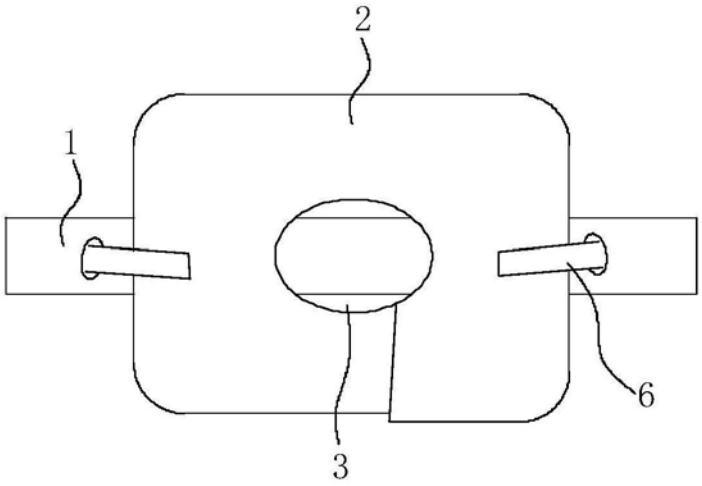

图3