(19)中华人民共和国国家知识产权局

(12)实用新型专利

(10)授权公告号 CN 212912756 U
(45)授权公告日 2021.04.09

(21)申请号 202020963702.0

(22)申请日 2020.05.29

(73)专利权人 浙江绍兴苏泊尔生活电器有限公司

地址 312017 浙江省绍兴市世纪西街3号（袍江工业园区）

(72)发明人 曾俊兵 陈鑫

(74)专利代理机构 北京康信知识产权代理有限责任公司 11240

代理人 邹秋爽

(51)Int.Cl.

A47J 27/00(2006.01)
A47J 27/08(2006.01)
A47J 27/09(2006.01)
A47J 36/10(2006.01)
A47J 43/07(2006.01)
A47J 43/04(2006.01)

权利要求书2页 说明书6页 附图7页

(54)实用新型名称

烹饪器具

(57)摘要

本实用新型提供了一种烹饪器具，包括底座；容器安装于底座上；保温罩安装于底座的内部；隔热件安装于底座上，保温罩位于底座和隔热件围成的空间内；其中，容器的底部位于保温罩的内部，隔热件遮挡部分容器的侧壁。本申请的技术方案有效地解决了相关技术中的用户容易被保温罩烫伤的问题。

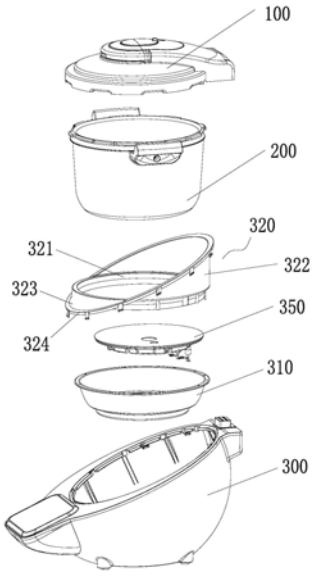

CN 212912756 U

1.一种烹饪器具,其特征在于,包括:

底座(300);

容器(200),所述容器(200)安装于所述底座(300)上;

保温罩(310),所述保温罩(310)安装于所述底座(300)的内部;

隔热件(320),所述隔热件(320)安装于所述底座(300)上,所述保温罩(310)位于所述底座(300)和所述隔热件(320)围成的空间内;

其中,所述容器(200)的底部位于所述保温罩(310)的内部,所述隔热件(320)遮挡部分所述容器(200)的侧壁。

2.根据权利要求1所述的烹饪器具,其特征在于,所述隔热件(320)包括套在所述容器(200)外部的基体(321)及由所述基体(321)向上延伸的第一延伸部(322),所述第一延伸部(322)遮挡部分所述容器(200)的侧壁。

3.根据权利要求2所述的烹饪器具,其特征在于,所述隔热件(320)还包括由所述基体(321)向下延伸的第二延伸部(323),所述第二延伸部(323)位于所述保温罩(310)的外侧。

4.根据权利要求3所述的烹饪器具,其特征在于,所述底座(300)的前部低于所述底座(300)的后部,所述第一延伸部(322)位于所述底座(300)的后部的内侧,所述第二延伸部(323)对应于所述底座(300)的前部并外露于所述底座(300)的前部。

5.根据权利要求3所述的烹饪器具,其特征在于,所述第一延伸部(322)的上端壁和/或第二延伸部(323)的下端壁上设置有翻边部(324),所述翻边部(324)和所述底座(300)之间设置有卡接结构(325)。

6.根据权利要求3所述的烹饪器具,其特征在于,所述第一延伸部(322)的上端壁和/或第二延伸部(323)的下端壁上设置有翻边部(324),所述翻边部(324)和所述底座(300)之间设置有支撑结构(326)。

7.根据权利要求2所述的烹饪器具,其特征在于,所述基体(321)和所述保温罩(310)之间通过连接结构(330)连接,所述基体(321)和所述保温罩(310)之间设置有定位结构(340)。

8.根据权利要求7所述的烹饪器具,其特征在于,所述连接结构(330)包括设置有螺孔的连接柱(331)和与所述连接柱(331)对应的连接孔,所述连接柱(331)和所述连接孔中的一个设置在所述基体(321)上,另一个设置在所述保温罩(310)上;所述定位结构(340)还包括定位柱(341)和定位孔,所述定位柱(341)和所述定位孔中的一个设置在所述基体(321)上,另一个设置在所述保温罩(310)上。

9.根据权利要求1所述的烹饪器具,其特征在于,所述隔热件(320)包括套设在所述容器(200)外部的隔热圈(327)以及设置在所述底座(300)的前部的隔热片(328)。

10.根据权利要求9所述的烹饪器具,其特征在于,所述底座(300)包括底座壳体(370)和底座面板(380),所述底座面板(380)的前部设置有向上延伸的第三延伸部(381),所述隔热片(328)位于所述第三延伸部(381)和所述隔热圈(327)之间。

11.根据权利要求1所述的烹饪器具,其特征在于,所述烹饪器具还包括加热装置(350),所述加热装置(350)位于所述容器(200)和所述保温罩(310)之间,所述烹饪器具还包括锅盖(100)及控制器,所述锅盖(100)上设置有限压阀(110)、驱动件(120)以及第一耦合器,所述第一耦合器通过导线与所述驱动件(120)连接,所述驱动件(120)能够与所述限

压阀(110)驱动配合,所述底座(300)的上表面的最高处设置有第二耦合器(360),所述控制器设置在所述底座(300)内,所述第一耦合器和所述第二耦合器(360)插接配合以使所述控制器与所述驱动件(120)电连接。

烹饪器具

技术领域

[0001] 本实用新型涉及小家电技术领域，具体而言，涉及一种烹饪器具。

背景技术

[0002] 目前，烹饪器具由于其加工食物方便快捷的特点，因此广泛的应用于人们的日常生活中。

[0003] 在相关技术中，烹饪器具具有保温罩，容器设置在保温罩的内部，保温罩的端部裸露出烹饪器具的锅口，当用户使用烹饪器具时，由于容器被加热，因此容器的热量会传递至保温罩上，进而使得保温罩发热，因此容易发生烫伤用户的情况。

实用新型内容

[0004] 本实用新型的主要目的在于提供一种烹饪器具，以解决相关技术中的用户容易被保温罩烫伤的问题。

[0005] 为了实现上述目的，本实用新型提供了一种烹饪器具，包括：底座；容器，容器安装于底座上；保温罩，保温罩安装于底座的内部；隔热件，隔热件安装于底座上，保温罩位于底座和隔热件围成的空间内；其中，容器的底部位于保温罩的内部，隔热件遮挡部分容器的侧壁。

[0006] 应用本实用新型的技术方案，底座的内部安装有保温罩，容器安装在底座上，隔热件安装在底座上，容器的底部位于保温罩的内部，同时隔热件遮挡容器的部分侧部。由于保温罩位于底座和隔热件围成的空间内，使得保温罩不外露于底座和隔热件，用于无法直接接触到保温罩，因此本申请的技术方案有效的解决了相关技术中的用户容易被保温罩烫伤的问题。

[0007] 进一步地，隔热件包括套在容器外部的基体及由基体向上延伸的第一延伸部，第一延伸部遮挡部分容器的侧壁。上述的第一延伸部能够有效地遮挡容器的部分侧壁，在该位置起到隔热作用。

[0008] 进一步地，隔热件还包括由基体向下延伸的第二延伸部，第二延伸部位于保温罩的外侧。上述的第二延伸部能够遮挡基体的下部，在该位置起到隔热作用，并且第二延伸部能够遮挡保温罩。

[0009] 进一步地，底座的前部低于底座的后部，第一延伸部位于底座的后部的内侧，第二延伸部对应于底座的前部并外露于底座的前部。上述的第一延伸部能够防止容器的热量传递至底座的后部，防止底座的后部温度过高，第二延伸部能够隔挡容器上传递出的热量，防止容器的热量传递至底座的前部，并且第二延伸部遮挡保温罩，能够阻隔保温罩传递出的热量。

[0010] 进一步地，第一延伸部的上端壁和/或第二延伸部的下端壁上设置有翻边部，翻边部和底座之间设置有卡接结构。上述的翻边部的结构简单，通过卡接结构能够有效地将第一延伸部和/或第二延伸部固定在底座上，卡接结构简单，固定效果好。

[0011] 进一步地，第一延伸部的上端壁和/或第二延伸部的下端壁上设置有翻边部，翻边部和底座之间设置有支撑结构。底座通过支撑结构与翻边部配合，使得底座能够有效地支撑隔热件，防止隔热件掉落至底座的内部。

[0012] 进一步地，基体和保温罩之间通过连接结构连接，基体和保温罩之间设置有定位结构。上述的连接结构能够有效地将基体和保温罩固定，隔热件与底座连接，这样就能够将保温罩固定在底座内，定位结构能够使得基体和保温罩快速定位，便于连接结构的连接，加快装配速度，进而能够提高装配效率，降低生产成本。

[0013] 进一步地，连接结构包括设置有螺孔的连接柱和与连接柱对应的连接孔，连接柱和连接孔中的一个设置在基体上，另一个设置在保温罩上；定位结构还包括定位柱和定位孔，定位柱和定位孔中的一个设置在基体上，另一个设置在保温罩上。上述的连接柱与连接孔和定位柱与定位孔的结构简单，易于成型，并且连接效果好。

[0014] 进一步地，隔热件包括套设在容器外部的隔热圈以及设置在底座的前部的隔热片。上述的隔热圈和隔热片能够有效地进行隔热。

[0015] 进一步地，底座包括底座壳体和底座面板，底座面板的前部设置有向上延伸的第三延伸部，隔热片位于第三延伸部和隔热圈之间。上述的结构提高了隔热的效果，同时，第三延伸部的设置提高了结构的整体性，使得烹饪器具更加美观。

[0016] 进一步地，烹饪器具还包括加热装置，加热装置位于容器和保温罩之间，烹饪器具还包括锅盖及控制器，锅盖上设置有限压阀、驱动件以及第一耦合器，第一耦合器通过导线与驱动件连接，驱动件能够与限压阀驱动配合，底座的上表面的最高处设置有第二耦合器，控制器设置在底座内，第一耦合器和第二耦合器插接配合以使控制器与驱动件电连接。上述的加热装置能够有效地对容器进行加热。锅盖盖设在容器上，底座上的第二耦合器能够和锅盖上的第一耦合器插接配合，以使控制器与驱动件电连接，进而使得驱动件能够驱动限压阀，使限压阀处于排气状态或者关闭状态。

附图说明

[0017] 构成本申请的一部分的说明书附图用来提供对本实用新型的进一步理解，本实用新型的示意性实施例及其说明用于解释本实用新型，并不构成对本实用新型的不当限定。在附图中：

[0018] 图1示出了根据本实用新型的烹饪器具的实施例的分解结构示意图；

[0019] 图2示出了图1的烹饪器具的底座的立体结构示意图；

[0020] 图3示出了图2的底座的A处局部放大图；

[0021] 图4示出了图1的烹饪器具的隔热件的立体结构示意图；

[0022] 图5示出了图4的隔热件的B处局部放大图；

[0023] 图6示出了图1的烹饪器具的部分结构分解示意图；

[0024] 图7示出了图1的烹饪器具的立体结构示意图；

[0025] 图8示出了根据本实用新型的烹饪器具的另一个实施例的局部分解示意图；

[0026] 图9示出了图8的烹饪器具的剖视示意图；以及

[0027] 图10示出了图9的烹饪器具的局部放大图。

[0028] 其中，上述附图包括以下附图标记：

[0029] 100、锅盖；110、限压阀；120、驱动件；200、容器；300、底座；310、保温罩；320、隔热件；321、基体；322、第一延伸部；323、第二延伸部；324、翻边部；325、卡接结构；326、支撑结构；327、隔热圈；328、隔热片；330、连接结构；331、连接柱；340、定位结构；341、定位柱；350、加热装置；360、第二耦合器；370、底座壳体；380、底座面板；381、第三延伸部。

具体实施方式

[0030] 下面将结合本实用新型实施例中的附图，对本实用新型实施例中的技术方案进行清楚、完整地描述，显然，所描述的实施例仅仅是本实用新型一部分实施例，而不是全部的实施例。以下对至少一个示例性实施例的描述实际上仅仅是说明性的，决不作为对本实用新型及其应用或使用的任何限制。基于本实用新型中的实施例，本领域普通技术人员在没有作出创造性劳动前提下所获得的所有其他实施例，都属于本实用新型保护的范围。

[0031] 需要注意的是，这里所使用的术语仅是为了描述具体实施方式，而非意图限制根据本申请的示例性实施方式。如在这里所使用的，除非上下文另外明确指出，否则单数形式也意图包括复数形式，此外，还应当理解的是，当在本说明书中使用术语“包含”和/或“包括”时，其指明存在特征、步骤、操作、器件、组件和/或它们的组合。

[0032] 除非另外具体说明，否则在这些实施例中阐述的部件和步骤的相对布置、数字表达式和数值不限制本实用新型的范围。同时，应当明白，为了便于描述，附图中所示出的各个部分的尺寸并不是按照实际的比例关系绘制的。对于相关领域普通技术人员已知的技术、方法和设备可能不作详细讨论，但在适当情况下，所述技术、方法和设备应当被视为授权说明书的一部分。在这里示出和讨论的所有示例中，任何具体值应被解释为仅仅是示例性的，而不是作为限制。因此，示例性实施例的其它示例可以具有不同的值。应注意到：相似的标号和字母在下面的附图中表示类似项，因此，一旦某一项在一个附图中被定义，则在随后的附图中不需要对其进行进一步讨论。

[0033] 如图1、图6以及图7所示，在本实施例中，烹饪器具包括：底座300、容器200、保温罩310以及隔热件320。容器200安装于底座300上；保温罩310安装于底座300的内部；隔热件320安装于底座300上，保温罩310位于底座300和隔热件320围成的空间内；其中，容器200的底部位于保温罩310的内部，隔热件320遮挡部分容器200的侧壁。

[0034] 应用本实施例的技术方案，底座300的内部安装有保温罩310，容器200安装在底座300上，隔热件320安装在底座300上，容器200的底部位于保温罩310的内部，同时隔热件320遮挡容器200的部分侧部。由于保温罩310位于底座300和隔热件320围成的空间内，使得保温罩310不外露于底座300和隔热件320用于无法直接接触到保温罩310，因此本实施例的技术方案有效的解决了相关技术中的用户容易被保温罩烫伤的问题。

[0035] 从图7中可以看出，容器200的部分侧部位于隔热件320的上方并外露于隔热件320，这样可以减小隔热件320的尺寸，降低制造成本。上述的隔热件320采用塑胶注塑成型，原料使用耐温性能高的工程塑料，如聚对苯二甲酸丁二醇酯(PBT)和聚苯硫醚(PPS)。保温罩310采用五金材料制成，保温罩310能够有效地固定加热装置350。容器200的的上半部由隔热件320包裹，容器200的下半部由保温罩310包裹，隔热件320的部分结构是裸露在烹饪器具整体的外表面。

[0036] 如图1至图5所示，在本实施例中，隔热件320包括套在容器200外部的基体321及由

基体321向上延伸的第一延伸部322，第一延伸部322遮挡部分容器200的侧壁。第一延伸部322能够有效地遮挡容器200的部分侧壁，在该位置起到隔热作用。

[0037] 如图1至图5所示，在本实施例中，隔热件320还包括由基体321向下延伸的第二延伸部323，第二延伸部323位于保温罩310的外侧。第二延伸部323能够遮挡基体321的下部，在该位置起到隔热作用，并且第二延伸部323能够遮挡保温罩310。

[0038] 如图1、图2、图6以及图7所示，在本实施例中，底座300的前部低于底座300的后部，第一延伸部322位于底座300的后部的内侧，第二延伸部323对应于底座300的前部并外露于底座300的前部。第一延伸部322能够防止容器200的热量传递至底座300的后部，防止底座300的后部温度过高，第二延伸部323能够隔挡容器200上传递出的热量，防止容器200的热量传递至底座300的前部，并且第二延伸部323遮挡保温罩310，能够阻隔保温罩310传递出的热量。上述的前部指的是朝向用户的方向，即显示屏或者控制面板所在的一侧，而后部则是对前部对应的一侧。

[0039] 如图4所示，在本实施例中，第一延伸部322的上端壁和第二延伸部323的下端壁上设置有翻边部324，翻边部324和底座300之间设置有卡接结构325。翻边部324的结构简单，通过卡接结构325能够有效地将隔热件320固定在底座300上，卡接结构325简单，固定效果好。卡接结构325包括设置在翻边部324上的卡钩3251以及设置在底座300上的卡台3252，卡钩3251与卡台3252卡接配合，实现隔热件320在底座300上的连接。

[0040] 当然，翻边部还可以单独设置在第一延伸部的上端壁处或者设置在第二延伸部的下端壁处。同样地可以将隔热件固定在底座上。

[0041] 如图2和图3所示，在本实施例中，第一延伸部322的上端壁和第二延伸部323的下端壁上设置有翻边部324，翻边部324和底座300之间设置有支撑结构326。底座300通过支撑结构326与翻边部324配合.支撑结构326结构简单，便于设置，并且能够有效地支撑隔热件320，防止隔热件320掉落至底座300的内部。支撑结构326包括第一支撑板3261和第二支撑板3262，第一支撑板3261设置在翻边部324上，第二支撑结构3262设置在底座300上，通过第一支撑结构3261和第二支撑结构3262相互支撑，使得隔热件320固定在底座300上。

[0042] 如图4所示，在本实施例中，基体321和保温罩310之间通过连接结构330连接。连接结构330能够有效地将基体321和保温罩310固定，隔热件320与底座300连接，这样就能够将保温罩310固定在底座300内。

[0043] 如图4所示，在本实施例中，基体321和保温罩310之间设置有定位结构340。定位结构340能够使得基体321和保温罩310快速定位，便于连接结构330的连接，加快装配速度，进而能够提高装配效率，降低生产成本。

[0044] 如图4所示，在本实施例中，连接结构330包括设置有螺孔的连接柱331和与连接柱331对应的连接孔，连接柱331设置在基体321上，连接孔设置在保温罩310上.定位结构340还包括定位柱341和定位孔，定位柱341设置在基体321上，定位孔设置在保温罩310上。连接柱331与连接孔和定位柱341与定位孔的结构简单，易于成型，并且连接效果好。上述的保温罩310上端的边缘处设置有凸沿，连接孔和定位孔设置在凸沿上，连接柱331与凸沿抵接配合，并与连接孔对应设置，定位柱341插入定位孔中，进而能够使连接孔与连接柱331上的螺孔对应。

[0045] 在图中未示出的实施例中，连接柱设置在保温罩上，连接孔设置在基体上，此时，

在基体上设置围边，在围边上设置连接孔，通过连接柱与连接孔配合，同样能够使得保温罩和基体连接固定。定位柱设置在保温罩上，定位孔设置在基体上，定位孔同样设置在围边上，同样能够实现定位的作用。

[0046] 如图1和图6所示，在本实施例中，烹饪器具还包括加热装置350，加热装置350位于容器200和保温罩310之间。加热装置350能够有效地对容器200进行加热。

[0047] 在本实施例中，为了避免容器200加热时过热，容器外部可以设置隔热件或者设置隔热涂层。隔热件可以是硅胶套，或者由耐温性能高的工程塑料制成的壳体。

[0048] 图8至图10示出了根据本申请的烹饪器具的另一实施例的结构示意图。在该实施例中，隔热件320包括套设在容器200外部的隔热圈327以及设置在底座300的前部的隔热片328。隔热片328和隔热圈327为分体结构，使得安装更加灵活，同时能够有效地进行隔热。

[0049] 在上述的实施例中，底座300包括底座壳体370和底座面板380，底座面板380的前部设置有向上延伸的第三延伸部381，所述隔热片328位于第三延伸部381和隔热圈327之间。第三延伸部381与底座面板380为一体成型结构，使得结构更加简单，更加美观，同时能够保证隔热效果。

[0050] 如图1、图2、图6以及图7所示，在本实施例中，烹饪器具还包括锅盖100及控制器，锅盖100上设置有限压阀110、驱动件120以及第一耦合器，第一耦合器通过导线与驱动件120连接，驱动件120能够与限压阀110驱动配合，底座300的上表面的最高处设置有第二耦合器360，控制器设置在底座300内，第一耦合器和第二耦合器360插接配合以使控制器与驱动件120电连接。锅盖100盖设在容器上，底座300上的第二耦合器360能够和锅盖100上的第一耦合器插接配合，以使控制器与驱动件120电连接，进而使得驱动件120能够驱动限压阀110，使限压阀110处于排气状态或者关闭状态。上述的驱动件120能够顶推限压阀110，当然还可以通过磁性件的吸引和排斥进行控制限压阀110的运动。控制器指的是带有控制芯片的控制板。上述的烹饪器具为电压力锅，当然还可以是电饭煲、低压饭煲、豆浆机、料理机、电炖锅等。

[0051] 在本实用新型的描述中，需要理解的是，方位词如“前、后、上、下、左、右”、“横向、竖向、垂直、水平”和“顶、底”等所指示的方位或位置关系通常是基于附图所示的方位或位置关系，仅是为了便于描述本实用新型和简化描述，在未作相反说明的情况下，这些方位词并不指示和暗示所指的装置或元件必须具有特定的方位或者以特定的方位构造和操作，因此不能理解为对本实用新型保护范围的限制；方位词“内、外”是指相对于各部件本身的轮廓的内外。

[0052] 为了便于描述，在这里可以使用空间相对术语，如“在……之上”、“在……上方”、“在……上表面”、“上面的”等，用来描述如在图中所示的一个器件或特征与其他器件或特征的空间位置关系。应当理解的是，空间相对术语旨在包含除了器件在图中所描述的方位之外的在使用或操作中的不同方位。例如，如果附图中的器件被倒置，则描述为“在其他器件或构造上方”或“在其他器件或构造之上”的器件之后将被定位为“在其他器件或构造下方”或“在其他器件或构造之下”。因而，示例性术语“在……上方”可以包括“在……上方”和“在……下方”两种方位。该器件也可以其他不同方式定位(旋转90度或处于其他方位)，并且对这里所使用的空间相对描述作出相应解释。

[0053] 此外，需要说明的是，使用“第一”、“第二”等词语来限定零部件，仅仅是为了便于

对相应零部件进行区别，如没有另行声明，上述词语并没有特殊含义，因此不能理解为对本实用新型保护范围的限制。

[0054] 以上所述仅为本实用新型的优选实施例而已，并不用于限制本实用新型，对于本领域的技术人员来说，本实用新型可以有各种更改和变化。凡在本实用新型的精神和原则之内，所作的任何修改、等同替换、改进等，均应包含在本实用新型的保护范围之内。

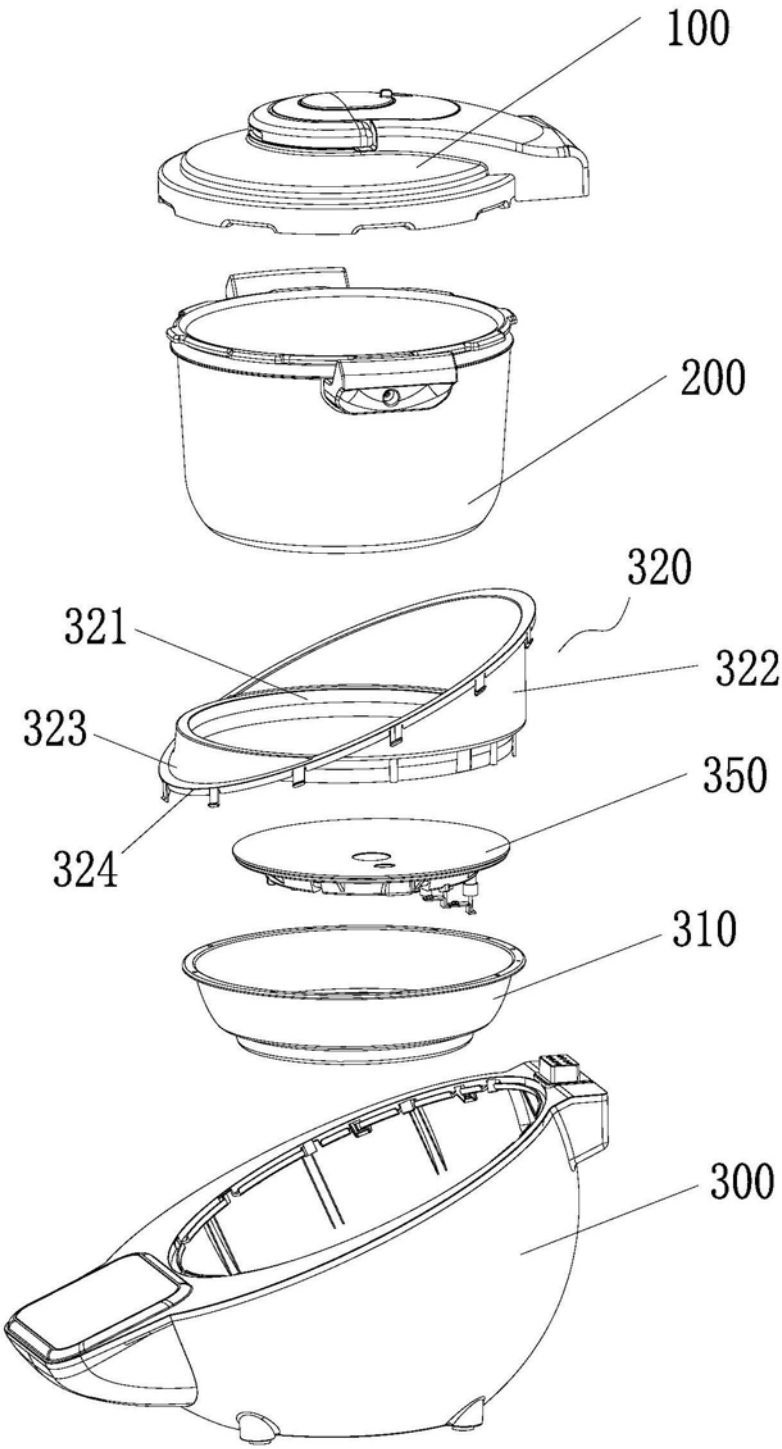

图1

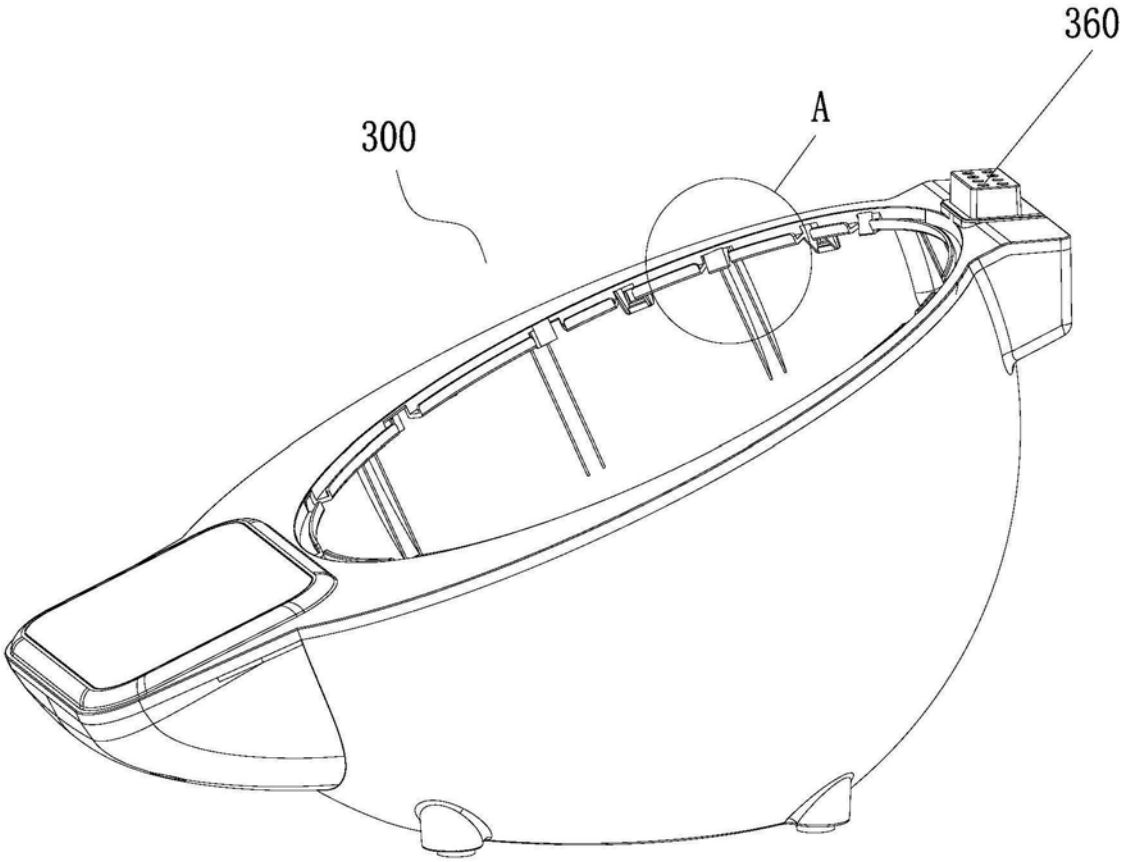

图2

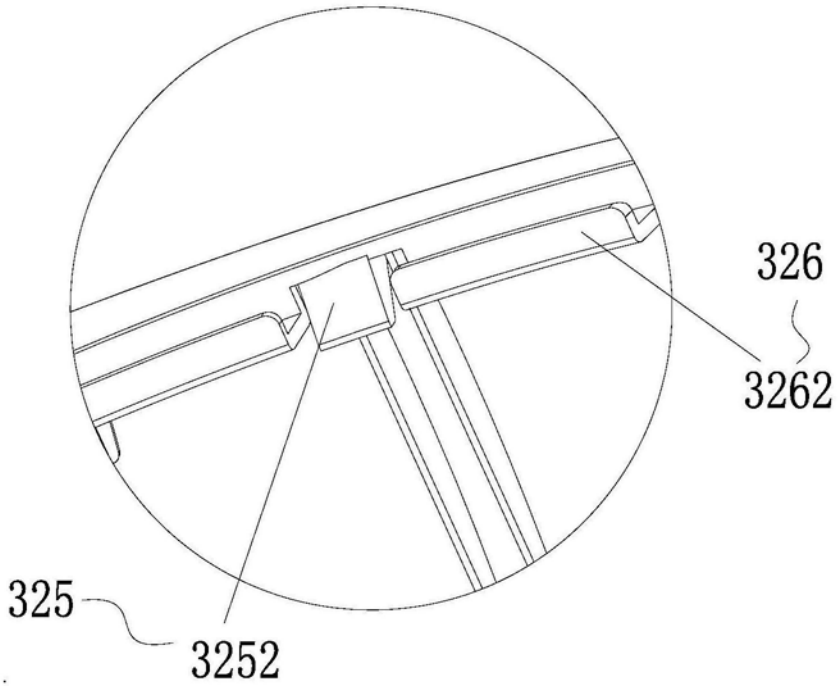

图3

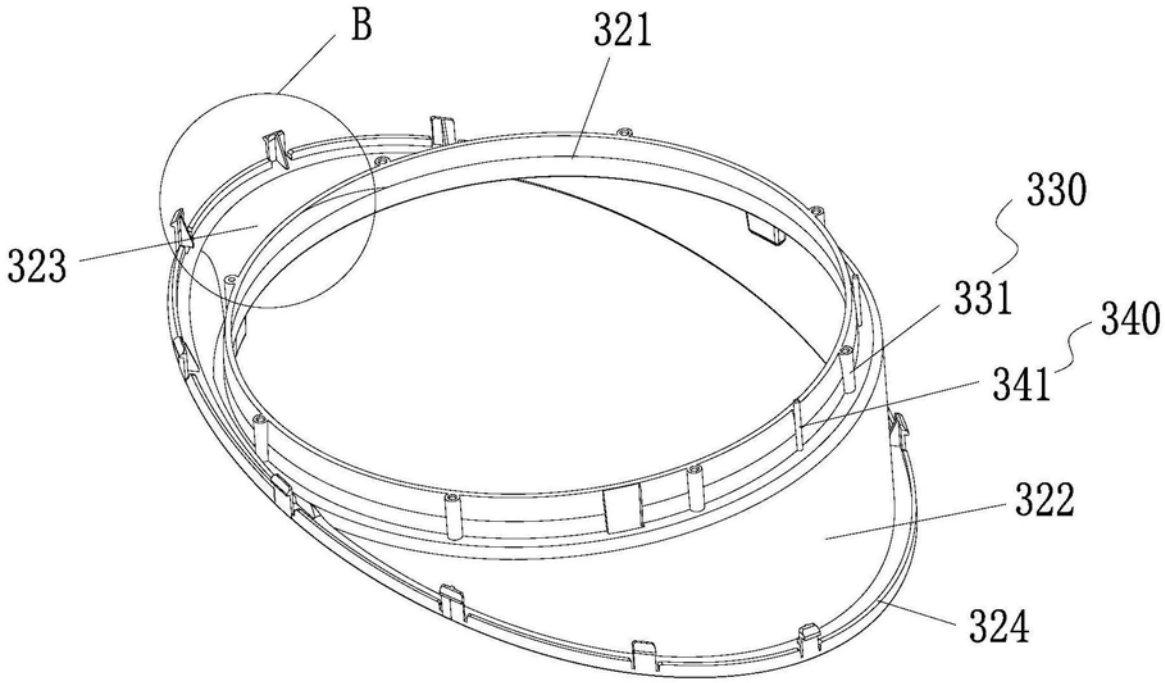

图4

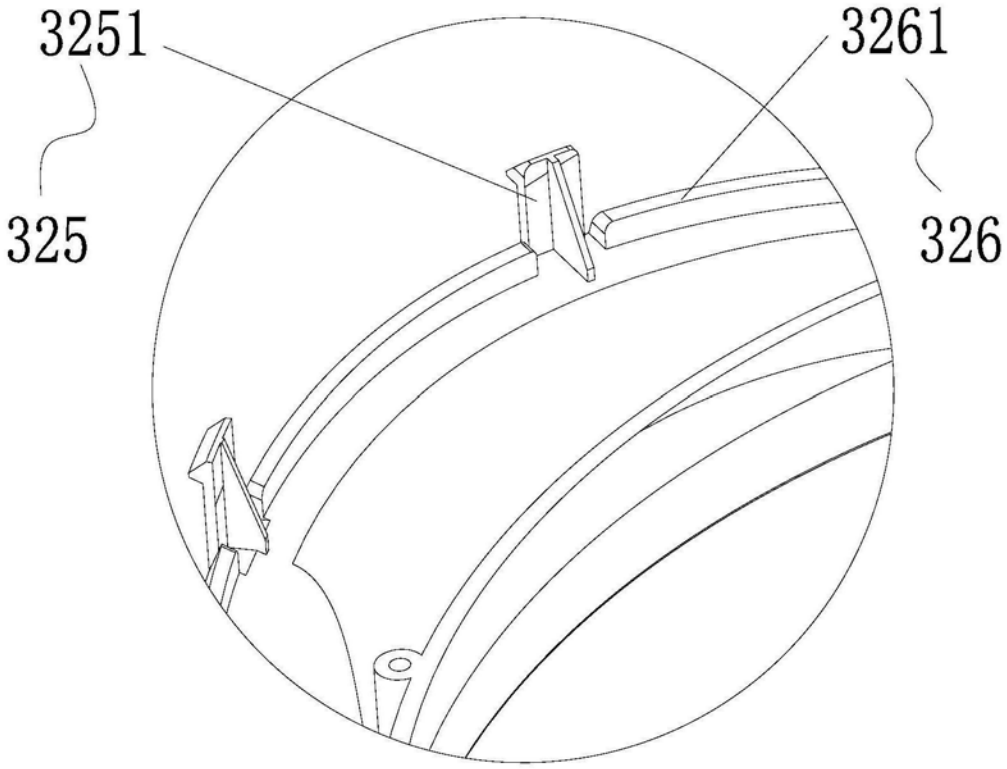

图5

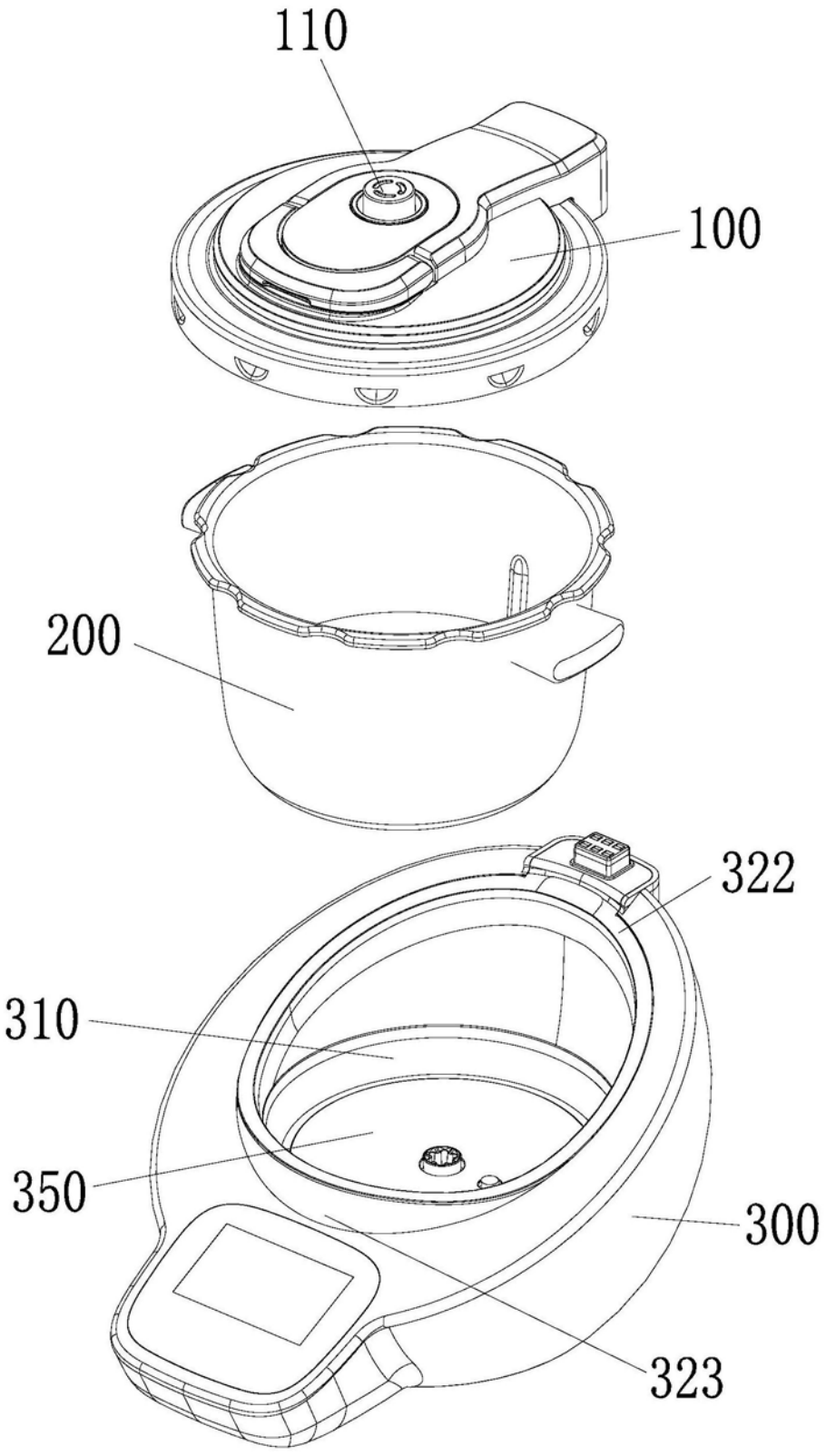

图6

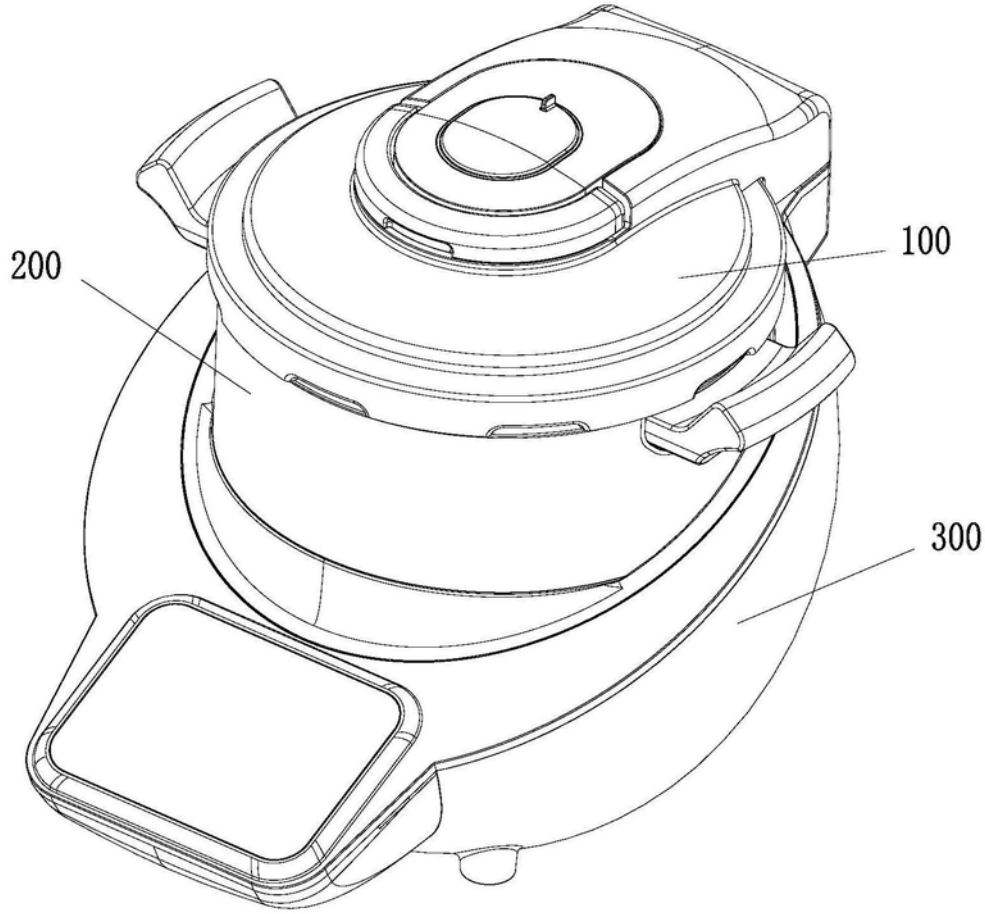

图7

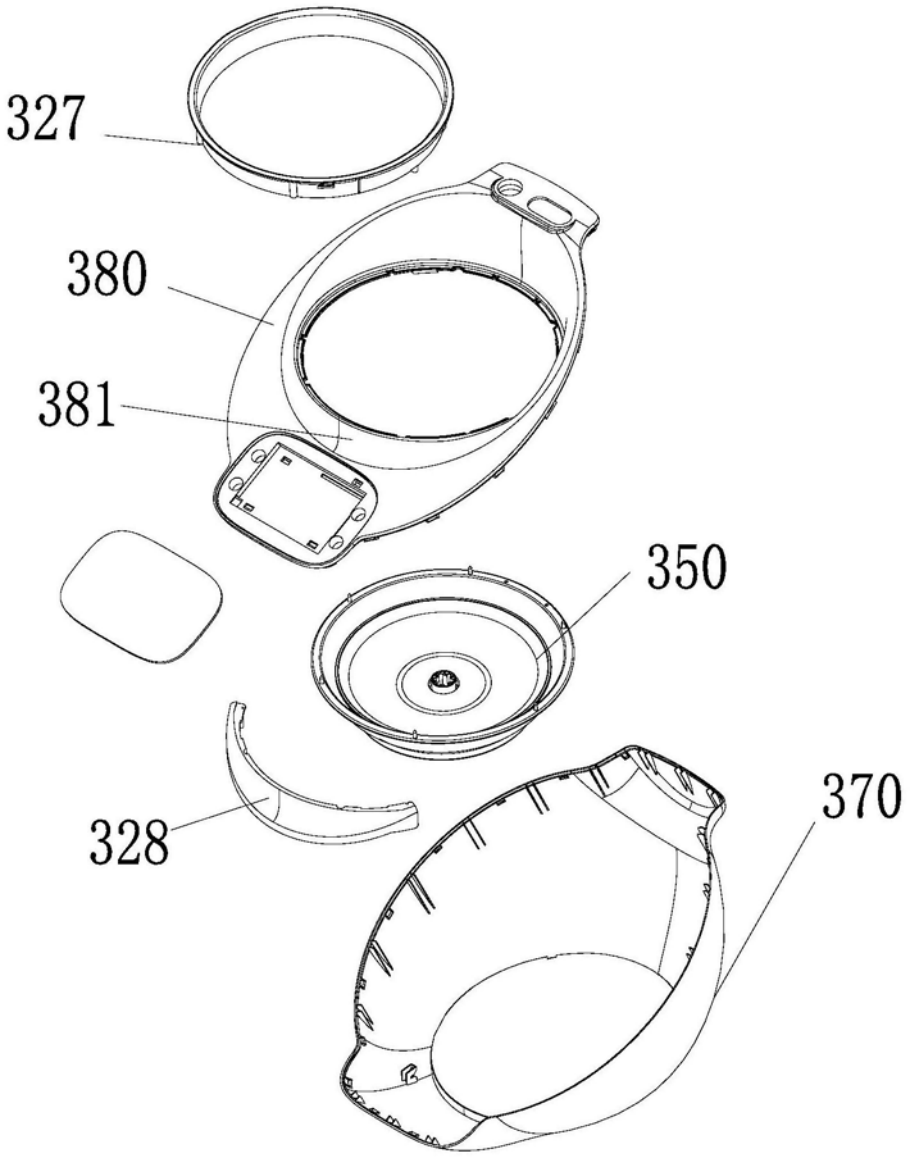

图8

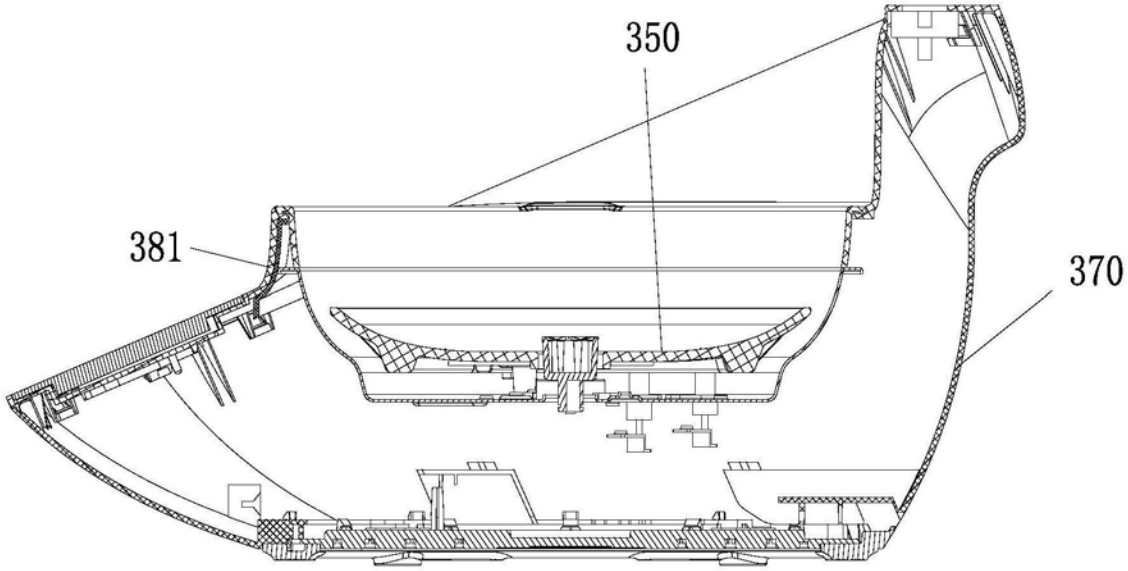

图9

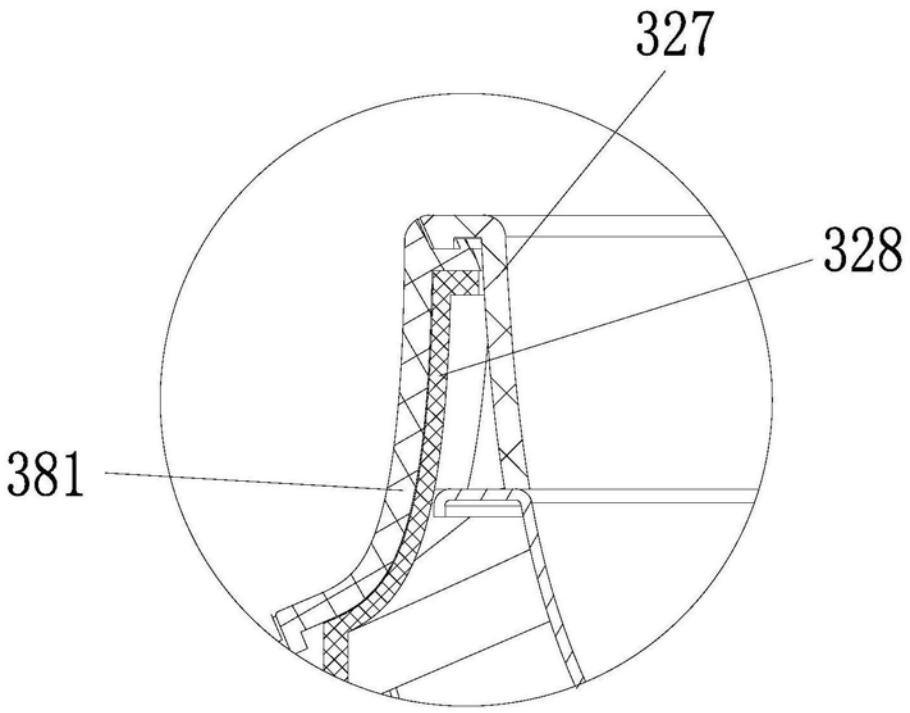

图10