(19)中华人民共和国国家知识产权局

(12)实用新型专利

(10)授权公告号 CN 204919056 U
(45)授权公告日 2015.12.30

(21)申请号 201520503459.3

(22)申请日 2015.07.10

(73)专利权人 嘉善圣士得毛皮服饰有限公司
地址 314100 浙江省嘉兴市嘉善县干窑镇黎明村北环桥

(72)发明人 蔡建新

(74)专利代理机构 上海伯瑞杰知识产权代理有限公司 31227
代理人 冯云

(51)Int.Cl.
D06C 15/00(2006.01)

(ESM)同样的发明创造已同日申请发明专利

权利要求书1页 说明书3页 附图2页

(54)实用新型名称

一种压平机械

(57)摘要

本实用新型涉及人造毛绒生产设备领域，尤其涉及一种压平机械，包括主机架，还包括设置于所述主机架的上部的输送导向部件、设置于所述主机架的一侧的侧壁上的旋转座、旋设于所述旋转座上的压平部件、旋设于所述压平部件的远离所述旋转座的一端的驱动部件、设置于所述主机架的下部的升降调节架和设置于所述升降调节架的上端的支撑部件，该种压平机械采用压平部件的设计，通过压平部件大大提高了压平效果，另外，该种压平机械采用支撑部件与升降调节架的设计，提高了支撑力度与可调节性，有利于提高生产效率。

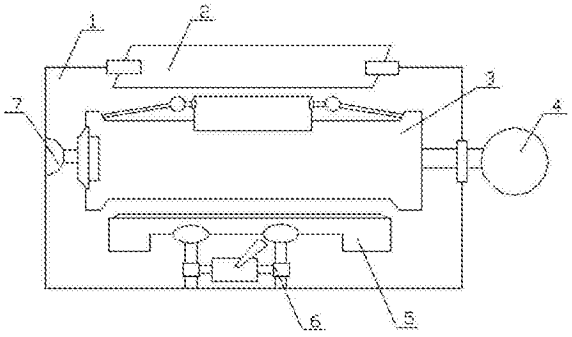

CN 204919056 U

1. 一种压平机械，包括主机架 (1)，其特征在于：还包括设置于所述主机架 (1) 的上部的输送导向部件 (2)、设置于所述主机架 (1) 的一侧的侧壁上的旋转座 (7)、旋设于所述旋转座 (7) 上的压平部件 (3)、旋设于所述压平部件 (3) 的远离所述旋转座 (7) 的一端的驱动部件 (4)、设置于所述主机架 (1) 的下部的升降调节架 (6) 和设置于所述升降调节架 (6) 的上端的支撑部件 (5)；所述压平部件 (3) 包括主碾压筒 (31)、沿着所述主碾压筒 (31) 的轴向穿设于所述主碾压筒 (31) 内的内传动轴 (34)、旋设于所述内传动轴 (34) 上的支撑环 (36)、旋设于所述内传动轴 (34) 的端部的第一传动座 (35)、设置于所述内传动轴 (34) 的外壁上的辅助支撑杆 (33)、设置于所述辅助支撑杆 (33) 的端部且压紧于所述主碾压筒 (31) 的内壁上的卡接脚 (32)、设置处于所述主碾压筒 (31) 的上侧的侧边拉杆 (39)、旋设于所述侧边拉杆 (39) 的端部的侧边调节球 (38) 和旋设于两个所述侧边调节球 (38) 的中间的辅助压板 (37)。

2. 根据权利要求 1 所述的一种压平机械，其特征在于：所述辅助压板 (37) 为立方体；所述侧边调节球 (38) 为球状；沿着所述侧边调节球 (38) 的径向于所述侧边调节球 (38) 内穿设有第一调节腔，所述第一调节腔和所述侧边拉杆 (39) 相适应；所述侧边拉杆 (39) 相对于所述主碾压筒 (31) 的轴向倾斜设置；所述卡接脚 (32) 为立方体；于所述卡接脚 (32) 内凹设有第一顶紧槽，所述第一顶紧槽和所述辅助支撑杆 (33) 相适应；于所述主碾压筒 (31) 的侧壁内凹设有第一压紧凹槽，所述第一压紧凹槽和所述卡接脚 (32) 相适应；所述内传动轴 (34) 为圆柱状；所述第一传动座 (35) 为圆台状；所述第一传动座 (35) 和所述内传动轴 (34) 同轴；所述支撑环 (36) 为圆环状；于所述支撑环 (36) 内穿设有第一旋转导向孔，所述第一旋转导向孔和所述内传动轴 (34) 相适应；于所述主碾压筒 (31) 的远离所述第一传动座 (35) 的一端凹设有旋转定位槽，所述旋转定位槽和所述旋转座 (7) 相适应。

3. 根据权利要求 2 所述的一种压平机械，其特征在于：所述升降调节架 (6) 包括主调节座 (69)、穿设于所述主调节座 (69) 内的支撑梁 (66)、旋设于所述支撑梁 (66) 上且压紧于所述主调节座 (69) 的端部的第一固定件 (67)、旋设于所述主调节座 (69) 上的摇杆 (68)、设置于所述支撑梁 (66) 的端部的第一锁定套筒 (65)、穿设于所述第一锁定套筒 (65) 内的第一立柱 (64)、设置于所述支撑梁 (66) 的远离所述第一锁定套筒 (65) 的一端的第二锁定套筒 (610)、穿设于所述第二锁定套筒 (610) 内的第二立柱 (611)、旋设于所述第二立柱 (611) 的上端的第一安装件 (61)、旋设于所述第一立柱 (64) 的上端的第二安装件 (62) 和设置于所述第二安装件 (62) 的上侧的卡接牙 (63)。

4. 根据权利要求 3 所述的一种压平机械，其特征在于：所述主调节座 (69) 为圆筒状，沿着所述主调节座 (69) 的轴向于所述主调节座 (69) 内穿设有第一安装孔，所述第一安装孔和所述支撑梁 (66) 相适应；所述第一固定件 (67) 的外壁为曲面；所述支撑梁 (66) 为圆柱状；沿着所述第一锁定套筒 (65) 的轴向于所述第一锁定套筒 (65) 内穿设有第一锁定腔，所述第一锁定腔和所述第一立柱 (64) 相适应；所述第一立柱 (64) 为圆柱状；所述第二安装件 (62) 的结构和所述第一安装件 (61) 的结构一致；所述第二安装件 (62) 为椭球状；沿着所述第二安装件 (62) 的径向于所述第二安装件 (62) 内穿设有内旋接槽，所述内旋接槽和所述第一立柱 (64) 相适应；于所述第二安装件 (62) 的上部凹设有固定牙槽，所述固定牙槽和所述卡接牙 (63) 相适应。

一种压平机械

技术领域

[0001] 本实用新型涉及人造毛绒生产设备领域，尤其涉及一种压平机械。

背景技术

[0002] 在人造毛绒生产过程中通常采用压平机械进行毛皮的压平，从而提高毛皮的平整性。但是，传统的用于生产人造毛绒的压平机械由于压平效果差的原因，导致生产效率低下。因此，需要提供一种压平效果好的新型压平机械，从而提高生产效率。

实用新型内容

[0003] 本实用新型的目的是提供一种压平机械，解决传统的压平机械压平效果差的问题，提高生产效率。

[0004] 本实用新型为解决其技术问题所采用的技术方案是：

[0005] 一种压平机械，包括主机架，还包括设置于所述主机架的上部的输送导向部件、设置于所述主机架的一侧的侧壁上的旋转座、旋设于所述旋转座上的压平部件、旋设于所述压平部件的远离所述旋转座的一端的驱动部件、设置于所述主机架的下部的升降调节架和设置于所述升降调节架的上端的支撑部件；所述压平部件包括主碾压筒、沿着所述主碾压筒的轴向穿设于所述主碾压筒内的内传动轴、旋设于所述内传动轴上的支撑环、旋设于所述内传动轴的端部的第一传动座、设置于所述内传动轴的外壁上的辅助支撑杆、设置于所述辅助支撑杆的端部且压紧于所述主碾压筒的内壁上 的卡接脚、设置处于所述主碾压筒的上侧的侧边拉杆、旋设于所述侧边拉杆的端部的侧边调节球和旋设于两个所述侧边调节球的中间的辅助压板；

[0006] 所述辅助压板为立方体；所述侧边调节球为球状；沿着所述侧边调节球的径向于所述侧边调节球内穿设有第一调节腔，所述第一调节腔和所述侧边拉杆相适应；所述侧边拉杆相对于所述主碾压筒的轴向倾斜设置；所述卡接脚为立方体；于所述卡接脚内凹设有第一顶紧槽，所述第一顶紧槽和所述辅助支撑杆相适应；于所述主碾压筒的侧壁内凹设有第一压紧凹槽，所述第一压紧凹槽和所述卡接脚相适应；所述内传动轴为圆柱状；所述第一传动座为圆台状；所述第一传动座和所述内传动轴同轴；所述支撑环为圆环状；于所述支撑环内穿设有第一旋转导向孔，所述第一旋转导向孔和所述内传动轴相适应；于所述主碾压筒的远离所述第一传动座的一端凹设有旋转定位槽，所述旋转定位槽和所述旋转座相适应；

[0007] 所述升降调节架包括主调节座、穿设于所述主调节座内的支撑梁、旋设于所述支撑梁上且压紧于所述主调节座的端部的第一固定件、旋设于所述主调节座上的摇杆、设置于所述支撑梁的端部的第一锁定套筒、穿设于所述第一锁定套筒内的第一立柱、设置于所述支撑梁的远离所述第一锁定套筒的一端的第二锁定套筒、穿设于所述第二锁定套筒内的第二立柱、旋设于所述第二立柱的上端的第一安装件、旋设于所述第一立柱的上端的第二安装件和设置于所述第二安装件的上侧的卡接牙；

[0008] 所述主调节座为圆筒状，沿着所述主调节座的轴向于所述主调节座内穿设有第一安装孔，所述第一安装孔和所述支撑梁相适应；所述第一固定件的外壁为曲面；所述支撑梁为圆柱状；沿着所述第一锁定套筒的轴向于所述第一锁定套筒内穿设有第一锁定腔，所述第一锁定腔和所述第一立柱相适应；所述第一立柱为圆柱状；所述第二安装件的结构和所述第一安装 件的结构一致；所述第二安装件为椭球状；沿着所述第二安装件的径向于所述第二安装件（内穿设有内旋接槽，所述内旋接槽和所述第一立柱相适应；于所述第二安装件的上部凹设有固定牙槽，所述固定牙槽和所述卡接牙相适应；

[0009] 本实用新型的优点在于：该种压平机械采用压平部件的设计，通过压平部件大大提高了压平效果，另外，该种压平机械采用支撑部件与升降调节架的设计，提高了支撑力度与可调节性，有利于提高生产效率；该种压平机械结构简单，便于操作与维修，占地面积小，其实用性非常高。

附图说明

[0010] 图 1 是本实用新型的压平机械的主视图；

[0011] 图 2 是本实用新型的压平机械的的压平部件的结构示意图；

[0012] 图 3 是是本实用新型的压平机械的升降调节架的结构示意图；

[0013] 其中：1- 主机架；2- 输送导向部件；3- 压平部件；31- 主碾压筒；32- 卡接脚；33- 辅助支撑杆；34- 内传动轴；35- 第一传动座；36- 支撑环；37- 辅助压板；38- 侧边调节球；39- 侧边拉杆；4- 驱动部件；5- 支撑部件；6- 升降调节架；61- 第一安装件；62- 第二安装件；63- 卡接牙；64- 第一立柱；65- 第一锁定套筒；66- 支撑梁；67- 第一固定件；68- 摇杆；69- 主调节座；610- 第二锁定套筒；611- 第二立柱；7- 旋转座。

具体实施方式

[0014] 为了使本实用新型实现的技术手段、创作特征、达成目的与功效易于明白了解，下面结合图示与具体实施例，进一步阐述本实用新型。

[0015] 结合图 1 至图 3 对本实用新型的压平机械进行详细说明。

[0016] 一种压平机械，包括主机架 (1)，还包括设置于所述主机架 (1) 的上 部的输送导向部件 (2)、设置于所述主机架 (1) 的一侧的侧壁上的旋转座 (7)、旋设于所述旋转座 (7) 上的压平部件 (3)、旋设于所述压平部件 (3) 的远离所述旋转座 (7) 的一端的驱动部件 (4)、设置于所述主机架 (1) 的下部的升降调节架 (6) 和设置于所述升降调节架 (6) 的上端的支撑部件 (5)；所述压平部件 (3) 包括主碾压筒 (31)、沿着所述主碾压筒 (31) 的轴向穿设于所述主碾压筒 (31) 内的内传动轴 (34)、旋设于所述内传动轴 (34) 上的支撑环 (36)、旋设于所述内传动轴 (34) 的端部的第一传动座 (35)、设置于所述内传动轴 (34) 的外壁上的辅助支撑杆 (33)、设置于所述辅助支撑杆 (33) 的端部且压紧于所述主碾压筒 (31) 的内壁上的卡接脚 (32)、设置处于所述主碾压筒 (31) 的上侧的侧边拉杆 (39)、旋设于所述侧边拉杆 (39) 的端部的侧边调节球 (38) 和旋设于两个所述侧边调节球 (38) 的中间的辅助压板 (37)；

[0017] 所述辅助压板 (37) 为立方体；所述侧边调节球 (38) 为球状；沿着所述侧边调节球 (38) 的径向于所述侧边调节球 (38) 内穿设有第一调节腔，所述第一调节腔和所述侧边

拉杆 (39) 相适应 ;所述侧边拉杆 (39) 相对于所述主碾压筒 (31) 的轴向倾斜设置 ;所述卡接脚 (32) 为立方体 ;于所述卡接脚 (32) 内凹设有第一顶紧槽,所述第一顶紧槽和所述辅助支撑杆 (33) 相适应 ;于所述主碾压筒 (31) 的侧壁内凹设有第一压紧凹槽,所述第一压紧凹槽和所述卡接脚 (32) 相适应 ;所述内传动轴 (34) 为圆柱状 ;所述第一传动座 (35) 为圆台状 ;所述第一传动座 (35) 和所述内传动轴 (34) 同轴 ;所述支撑环 (36) 为圆环状 ;于所述支撑环 (36) 内穿设有第一旋转导向孔,所述第一旋转导向孔和所述内传动轴 (34) 相适应 ;于所述主碾压筒 (31) 的远离所述第一传动座 (35) 的一端凹设有旋转定位槽,所述旋转定位槽和所述旋转座 (7) 相适应 ;

[0018] 所述升降调节架 (6) 包括主调节座 (69)、穿设于所述主调节座 (69) 内的支撑梁 (66)、旋设于所述支撑梁 (66) 上且压紧于所述主调节座 (69) 的端部的第一固定件 (67)、旋设于所述主调节座 (69) 上的摇杆 (68)、设置于所述支撑梁 (66) 的端部的第一锁定套筒 (65)、穿设于所述第一锁定套筒 (65) 内的第一立柱 (64)、设置于所述支撑梁 (66) 的远离所述第一锁定套筒 (65) 的一端的第二锁定套筒 (610)、穿设于所述第二锁定套筒 (610) 内的第二立柱 (611)、旋设于所述第二立柱 (611) 的上端的第一安装件 (61)、旋设于所述第一立柱 (64) 的上端的第二安装件 (62) 和设置于所述第二安装件 (62) 的上侧的卡接牙 (63) ;

[0019] 所述主调节座 (69) 为圆筒状,沿着所述主调节座 (69) 的轴向于所述主调节座 (69) 内穿设有第一安装孔,所述第一安装孔和所述支撑梁 (66) 相适应 ;所述第一固定件 (67) 的外壁为曲面 ;所述支撑梁 (66) 为圆柱状 ;沿着所述第一锁定套筒 (65) 的轴向于所述第一锁定套筒 (65) 内穿设有第一锁定腔,所述第一锁定腔和所述第一立柱 (64) 相适应 ;所述第一立柱 (64) 为圆柱状 ;所述第二安装件 (62) 的结构和所述第一安装件 (61) 的结构一致 ;所述第二安装件 (62) 为椭球状 ;沿着所述第二安装件 (62) 的径向于所述第二安装件 (62) 内穿设有内旋接槽,所述内旋接槽和所述第一立柱 (64) 相适应 ;于所述第二安装件 (62) 的上部凹设有固定牙槽,所述固定牙槽和所述卡接牙 (63) 相适应。

[0020] 以上显示和描述了本实用新型的基本原理、主要特征和本实用新型的优点。本行业的技术人员应该了解,本实用新型不受上述实施例的限制,上述实施例和说明书中描述的只是说明本实用新型的原理,在不脱离本实用新型精神和范围的前提下本实用新型还会有各种变化和改进,这些变化和改进都落入要求保护的本实用新型范围内。本实用新型要求保护范围由 所附的权利要求书及其等同物界定。

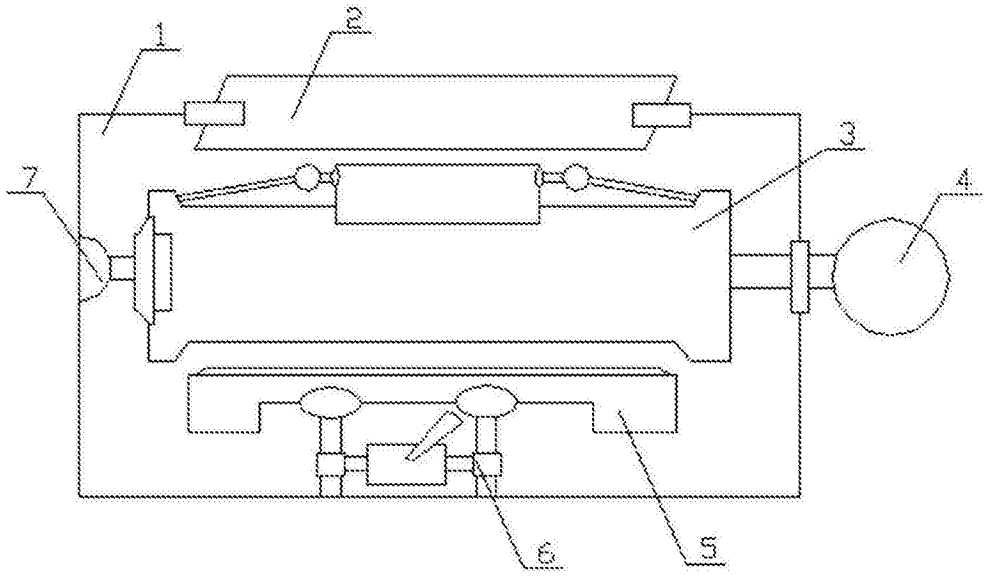

图 1

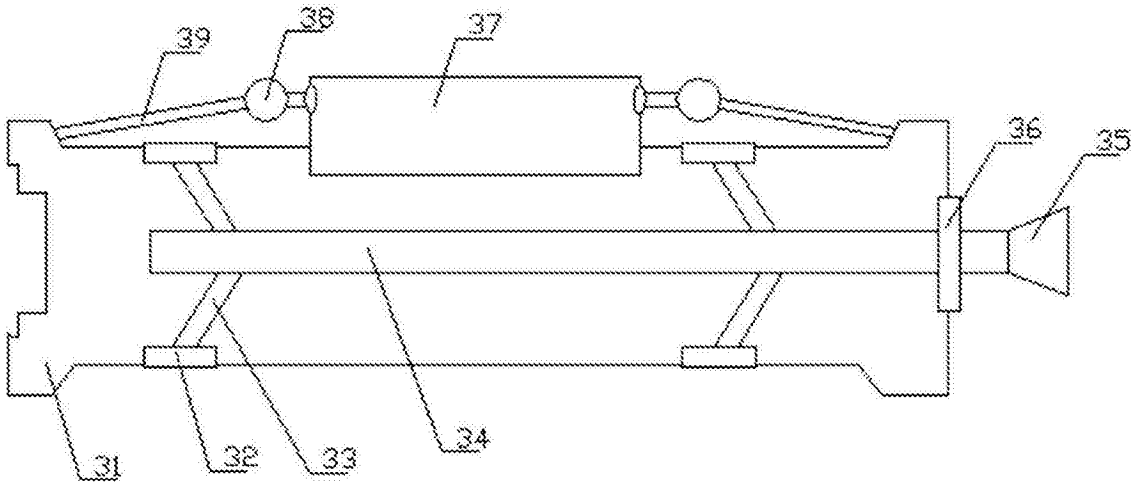

图 2

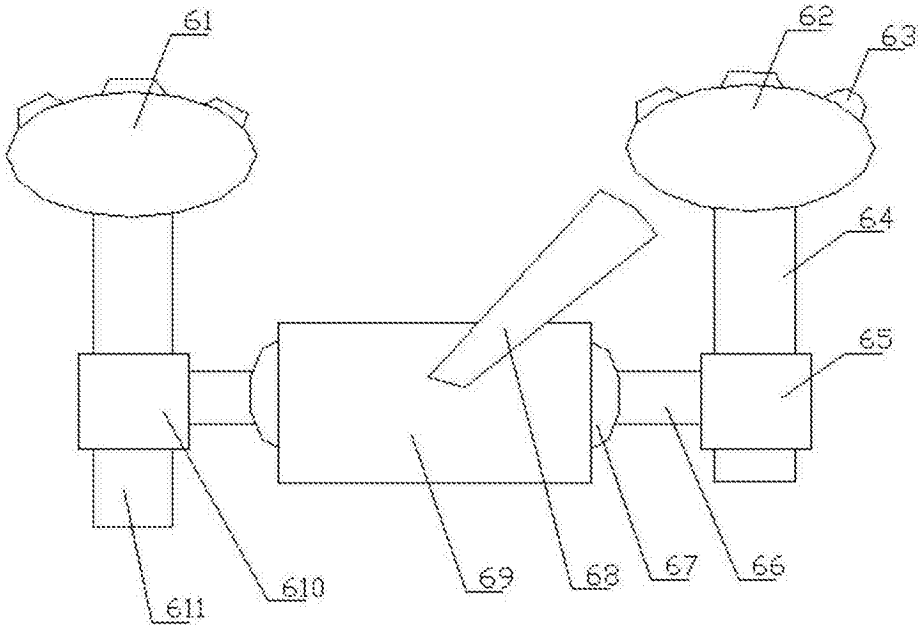

图 3