(19)国家知识产权局

(12)实用新型专利

(10)授权公告号 CN 218636290 U
(45)授权公告日 2023.03.17

(21)申请号 202222935826.X

(22)申请日 2022.11.04

(73)专利权人 中国人民解放军陆军军医大学第一附属医院
地址 400038 重庆市沙坪坝区高滩岩正街30号

(72)发明人 文译翎 黄兴琴 蒋琳玲 杨丽莎 姚远友

(74)专利代理机构 重庆鼎慧峰合知识产权代理事务所(普通合伙) 50236
专利代理师 徐璞

(51)Int.Cl.
A61G 13/10(2006.01)
A61B 46/20(2016.01)

权利要求书1页 说明书4页 附图3页

(54)实用新型名称

骨穿方巾固定装置

(57)摘要

本实用新型提供了骨穿方巾固定装置,包括压绳;固定部,其能够与病床的侧沿可拆卸连接,两根压绳分别连接于两个固定部之间,以使压绳与固定部之间包围形成方巾放置区域;及下压组件,于每根压绳上各设置两个,用于下压方巾的边角,以使方巾能够完全贴于患者皮肤上。本实用新型提供的骨穿方巾固定装置,利用固定部,将患者的身体置于病床与压绳之间,使压绳对患者的身体形成压紧力,将方巾置于压绳下后能够将方巾固定于患者皮肤上,并利用下压组件将方巾四角下压,实现将方巾整体贴合于患者皮肤上,操作方便且固定牢靠。

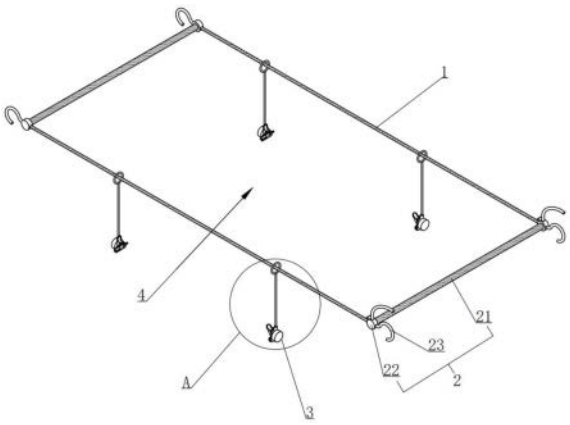

CN 218636290 U

1.骨穿方巾固定装置,其特征在于,包括:

压绳;

固定部,其能够与病床的侧沿可拆卸连接,两根所述压绳分别连接于两个固定部之间,以使所述压绳与固定部之间包围形成方巾放置区域;及

下压组件,于每根所述压绳上各设置两个,用于下压方巾的边角,以使方巾能够完全贴于患者皮肤上。

2.根据权利要求1所述的骨穿方巾固定装置,其特征在于,所述固定部包括连接绳、连接块和挂钩,两个所述连接块分别安装于连接绳的两端,每个所述连接块上均设置有挂钩,同一根所述连接绳上的两个连接块分别与两根压绳的端部连接。

3.根据权利要求2所述的骨穿方巾固定装置,其特征在于,所述连接块上设置有调节孔,所述调节孔内可滑动地安装有调节块,所述调节块与调节孔底部之间安装有弹性件,所述弹性件能够提供将调节块顶出调节孔的弹性力,所述压绳的端部从连接块的一侧可滑动地穿入调节孔内并滑动贯穿调节块,并从所述连接块的另一侧滑动穿出。

4.根据权利要求1所述的骨穿方巾固定装置,其特征在于,所述下压组件包括滑动圈、吊丝、固定夹和加重件,所述滑动圈可滑动地套设在压绳上,所述吊丝的一端与滑动圈连接且另一端与固定夹连接,所述加重件安装于固定夹上。

5.根据权利要求1所述的骨穿方巾固定装置,其特征在于,所述压绳为弹性绳,且所述压绳的外侧套设有编织线套。

骨穿方巾固定装置

技术领域

[0001] 本实用新型涉及骨髓穿刺器具领域，具体涉及骨穿方巾固定装置。

背景技术

[0002] 骨髓穿刺术是采取骨髓液的一种常用诊断技术，其检查内容包括细胞学、原虫和细菌学等几个方面。适用于各种血液病的诊断、鉴别诊断及治疗随访；不明原因的红细胞、白细胞、血小板数量增多或减少及形态学异常；不明原因发热的诊断与鉴别诊断，可作骨髓培养，骨髓涂片找寄生虫等。

[0003] 在进行骨髓穿刺时，对卫生安全的要求很高，应避免穿刺点受到污染，防止伤口感染，在穿刺前需要对穿刺点周围进行充分消毒，用医用方巾将患者穿刺点附近的皮肤覆盖遮挡并使方巾洞口留出穿刺点位置，此后在进行骨髓穿刺时不可再触碰其他地方，避免医护人员的双手或穿刺器具受到污染。现目前通常用胶布将方巾临时固定在患者身体上，但是由于方巾本身质地较轻且患者身体皮肤会出油出汗，胶布很难在患者皮肤上粘贴牢靠，导致方巾易移动或滑落，医护人员若用手重新放置方巾，又会令手触碰到其他地方而受到污染，增大了患者伤口感染的风险。并且，骨髓穿刺的医用器具均需要从消毒容器中取出，但由于消毒液会使胶布丧失粘性，故胶布不能置于消毒容器内消毒，导致胶布不仅不能被有效消毒，还导致进行骨髓穿刺的医护人员双手不能触碰胶布，需要由另一医护人员进行胶布的固定操作，致使操作变麻烦，还增加了器具污染的风险。因此，亟需提出一种骨穿方巾固定装置，以防止方巾移动或滑落，同时降低穿刺器具受到污染的风险。

实用新型内容

[0004] 针对现有技术存在的不足，本实用新型提出骨穿方巾固定装置，以防止在骨髓穿刺时方巾发生移动或滑落，同时降低穿刺器具受到污染的风险。

[0005] 本实用新型的目的通过以下技术方案实现：

[0006] 本实用新型提供的骨穿方巾固定装置，包括：

[0007] 压绳；

[0008] 固定部，其能够与病床的侧沿可拆卸连接，两根所述压绳分别连接于两个固定部之间，以使所述压绳与固定部之间包围形成方巾放置区域；及

[0009] 下压组件，于每根所述压绳上各设置两个，用于下压方巾的边角，以使方巾能够完全贴于患者皮肤上。

[0010] 进一步的，所述固定部包括连接绳、连接块和挂钩，两个所述连接块分别安装于连接绳的两端，每个所述连接块上均设置有挂钩，同一根所述连接绳上的两个连接块分别与两根压绳的端部连接。

[0011] 进一步的，所述连接块上设置有调节孔，所述调节孔内可滑动地安装有调节块，所述调节块与调节孔底部之间安装有弹性件，所述弹性件能够提供将调节块顶出调节孔的弹性力，所述压绳的端部从连接块的一侧可滑动地穿入调节孔内并滑动贯穿调节块，并从所

述连接块的另一侧滑动穿出。

[0012] 进一步的，所述下压组件包括滑动圈、吊丝、固定夹和加重件，所述滑动圈可滑动地套设在压绳上，所述吊丝的一端与滑动圈连接且另一端与固定夹连接，所述加重件安装于固定夹上。

[0013] 进一步的，所述压绳为弹性绳，且所述压绳的外侧套设有编织线套。

[0014] 由上述技术方案可知，本实用新型提供的骨穿方巾固定装置，利用固定部，将患者的身体置于病床与压绳之间，使压绳对患者的身体形成压紧力，将方巾置于压绳下后能够将方巾固定于患者皮肤上，并利用下压组件将方巾四角下压，实现将方巾整体贴合于患者皮肤上，操作方便且固定牢靠；连接绳能够折叠收纳，便于放入消毒容器内消毒，且能够根据需要调节两个连接块之间的间距，进而实现对两根压绳的距离调节；利用调节孔、调节块和弹性件，能够对两固定部之间的压绳的长度进行调节，使压绳能够根据患者体型做出适应性调整；利用加重件的重力效果，使方巾四角夹持在固定夹上自然下垂并贴向患者皮肤，有利于防止方巾四角掀起妨碍穿刺操作；并且，本装置能够重复多次使用，利用压绳和连接绳的可折叠性能，还能够将本装置与方巾一同放入消毒容器内进行消毒，使用时可一同取出，方便操作，降低了穿刺器具受到污染的风险。

附图说明

[0015] 为了更清楚地说明本实用新型具体实施方式，下面将对具体实施方式中所需要使用的附图作简单地介绍。在所有附图中，各元件或部分并不一定按照实际的比例绘制。

[0016] 图1为本实用新型骨穿方巾固定装置一实施方式的立体结构示意图；

[0017] 图2为图1中A处的局部放大图；

[0018] 图3为本实用新型骨穿方巾固定装置一实施方式中压绳安装于固定部上的结构示意图的剖视图；

[0019] 图4为本实用新型骨穿方巾固定装置一实施方式中压绳的断面结构示意图；

[0020] 附图标记：

[0021] 压绳1，编织线套11；

[0022] 固定部2，连接绳21，连接块22，调节孔221，调节块222，弹性件223，挂钩23；

[0023] 下压组件3，滑动圈31，吊丝32，固定夹33，加重件34；

[0024] 方巾放置区域4。

具体实施方式

[0025] 为使本实用新型的上述目的、特征和优点能够更加明显易懂，下面结合附图对本实用新型的具体实施方式做详细的说明。在下面的描述中阐述了很多具体细节以便于充分理解本实用新型。但是本实用新型能够以很多不同于在此描述的其它方式来实施，本领域技术人员可以在不违背本实用新型内涵的情况下做类似改进，因此实用新型不受下面公开的具体实施的限制。

[0026] 需要说明的是，当元件被称为“固定于”另一个元件，它可以直接在另一个元件上或者也可以存在居中的元件。当一个元件被认为是“连接”另一个元件，它可以是直接连接到另一个元件或者可能同时存在居中元件。本文所使用的术语“垂直的”、“水平的”、“左”、

“右”以及类似的表述只是为了说明的目的，并不表示是唯一的实施方式。

[0027] 除非另有定义，本文所使用的所有的技术和科学术语与属于本实用新型的技术领域的技术人员通常理解的含义相同。本文中在本实用新型的说明书中所使用的术语只是为了描述具体的实施方式的目的，不是旨在于限制本实用新型。

[0028] 如图1-4所示，本实施方式提供的骨穿方巾固定装置，包括压绳1，固定部2和下压组件3。

[0029] 请参阅图1，压绳1用于将医用方巾压覆于患者身体上，防止方巾移动。如图4所示，优选的，压绳1为弹性绳，具体可选用弹性橡胶材质，使得压绳1具有一定的伸缩延展性，从而使压绳1能够根据患者的体型进行适应性伸缩调整，提升患者的舒适度。进一步的，压绳1的外侧套设有编织线套11，有利于防止压绳1受到外界剐蹭磨损，防止压绳1断裂，提高压绳1的耐用性。

[0030] 请参阅图1和图3，固定部2能够与病床的侧沿可拆卸连接，两根压绳1分别连接于两个固定部2之间，以使压绳1与固定部2之间包围形成方巾放置区域4。在具体使用时，通过将两个固定部2分别安装于病床的两侧，使得压绳1能够压放于患者身体上，进而能够将医用方巾置于方巾放置区域4内固定。

[0031] 在一实施方式中，固定部2包括连接绳21、连接块22和挂钩23，两个连接块22分别安装于连接绳21的两端，每个连接块22上均设置有挂钩23，同一根连接绳21上的两个连接块22分别与两根压绳1的端部连接。在具体使用时，连接绳21可折叠收纳，便于放入消毒容器中进行消毒处理，通过挂钩23挂置于病床侧沿，拆装方便快捷。

[0032] 由于不同患者的体型均有所差异，为了使压绳1与患者身体贴合更牢靠，防止方巾滑落，如图3所示，更进一步的，连接块22上设置有调节孔221，调节孔221内可滑动地安装有调节块222，调节块222与调节孔221底部之间安装有弹性件223，弹性件223能够提供将调节块222顶出调节孔221的弹性力，弹性件223可选用弹簧或弹性橡胶，压绳1的端部从连接块22的一侧可滑动地穿入调节孔221内并滑动贯穿调节块222，并从连接块22的另一侧滑动穿出。调节块222在弹性件223的弹性力作用下向外顶出，同时将贯穿自身的部分压绳1向调节孔221外拉，使调节块222内的压绳1与连接块22内的压绳1错开，从而实施固定。在需要调节时，向调节孔221内按压调节块222即可取消对压绳1的固定，从而能够调节压绳1的长短。

[0033] 请参阅图1和图2，下压组件3于每根压绳1上各设置两个，用于下压方巾的边角，以使方巾能够完全贴于患者皮肤上。

[0034] 具体的，下压组件3包括滑动圈31、吊丝32、固定夹33和加重件34，滑动圈31可滑动地套设在压绳1上，吊丝32的一端与滑动圈31连接且另一端与固定夹33连接，加重件34安装于固定夹33上。在具体使用时，在将方巾压放于患者身体与压绳1之间后，使各个固定架33夹持住方巾的四角，并使其在加重件34的重力作用下自然下垂，再滑动滑动圈31使固定架33靠向患者身体即可将方巾紧贴患者皮肤。其中，加重件34可以是橡胶块或金属块。

[0035] 本实用新型提供的骨穿方巾固定装置，在具体使用时，患者在病床上采取侧卧位等待穿刺，将本装置从消毒容器中取出，使压绳1置于患者身体上方并分别将两个固定部2安装于病床两侧，将方巾放置于穿刺点的皮肤上，并拨起压绳1将方巾压住，对方巾的两侧进行固定，再用固定夹33夹住方巾四角，并使其在加重件34的重力作用下自然下垂，再滑动滑动圈31使固定架33靠向患者身体即可将方巾紧贴患者皮肤，实现对方巾的整体固定。

[0036] 本实用新型利用固定部2,将患者的身体置于病床与压绳1之间,使压绳1对患者的身体形成压紧力,将方巾置于压绳1下后能够将方巾固定于患者皮肤上,并利用下压组件3将方巾四角下压,实现将方巾整体贴合于患者皮肤上,操作方便且固定牢靠;连接绳21能够折叠收纳,便于放入消毒容器内消毒,且能够根据需要调节两个连接块22之间的间距,进而实现对两根压绳1的距离调节;利用调节孔221、调节块222和弹性件223,能够对两固定部2之间的压绳1的长度进行调节,使压绳1能够根据患者体型做出适应性调整;利用加重件34的重力效果,使方巾四角夹持在固定夹33上自然下垂并贴向患者皮肤,有利于防止方巾四角掀起妨碍穿刺操作;并且,本装置能够重复多次使用,利用压绳和连接绳的可折叠性能,还能够将本装置与方巾一同放入消毒容器内进行消毒,使用时可一同取出,方便操作,降低了穿刺器具受到污染的风险。

[0037] 以上实施方式仅用以说明本实用新型的技术方案,而非对其限制;尽管参照前述各实施方式对本实用新型进行了详细的说明,本领域的普通技术人员应当理解:其依然可以对前述各实施方式所记载的技术方案进行修改,或者对其中部分或者全部技术特征进行等同替换;而这些修改或者替换,并不使相应技术方案的本质脱离本实用新型各实施方式技术方案的范围,其均应涵盖在本实用新型的权利要求和说明书的范围当中。

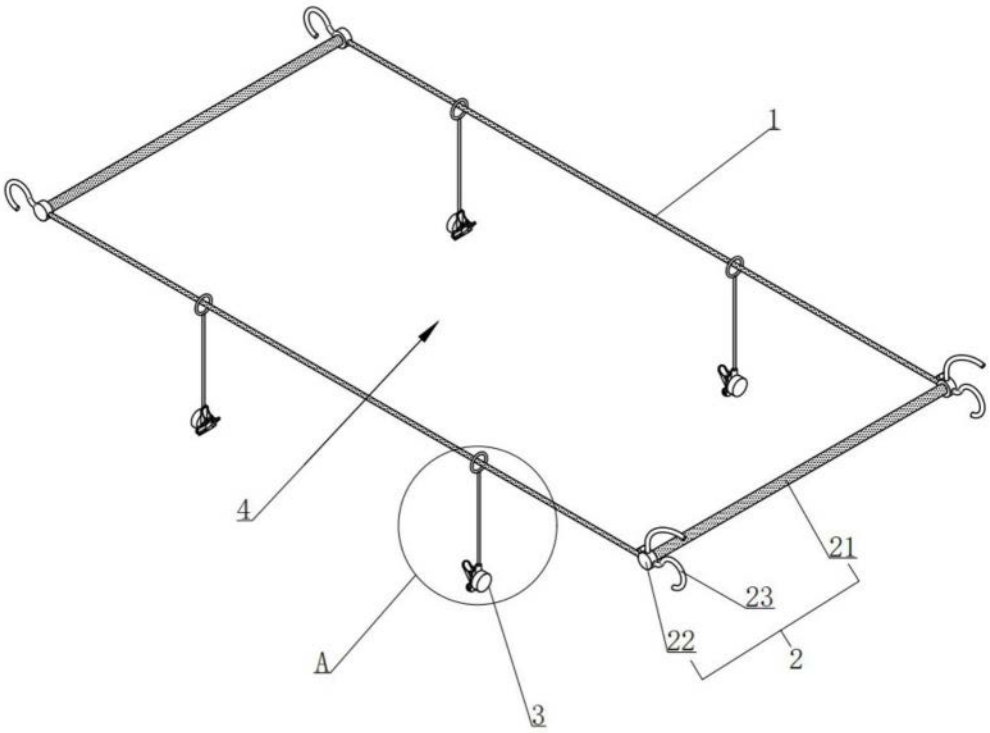

图1

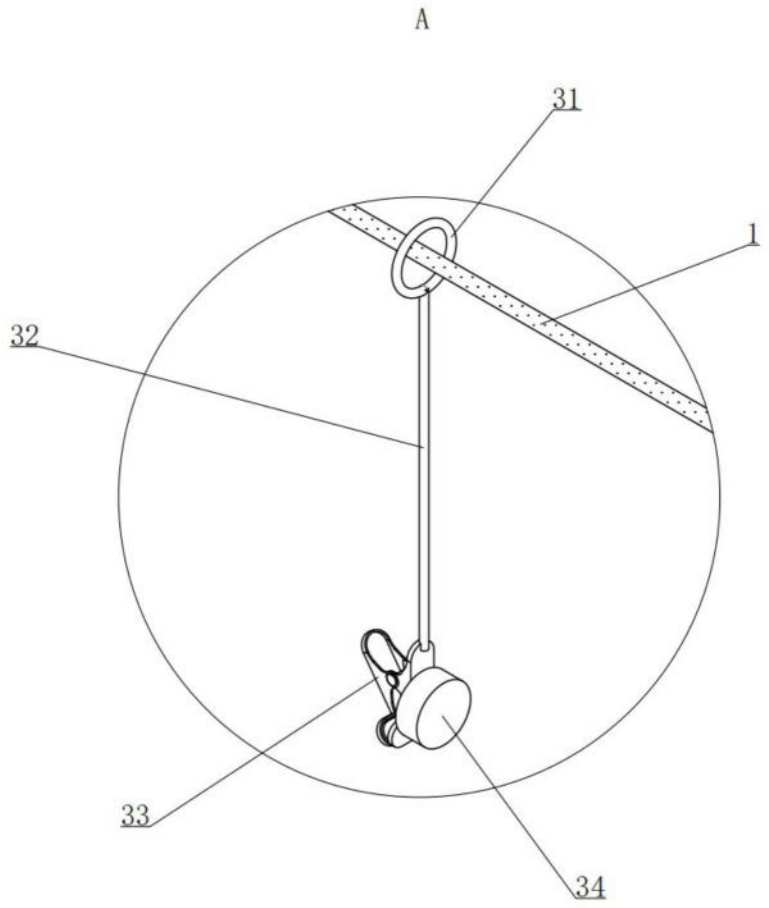

图2

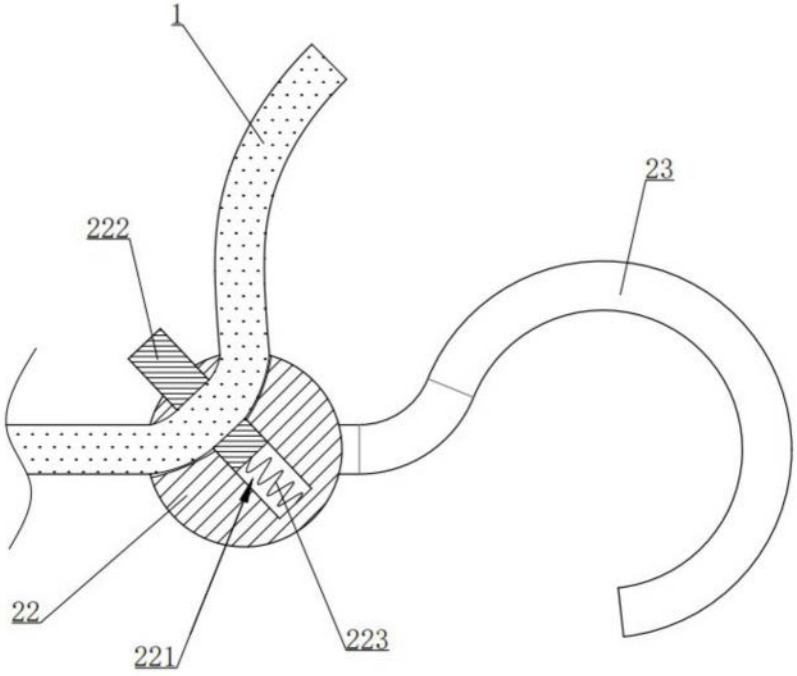

图3

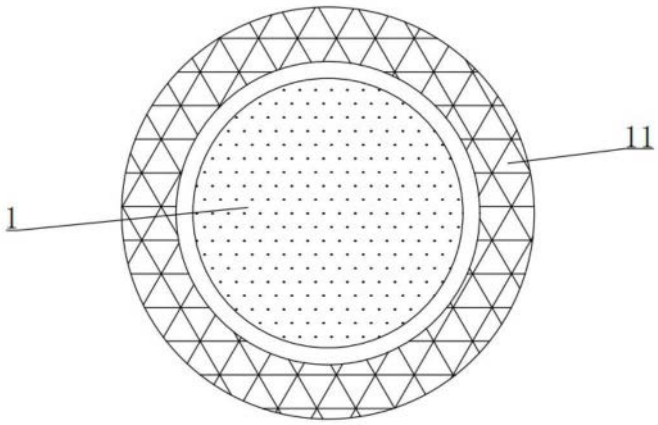

图4