(19)中华人民共和国国家知识产权局

(12)实用新型专利

(10)授权公告号 CN 212480619 U
(45)授权公告日 2021.02.05

(21)申请号 202021097217.6

(22)申请日 2020.06.15

(73)专利权人 南京海盛达信息工程有限公司
地址 210000 江苏省南京市玄武区珠江路333号3层3C25

(72)发明人 钱晓亚 欧阳春 周坤 钱旺

(51)Int.Cl.
F16M 11/04(2006.01)
F16M 11/28(2006.01)
G03B 21/54(2006.01)
H04N 7/15(2006.01)
H04N 9/31(2006.01)

权利要求书1页 说明书3页 附图4页

(54)实用新型名称

一种方向可调型多功能会议主机

(57)摘要

本实用新型公开了一种方向可调型多功能会议主机，会议主机基体底端安装有限制圆板，限制圆板底端开设有限制孔，限制圆板底端安装有固定圆板，固定圆板靠近限制孔位置处滑动安装有限制杆，限制杆和固定圆板一侧均开设有销钉孔，固定圆板底端安装有固定板，固定板底端安装有固定块，固定板底端安装有丝杆，丝杆底端安装有内螺纹管，通过转动限制圆板带动会议主机基体进行旋转，从而应对投影仪的投射角度不同的需要，通过转动丝杆带动固定板的角度进行改变，从而实现对会议主机基体的的高度的改变，使得在使用会议主机时可以快速的对其所在的角度和高度的改变，便于对投影仪的投射角度进行调节。

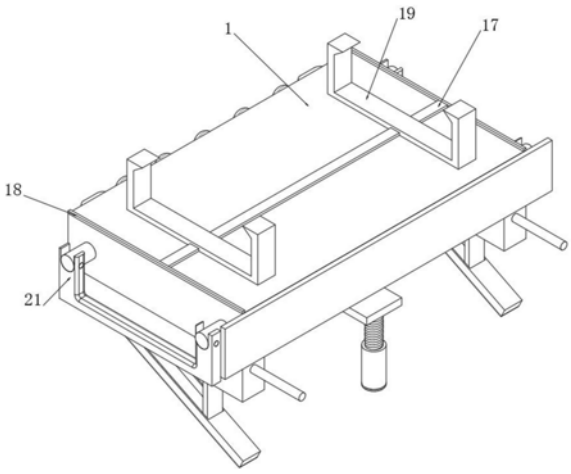

CN 212480619 U

1.一种方向可调型多功能会议主机，包括会议主机基体(1)，其特征在于：所述会议主机基体(1)底端固定安装有限制圆板(2)，所述限制圆板(2)底端均匀开设有限制孔(3)，所述限制圆板(2)底端转动安装有固定圆板(4)，所述固定圆板(4)靠近限制孔(3)位置处滑动安装有限制杆(5)，所述限制杆(5)和固定圆板(4)一侧均开设有销钉孔(6)，所述固定圆板(4)底端中部固定安装有固定板(7)，所述固定板(7)底端一侧通过螺钉安装有固定块(8)，所述固定板(7)底端远离固定块(8)位置处转动安装有丝杆(9)，所述丝杆(9)底端转动安装有内螺纹管(10)；

所述会议主机基体(1)底端两侧均通过螺钉安装有放置盒(11)，所述放置盒(11)内侧转动安装有支撑杆(12)，所述放置盒(11)内部滑动安装有固定杆(13)，所述放置盒(11)内侧靠近固定杆(13)两侧底端位置处均开设有滑动槽(14)，所述固定杆(13)一端转动安装于支撑杆(12)内侧，所述支撑杆(12)底端开设有安装槽(15)，所述固定杆(13)一侧底端铰接安装有电动伸缩杆(16)，所述电动伸缩杆(16)一侧贯穿安装于放置盒(11)内侧，所述电动伸缩杆(16)输入端与外部电源输出端电性连接。

2.根据权利要求1所述的一种方向可调型多功能会议主机，其特征在于，所述限制圆板(2)直径与固定圆板(4)直径相等，所述限制孔(3)直径与限制杆(5)直径相等，所述限制杆(5)通过销钉与固定圆板(4)相连接，所述限制杆(5)嵌入安装于限制孔(3)内侧。

3.根据权利要求1所述的一种方向可调型多功能会议主机，其特征在于，所述会议主机基体(1)顶端中部固定安装有滑动条(17)，所述会议主机基体(1)顶端位于滑动条(17)两端位置处均安装有限制条(18)，所述会议主机基体(1)顶端均滑动安装有固定卡(19)，所述固定卡(19)底端嵌入安装于滑动条(17)顶端。

4.根据权利要求3所述的一种方向可调型多功能会议主机，其特征在于，所述滑动条(17)高度与限制条(18)高度相等，所述限制条(18)长度与会议主机基体(1)宽度相等。

5.根据权利要求1所述的一种方向可调型多功能会议主机，其特征在于，所述会议主机基体(1)两侧均等距固定安装有连接柱(20)，两个相邻所述连接柱(20)一侧转动安装有把手(21)。

6.根据权利要求1所述的一种方向可调型多功能会议主机，其特征在于，所述支撑杆(12)长度和宽度分别与放置盒(11)内侧长度和宽度相等，所述固定杆(13)长度和宽度分别与安装槽(15)长度和宽度相等。

一种方向可调型多功能会议主机

技术领域

[0001] 本实用新型涉及会议主机技术领域，具体为一种方向可调型多功能会议主机。

背景技术

[0002] 会议系统主机是一个控制设备，可以控制所有会议列席单元，从而实现如先进先去，限制发言、选举表决的数据收集统计等等功能，现在使用的会议主机在平常使用时方向固定，故而需要一种方向可调节的会议主机，在需要进行临时会议或小型会议时，一般将投影仪和会议主机直接安装在一起，从而便于快速的对会议进行展开。

[0003] 但是目前市场上的会议主机在使用时对其方向进行调节，且不能根据实际使用情况改变其所在的方向，导致了在使用时不便捷且无法应对不同的使用情况，不便于使用。

实用新型内容

[0004] 本实用新型提供一种方向可调型多功能会议主机，可以有效解决上述背景技术中提出在使用时对其方向进行调节，且不能根据实际使用情况改变其所在的方向，导致了在使用时不便捷且无法应对不同的使用情况，不便于使用的问题。

[0005] 为实现上述目的，本实用新型提供如下技术方案：一种方向可调型多功能会议主机，包括会议主机基体，所述会议主机基体底端固定安装有限制圆板，所述限制圆板底端均匀开设有限制孔，所述限制圆板底端转动安装有固定圆板，所述固定圆板靠近限制孔位置处滑动安装有限制杆，所述限制杆和固定圆板一侧均开设有销钉孔，所述固定圆板底端中部固定安装有固定板，所述固定板底端一侧通过螺钉安装有固定块，所述固定板底端远离固定块位置处转动安装有丝杆，所述丝杆底端转动安装有内螺纹管；

[0006] 所述会议主机基体底端两侧均通过螺钉安装有放置盒，所述放置盒内侧转动安装有支撑杆，所述放置盒内部滑动安装有固定杆，所述放置盒内侧靠近固定杆两侧底端位置处均开设有滑动槽，所述固定杆一端转动安装于支撑杆内侧，所述支撑杆底端开设有安装槽，所述固定杆一侧底端铰接安装有电动伸缩杆，所述电动伸缩杆一侧贯穿安装于放置盒内侧，所述电动伸缩杆输入端与外部电源输出端电性连接。

[0007] 优选的，所述限制圆板直径与固定圆板直径相等，所述限制孔直径与限制杆直径相等，所述限制杆通过销钉与固定圆板相连接，所述限制杆嵌入安装于限制孔内侧。

[0008] 优选的，所述会议主机基体顶端中部固定安装有滑动条，所述会议主机基体顶端位于滑动条两端位置处均安装有限制条，所述会议主机基体顶端均滑动安装有固定卡，所述固定卡底端嵌入安装于滑动条顶端。

[0009] 优选的，所述滑动条高度与限制条高度相等，所述限制条长度与会议主机基体宽度相等。

[0010] 优选的，所述会议主机基体两侧均等距固定安装有连接柱，两个相邻所述连接柱一侧转动安装有把手。

[0011] 优选的，所述支撑杆长度和宽度分别与放置盒内侧长度和宽度相等，所述固定杆

长度和宽度分别与安装槽长度和宽度相等。

[0012] 与现有技术相比，本实用新型的有益效果：本实用新型结构科学合理，使用安全方便：

[0013] 1.通过转动限制圆板带动会议主机基体进行旋转，从而改变会议主机基体在使用时的角度，从而应对投影仪的投射角度不同的需要，通过转动丝杆带动固定板的角度进行改变，从而实现对会议主机基体的的高度的改变，从而使得在使用会议主机时可以快速的对其所在的角度和高度的改变，便于对投影仪的投射角度进行调节。

[0014] 2.在高度改变时，固定杆滑动带动支撑杆转动，从而形成夹角，从而实现对会议主机基体的支撑，避免在转动角度和调节高度时会议主机基体晃动，从而保证会议主机基体的稳定性，通过把手便于使用人员对会议主机进行拿取。

[0015] 3.通过滑动固定卡从而实现根据长度不同的投影仪来调节固定卡的位置，从而应对不同长度的投影仪，通过限制条和滑动条便于固定卡的滑动，同时避免固定卡从滑动条上滑落。

附图说明

[0016] 附图用来提供对本实用新型的进一步理解，并且构成说明书的一部分，与本实用新型的实施例一起用于解释本实用新型，并不构成对本实用新型的限制。

[0017] 在附图中：

[0018] 图1是本实用新型的结构示意图；

[0019] 图2是本实用新型的支撑杆的结构示意图；

[0020] 图3是本实用新型的限制圆板的结构示意图；

[0021] 图4是本实用新型的固定杆的结构示意图；

[0022] 图中标号：1、会议主机基体；2、限制圆板；3、限制孔；4、固定圆板；5、限制杆；6、销钉孔；7、固定板；8、固定块；9、丝杆；10、内螺纹管；11、放置盒；12、支撑杆；13、固定杆；14、滑动槽；15、安装槽；16、电动伸缩杆；17、滑动条；18、限制条；19、固定卡；20、连接柱；21把手。

具体实施方式

[0023] 以下结合附图对本实用新型的优选实施例进行说明，应当理解，此处所描述的优选实施例仅用于说明和解释本实用新型，并不用于限定本实用新型。

[0024] 实施例：如图1-4所示，本实用新型提供技术方案，一种方向可调型多功能会议主机，包括会议主机基体1，会议主机基体1底端固定安装有限制圆板2，限制圆板2底端均匀开设有限制孔3，限制圆板2底端转动安装有固定圆板4，固定圆板4靠近限制孔3位置处滑动安装有限制杆5，限制圆板2直径与固定圆板4直径相等，限制孔3直径与限制杆5直径相等，限制杆5通过销钉与固定圆板4相连接，限制杆5嵌入安装于限制孔3内侧，从而便于对会议主机的固定安装和方向调节，限制杆5和固定圆板4一侧均开设有销钉孔6，固定圆板4底端中部固定安装有固定板7，固定板7底端一侧通过螺钉安装有固定块8，固定板7底端远离固定块8位置处转动安装有丝杆9，丝杆9底端转动安装有内螺纹管10；

[0025] 会议主机基体1底端两侧均通过螺钉安装有放置盒11，放置盒11内侧转动安装有支撑杆12，放置盒11内部滑动安装有固定杆13，放置盒11内侧靠近固定杆13两侧底端位置

处均开设有滑动槽14，支撑杆12长度和宽度分别与放置盒11内侧长度和宽度相等，固定杆13长度和宽度分别与安装槽15长度和宽度相等，使得在角度调节时会议主机的稳定，固定杆13一端转动安装于支撑杆12内侧，支撑杆12底端开设有安装槽15，固定杆13一侧底端铰接安装有电动伸缩杆16，电动伸缩杆16一侧贯穿安装于放置盒11内侧，电动伸缩杆16输入端与外部电源输出端电性连接，电动伸缩杆16的型号为YNT-03。

[0026] 会议主机基体1顶端中部固定安装有滑动条17，会议主机基体1顶端位于滑动条17两端位置处均安装有限制条18，滑动条17高度与限制条18高度相等，便于对固定卡19进行固定，限制条18长度与会议主机基体1宽度相等，会议主机基体1顶端均滑动安装有固定卡19，固定卡19底端嵌入安装于滑动条17顶端。

[0027] 会议主机基体1两侧均等距固定安装有连接柱20，两个相邻连接柱20一侧转动安装有把手21，便于对会议主机基体1的拿取和移动。

[0028] 本实用新型的工作原理及使用流程：在使用会议主机前，工作人员通过将会议主机放置在桌面等区域，通过转动会议主机调节会议主机的角度，在会议主机转动过程中，限制圆板2转动，在会议主机角度调节完成后，操作人员将限制杆5滑动插入到限制圆板2顶端的限制孔3内，从而将固定圆板4和限制圆板2进行固定，从而使得会议主机角度固定，在固定完成后转动丝杆9从而对内螺纹管10和会议主机的距离进行改变，从而改变会议主机的支撑角度，实现对不同的支撑角度的会议主机的角度的改变，在丝杆9转动带动内螺纹管10距离改变时，固定杆13在电动伸缩杆16的作用下沿滑动槽14滑动，从而将支撑杆杆12顶起，通过支撑杆12对会议主机进行支撑，从而保证在会议主机使用时不会晃动，保证了会议主机在使用时的稳定性；

[0029] 通过滑动固定卡19从而改变固定卡19所在位置，将投影仪嵌入安装于固定卡19上，从而根据所需要的投影仪大小来调节两个固定卡19的间距，从而应对大小不同的投影仪，通过固定卡19对投影仪的固定，使得在调节角度时，投影仪不会掉落，从而快速应对会议的需要。

[0030] 最后应说明的是：以上所述仅为本实用新型的优选实例而已，并不用于限制本实用新型，尽管参照前述实施例对本实用新型进行了详细的说明，对于本领域的技术人员来说，其依然可以对前述各实施例所记载的技术方案进行修改，或者对其中部分技术特征进行等同替换。凡在本实用新型的精神和原则之内，所作的任何修改、等同替换、改进等，均应包含在本实用新型的保护范围之内。

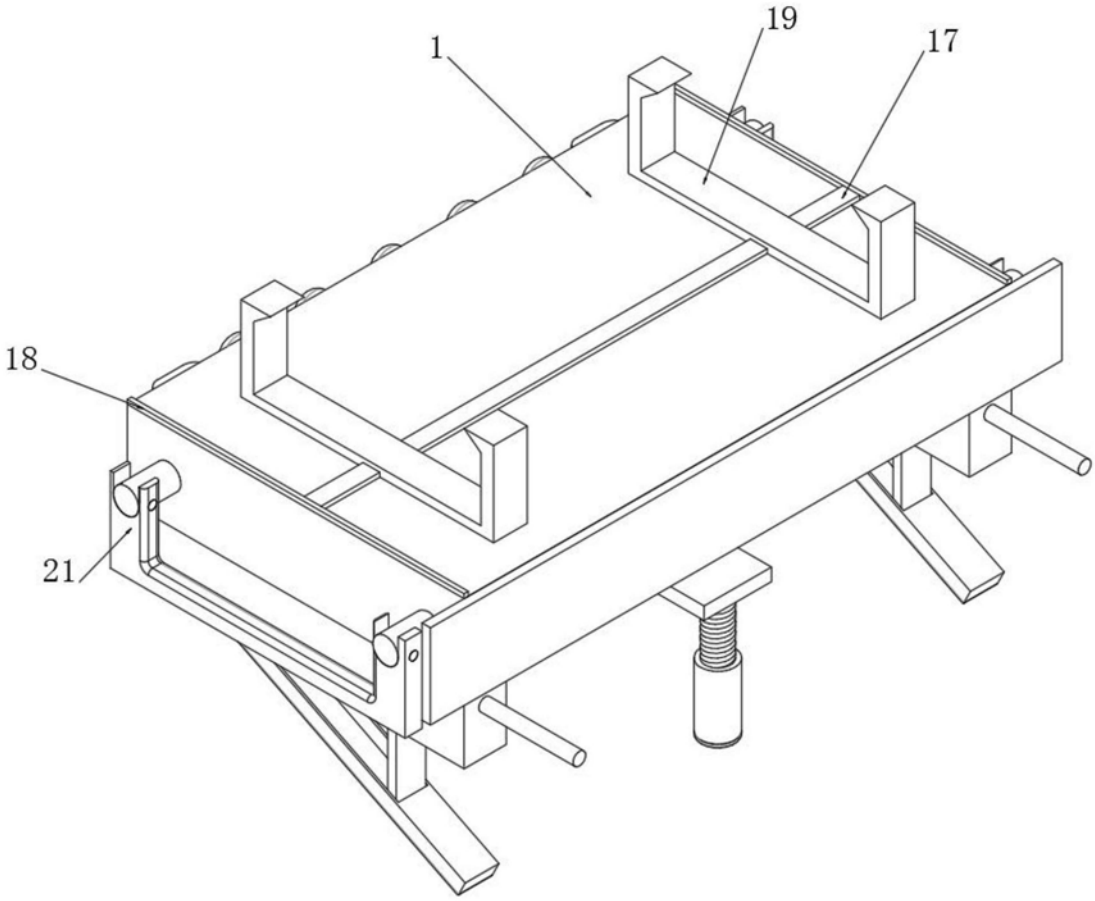

图1

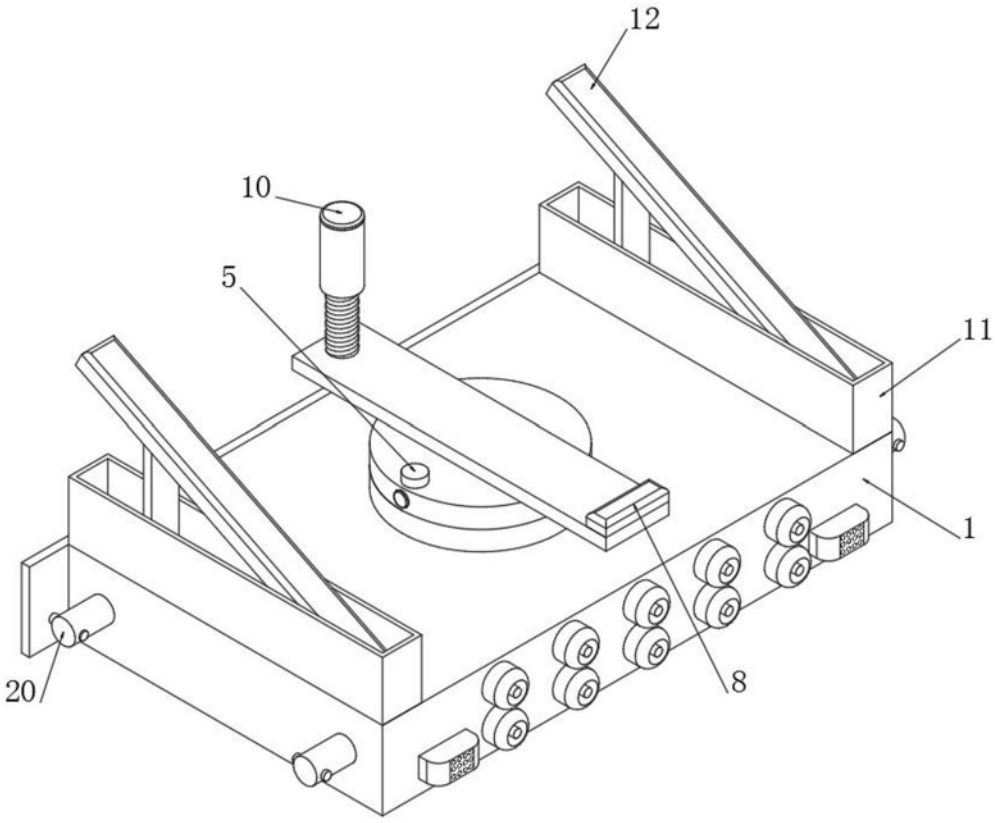

图2

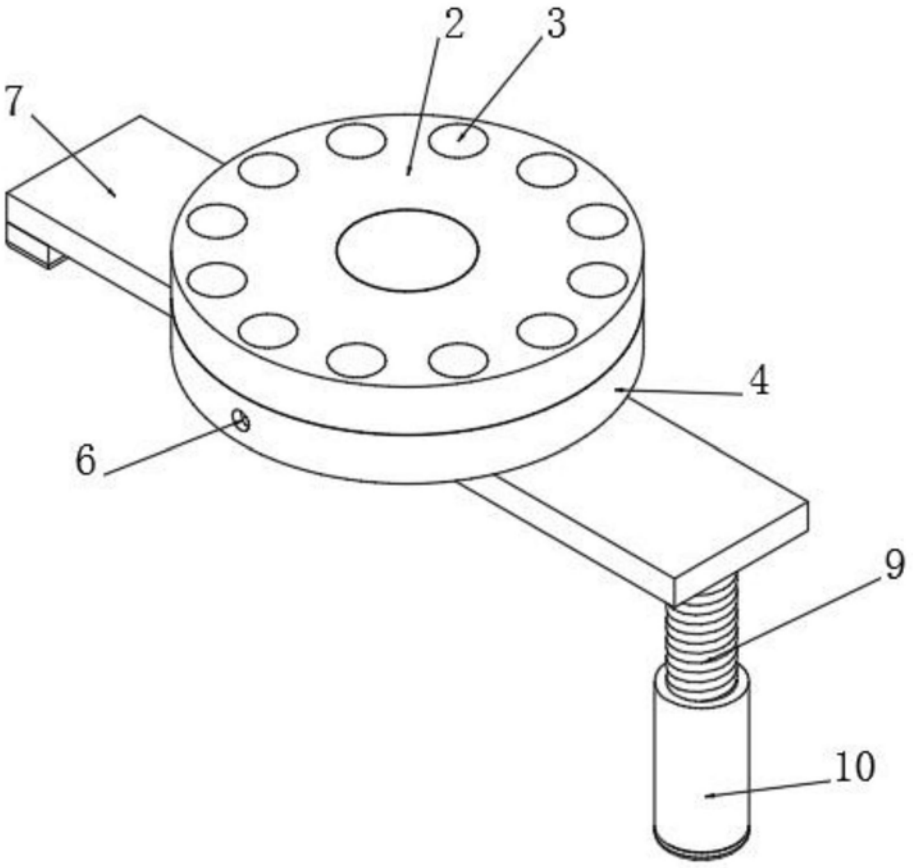

图3

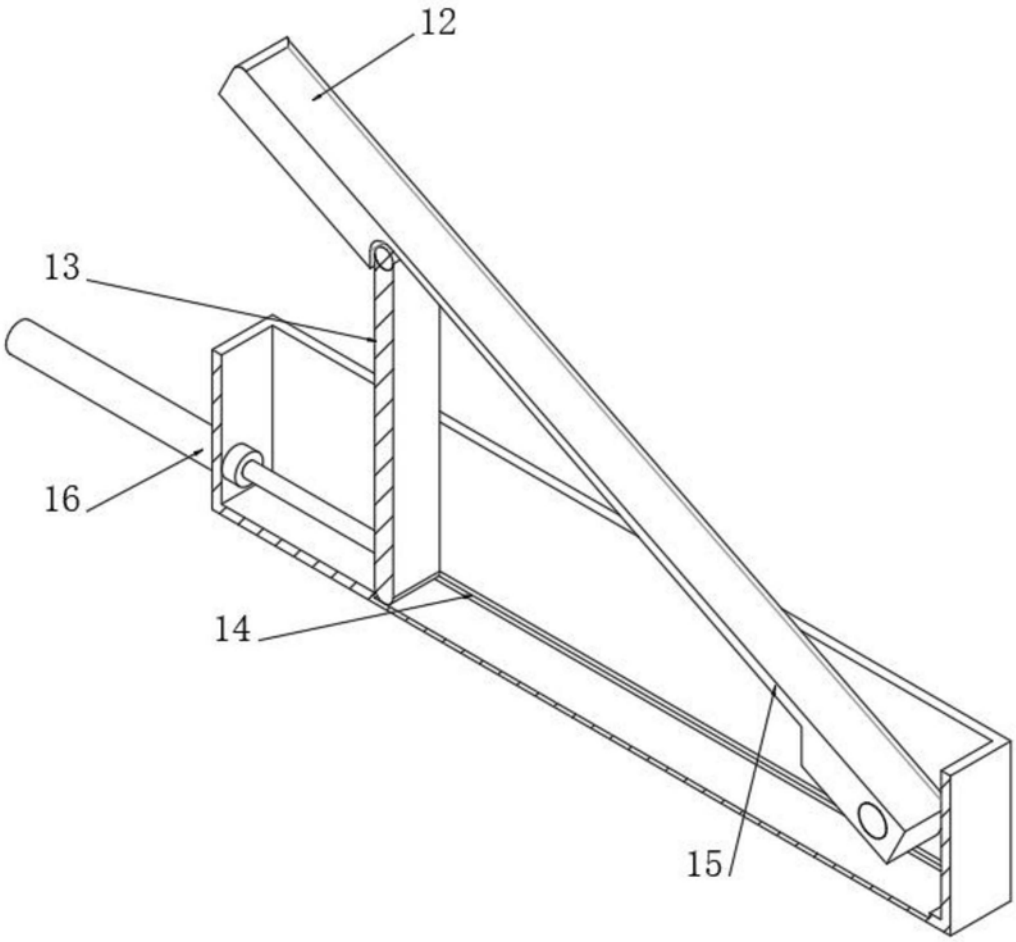

图4