(19)中华人民共和国国家知识产权局

(12)实用新型专利

(10)授权公告号 CN 203646760 U
(45)授权公告日 2014.06.18

(21)申请号 201420025120.2

(22)申请日 2014.01.16

(73)专利权人 陕西科技大学
地址 710021 陕西省西安市未央区大学园区陕西科技大学

(72)发明人 陈满儒 金心

(74)专利代理机构 西安西达专利代理有限责任公司 61202
代理人 第五思军

(51)Int.Cl.
A47B 47/00(2006.01)
A47B 45/00(2006.01)

权利要求书1页 说明书2页 附图1页

(54)实用新型名称

一种可组合的置物架

(57)摘要

本实用新型公开了一种可组合的置物架，包括：一若干个相互穿插固定的矩形置物框体，所述矩形置物框体上包括上卡槽组和下卡槽组，所述上卡槽组的朝向与下卡槽组的朝向相反，所述上卡槽组包括位于顶板上的第一卡槽和第二卡槽，一位于第一侧板上的第三卡槽以及一位于第二侧板上的第四卡槽，所述第三卡槽和第三卡槽位于同一水平位置；所述下卡槽组包括位于底板上的第五卡槽和第六卡槽，一位于第一侧板上的第七卡槽以及一位于第二侧板上的第八卡槽，所述第七卡槽和第八卡槽位于同一水平位置。该置物架具有结构简单，使用方便的特点。

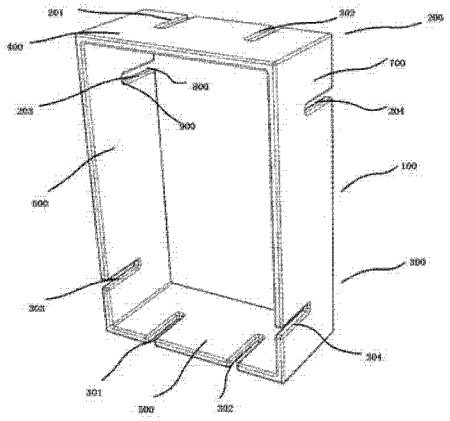

CN 203646760 U

1. 一种可组合的置物架，其特征在于，包括：

一若干个相互穿插固定的矩形置物框体，

所述矩形置物框体上包括上卡槽组和下卡槽组，所述上卡槽组的朝向与下卡槽组的朝向相反，

所述上卡槽组包括位于顶板上的第一卡槽和第二卡槽，一位于第一侧板上的第三卡槽以及一位于第二侧板上的第四卡槽，所述第三卡槽和四卡槽位于同一水平位置；

所述下卡槽组包括位于底板上的第五卡槽和第六卡槽，一位于第一侧板上的第七卡槽以及一位于第二侧板上的第八卡槽，所述第七卡槽和第八卡槽位于同一水平位置。

2. 根据权利要求 1 所述的一种可组合的置物架，其特征在于，上述各个卡槽结构一致，包括一卡槽本体，所述卡槽本体一边为一圆弧边。

一种可组合的置物架

技术领域

[0001] 本实用新型涉及置物架，特别涉及一种可组合置物架。

背景技术

[0002] 现在日常生活中，可 DIY 的产品受到越来越多人的喜爱，根据需要进行数量和大小的选择，通过组装达到使用需求或者装饰需求。并且组装方式简单直观的产品更受人欢迎。

发明内容

[0003] 本实用新型的目的在于提供一种组合形式，利用传统的契合穿插原理，将两个长方形的置物架进行组装，开槽方式简单独特，组装自由、稳定。

[0004] 为了实现上述目的，本实用新型的技术方案是：

[0005] 一种可组合的置物架，包括：

[0006] 一若干个相互穿插固定的矩形置物框体，

[0007] 所述矩形置物框体包括上卡槽组和下卡槽组，所述上卡槽组的朝向与下卡槽组的朝向相反，

[0008] 所述上卡槽组包括位于顶板上的第一卡槽和第二卡槽，一位于第一侧板上的第三卡槽以及一位于第二侧板上的第四卡槽，所述第三卡槽和第四卡槽位于同一水平位置；

[0009] 所述下卡槽组包括位于底板上的第五卡槽和第六卡槽，一位于第一侧板上的第七卡槽以及一位于第二侧板上的第八卡槽，所述第七卡槽和第八卡槽位于同一水平位置。

[0010] 本实用新型的一个优选实施例，上述各个卡槽结构一致，包括一卡槽本体，所述卡槽本体一边为一圆弧边。

[0011] 通过上述技术方案，本实用新型的有益效果是：

[0012] 将多个矩形置物框体穿插至齐平，便可接合固定，根据需要的数量和样式进行自由组合。

附图说明

[0013] 图 1 是本实用新型的结构示意图。

[0014] 图 2 是本实用新型的组合结构视图。

具体实施方式

[0015] 下面结合附图对本实用新型作详细的说明。

[0016] 参照附图 1，一种可组合的置物架，包括：一若干个相互穿插固定的矩形置物框体 100，

[0017] 所述矩形置物框体 100 上包括上卡槽组 200 和下卡槽组 300，所述上卡槽组 200 的朝向与下卡槽组 300 的朝向相反，

[0018] 所述上卡槽组 200 包括位于顶板 400 上的第一卡槽 201 和第二卡槽 202，一位于第一侧板上的第三卡槽 203 以及一位于第二侧板上的第四卡槽 204，所述第三卡槽 203 和第四卡槽 204 位于同一水平位置；

[0019] 所述下卡槽组 300 包括位于底板 500 上的第五卡槽 301 和第六卡槽 302，一位于第一侧板上的第七卡槽 303 以及一位于第二侧板上的第八卡槽 304，所述第七卡槽 303 和第八卡槽 304 位于同一水平位置。

[0020] 本实用新型的一个优选实施例，上述各个卡槽结构一致，包括一卡槽本体 800，所述卡槽本体 800 一边为一圆弧边 900，其中卡槽的深度是圆弧边边宽宽度的两倍。

[0021] 参照图 2，为两个矩形置物框体 100 相互穿插固定的结构示意图。

[0022] 通过上述技术方案，本实用新型的有益效果是：

[0023] 将多个矩形置物框体穿插至齐平，便可接合固定，根据需要的数量和样式进行自由组合。

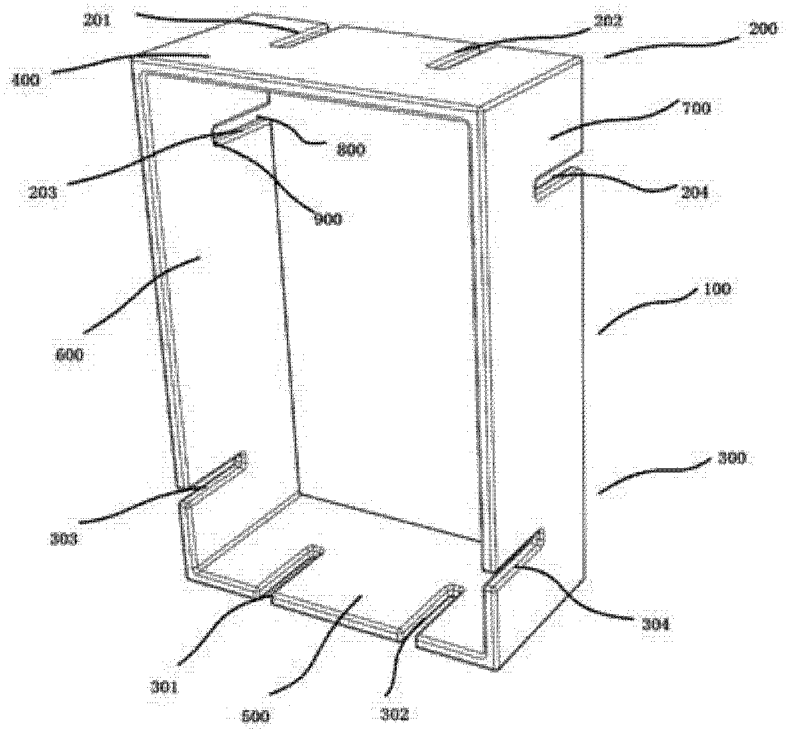
201
202
200
400
700
800
203
204
900
100
600
300
303
304
301
500
302

图 1

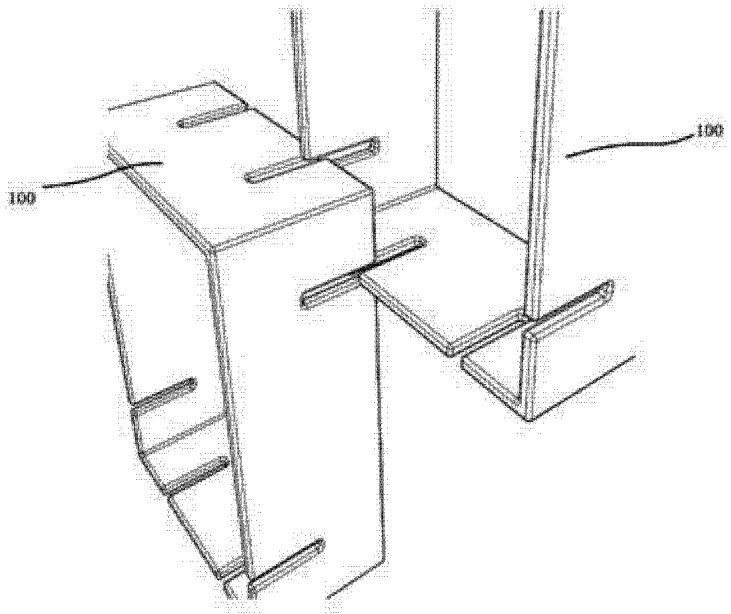
100
100
100

图 2