(19)中华人民共和国国家知识产权局

(12)实用新型专利

(10)授权公告号 CN 204196513 U
(45)授权公告日 2015.03.11

(21)申请号 201420600144.6

(22)申请日 2014.09.30

(73)专利权人 张翠婷
地址 262700 山东省潍坊市寿光中学

(72)发明人 张翠婷

(51)Int.Cl.
B43L 1/04(2006.01)

权利要求书1页 说明书2页 附图1页

(54)实用新型名称

高中语文教学辅助装置

(57)摘要

一种高中语文教学辅助装置，其特征在于：它主要由主板体(1)、板体支架(2)以及底座(3)组成，主板体(1)的上部设置有两个挂环(8)及提手(7)，主板体(1)的内部设置有矩形滑槽(9)，矩形滑槽(9)内设置有副板体(5)，副板体(5)上设置有推拉把手(10)，主板体(1)的下边缘处设置有条状滑块(18)，所述的条状滑块(18)活动设置于板体支架(2)内的滑槽(13)中。本实用新型的用于高中语文教学辅助装置设有副板体，极大的扩展了板书面积，且主板体底部设有滚轮，便于教师移动，而通过设有带万向轮的底座，可提高课堂教学的机动性，大大提高教学效率。

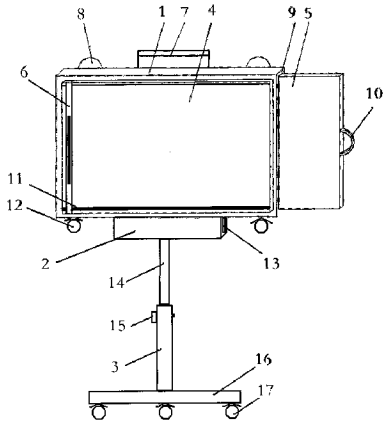

CN 204196513 U

1. 一种高中语文教学辅助装置，其特征在于：它主要由主板体 (1)、板体支架 (2) 以及底座 (3) 组成，主板体 (1) 的上部设置有两个挂环 (8) 及提手 (7)，主板体 (1) 的内部设置有矩形滑槽 (9)，矩形滑槽 (9) 内设置有副板体 (5)，副板体 (5) 上设置有推拉把手 (10)，主板体 (1) 的下边缘处设置有条状滑块 (18)，所述的条状滑块 (18) 活动设置于板体支架 (2) 内的滑槽 (13) 中。

2. 根据权利要求 1 所述的一种高中语文教学辅助装置，其特征在于：所述的主板体 (1) 上设有主板面 (4) 及带有防滑凸起的条形板擦 (6)，所述的条形板擦 (6) 活动连接于滑轨 (11) 上，所述的主板体 (1) 下面还有四个滚轮 (12)。

3. 根据权利要求 2 所述的一种高中语文教学辅助装置，其特征在于：所述的底座 (3) 上设有副支杆 (14)，所述的副支杆 (14) 通过紧固螺栓 (15) 与底座 (3) 相连接，所述的底座 (3) 下端设有底盘 (16) 及万向轮 (17)。

高中语文教学辅助装置

技术领域

[0001] 本实用新型涉及教育领域，由其为一种用于高中语文教学辅助装置。

背景技术

[0002] 在高中语文教学中，教师通常需要进行大量的板书，而由于课堂时间有限，故许多教师在课前会将授课内容预先写于便携式小黑板之类的装置上，而传统的便携式小黑板由于板面面积的限制，往往不能满足板书的需要，而且由于其只能挂在讲台上不能移动，机动性较差，影响了授课效率。

发明内容

[0003] 本实用新型为解决上述技术问题提供一种改进的用于高中语文教学辅助装置。

[0004] 本实用新型解决其技术问题所采用的技术方案是：一种高中语文教学辅助装置，其特征在于：它主要由主板体 (1)、板体支架 (2) 以及底座 (3) 组成，主板体 (1) 的上部设置有两个挂环 (8) 及提手 (7)，主板体 (1) 的内部设置有矩形滑槽 (9)，矩形滑槽 (9) 内设置有副板体 (5)，副板体 (5) 上设置有推拉把手 (10)，主板体 (1) 的下边缘处设置有条状滑块 (18)，所述的条状滑块 (18) 活动设置于板体支架 (2) 内的滑槽 (13) 中。

[0005] 进一步地，所述的主板体 (1) 上设有主板面 (4) 及带有防滑凸起的条形板擦 (6)，所述的条形板擦 (6) 活动连接于滑轨 (11) 上，所述的主板体 (1) 下面还有四个滚轮 (12)。

[0006] 进一步地，所述的底座 (3) 上设有副支杆 (14)，所述的副支杆 (14) 通过紧固螺栓 (15) 与底座 (3) 相连接，所述的底座 (3) 下端设有底盘 (16) 及万向轮 (17)。

[0007] 本实用新型的有益效果是，本实用新型的用于高中语文教学辅助装置设有副板体，极大的扩展了板书面积，且主板体底部设有滚轮，便于教师移动，而通过设有带万向轮的底座，可提高课堂教学的机动性，大大提高教学效率。

附图说明

[0008] 下面结合附图和实施例对本实用新型进一步说明。

[0009] 图 1 是本实用新型的结构示意图；

[0010] 图 2 是本实用新型滑块部分的结构示意图。

具体实施方式

[0011] 现在结合附图对本实用新型作进一步详细的说明。这些附图均为简化的示意图，仅以示意方式说明本实用新型的基本结构，因此其仅显示与本实用新型有关的构成。

[0012] 如图 1-2 所示的一种高中语文教学辅助装置，其特征在于：它主要由主板体 (1)、板体支架 (2) 以及底座 (3) 组成，主板体 (1) 的上部设置有两个挂环 (8) 及提手 (7)，主板体 (1) 的内部设置有矩形滑槽 (9)，矩形滑槽 (9) 内设置有副板体 (5)，副板体 (5) 上设置有推拉把手 (10)，主板体 (1) 的下边缘处设置有条状滑块 (18)，所述的条状滑块 (18) 活动

设置于板体支架 (2) 内的滑槽 (13) 中。

[0013] 所述的主板体 (1) 上设有主板面 (4) 及带有防滑凸起的条形板擦 (6)，所述的条形板擦 (6) 活动连接于滑轨 (11) 上，所述的主板体 (1) 下面还有四个滚轮 (12)。所述的底座 (3) 上设有副支杆 (14)，所述的副支杆 (14) 通过紧固螺栓 (15) 与底座 (3) 相连接，所述的底座 (3) 下端设有底盘 (16) 及万向轮 (17)。

[0014] 本实用新型的用于高中语文教学辅助装置设有副板体，极大的扩展了板书面积，且主板体底部设有滚轮，便于教师移动，而通过设有带万向轮的底座，可提高课堂教学的机动性，大大提高教学效率。

[0015] 以上述依据本实用新型的理想实施例为启示，通过上述的说明内容，相关工作人员完全可以在不偏离本项实用新型技术思想的范围内，进行多样的变更以及修改。本项实用新型的技术性范围并不局限于说明书上的内容，必须要根据权利要求范围来确定其技术性范围。

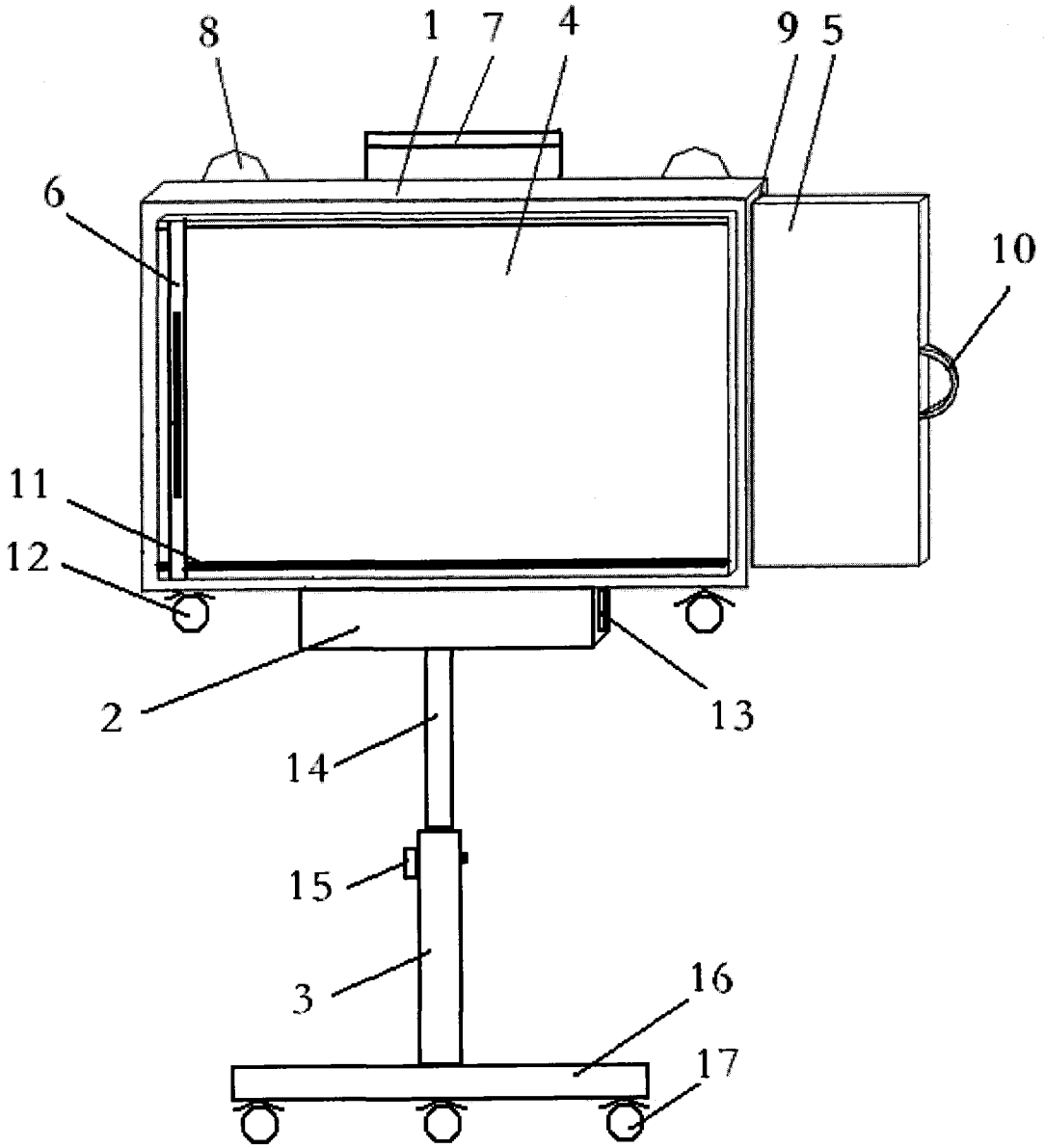

图 1

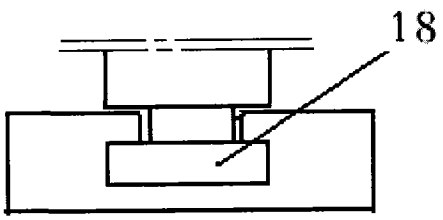

图 2