(19) österreichisches patentamt

(10) **AT 526729 A3 2024-07-15**

(12)

Recherchenbericht

(Österreichische Patentanmeldung)

(21) Anmeldenummer: A 50858/2023
(22) Anmeldetag: 23.10.2023
(88) Recherchenbericht veröffentlicht am: 15.07.2024

(51) Int. Cl.: ***F17C 13/04*** (2006.01)
F17C 1/00 (2006.01)

(30) Priorität:
14.11.2022 AT GM 76/2022 beansprucht.

(56) Entgegenhaltungen:
DE 102010018700 A1
US 2016123532 A1
WO 2017015536 A1
US 2010314396 A1

(71) Patentanmelder:
Zieger Andreas
8321 Hofstätten an der Raab (AT)

(72) Erfinder:
Zieger Andreas
8321 Hofstätten an der Raab (AT)

(74) Vertreter:
Schwarz & Partner Patentanwälte GmbH
1010 Wien (AT)

(54) **Druckbehälter**

(57) Die Erfindung betrifft einen Faserverbund-Druckbehälter (100) zur Speicherung von flüssigen oder gasförmigen Medien, umfassend einen Innenbehälter (1) zur Aufnahme des Mediums mit einer Öffnung (2) und einer Dichtfläche (7), einer Ventilaufnahme (3) zur teilweise radialen und teilweise axialen Abstützung des Innenbehälters (4), wobei die Ventilaufnahme (3) form- und/oder kraftschlüssig mit dem Innenbehälter (1) verbunden ist, eine Schale (5) aus einem Faserverbundwerkstoff zur Umschließung des Innenbehälters (4) und der Ventilaufnahme (3) zur Aufnahme der Kräfte infolge des Drucks im Innenbehälter (1) und einem Tankventil (4) zum Verschluss der Öffnung (2) mit einer Dichtfläche (13), wobei das Ventil (2) form- und/oder kraftschlüssig mit der Ventilaufnahme (3) verbunden ist, wobei das Dichtmittel (14) zwischen der Dichtfläche (7) des Innenbehälters (1) und der Dichtfläche (13) des Tankventils (4) dichtet und die Wandstärke des Innenbehälters (1) im Bereich des Dichtmittels (14) in Analogie zum Polymer-Metall-Verbundlager maximal 0,5 mm + zulässige Verpressung des Dichtmittels (14) beträgt.

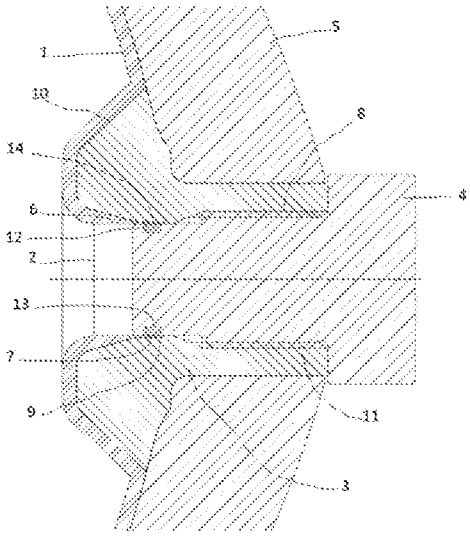

Fig. 1B

AT 526729 A3 2024-07-15

Recherchenbericht zu **A 50858/2023**

österreichisches patentamt

Klassifikation des Anmeldungsgegenstands gemäß IPC: ***F17C 13/04*** (2006.01); ***F17C 1/00*** (2006.01)	
Klassifikation des Anmeldungsgegenstands gemäß CPC: ***F17C 13/04*** (2017.08); ***F17C 1/00*** (2018.01)	
Recherchierter Prüfstoff (Klassifikation): F17C	
Konsultierte Online-Datenbank: EPODOC, WPIAP	
Dieser Recherchenbericht wurde zu den am **23.10.2023** eingereichten Ansprüchen **1-9** erstellt.	

Kategorie*)	Bezeichnung der Veröffentlichung: Ländercode, Veröffentlichungsnummer, Dokumentart (Anmelder), Veröffentlichungsdatum, Textstelle oder Figur soweit erforderlich	Betreffend Anspruch
A	DE 102010018700 A1 (MAGNA STEYR FAHRZEUGTECHNIK AG) 03. November 2011 (03.11.2011) Zusammenfassung; Fig. 2; Absätze 0033,0034;	1,2,5,8
A	US 2016123532 A1 (NAKAMURA ET AL.) 05. Mai 2016 (05.05.2016) Zusammenfassung; Fig. 1,2; Absätze 0021-0043;	1,2,5,8
A	WO 2017015536 A1 (HANSHO COMPOSITES LLC) 26. Januar 2017 (26.01.2017) Zusammenfassung; Fig. 2; Absätze 0082,0083;	1,2,5,8
A	US 2010314396 A1 (ZIEGER) 16. Dezember 2010 (16.12.2010) Zusammenfassung; Fig. 1; Absätze 0015-0021;	1,2,5,8

Datum der Beendigung der Recherche:	Seite 1 von 1	Prüfer(in):
21.03.2024		HÖRZER Klaus

*) **Kategorien** der angeführten Dokumente:

X Veröffentlichung **von besonderer Bedeutung**: der Anmeldungsgegenstand kann allein aufgrund dieser Druckschrift nicht als neu bzw. auf erfinderischer Tätigkeit beruhend betrachtet werden.

Y Veröffentlichung **von Bedeutung**: der Anmeldungsgegenstand kann nicht als auf erfinderischer Tätigkeit beruhend betrachtet werden, wenn die Veröffentlichung mit einer oder mehreren weiteren Veröffentlichungen dieser Kategorie in Verbindung gebracht wird und diese **Verbindung für einen Fachmann naheliegend** ist.

A Veröffentlichung, die den allgemeinen **Stand der Technik** definiert.

P Dokument, das von **Bedeutung** ist (Kategorien **X** oder **Y**), jedoch **nach dem Prioritätstag** der Anmeldung veröffentlicht wurde.

E Dokument, das **von besonderer Bedeutung** ist (Kategorie **X**), aus dem ein „**älteres Recht**“ hervorgehen könnte (früheres Anmeldedatum, jedoch nachveröffentlicht, Schutz ist in Österreich möglich, würde Neuheit in Frage stellen).

& Veröffentlichung, die Mitglied der selben **Patentfamilie** ist.