(19)中华人民共和国国家知识产权局

(12)实用新型专利

(10)授权公告号 CN 202191304 U
(45)授权公告日 2012.04.18

(21)申请号 201120297790.6

(22)申请日 2011.08.16

(73)专利权人 赵崇
地址 272000 山东省济宁市建设北路135号
济宁市市中区妇幼保健院放射科

(72)发明人 赵崇

(51)Int.Cl.
A61B 6/00(2006.01)

权利要求书 1 页 说明书 2 页 附图 1 页

(54)实用新型名称

一种低辐射胸透检查装置

(57)摘要

一种低辐射胸透检查装置，包括有摄影主机箱(1)、通过滑轨连接的胸透板(4)，摄影主机箱(1)底端还设置有脚踏板(7)，所述胸透板(4)的边缘处还连接设置有防辐射密封罩(3)，所述防辐射密封罩(3)的上下边设置为内凹的弧线形，防辐射密封罩(3)的左右两侧还连接设置有防辐射约束带(5)；所述摄影主机箱(1)的上端还设置有左右各一的抓手(2)，下端还设置有左右各一的固定环(6)。本低辐射胸透检查装置结构简单，使用方便，给病人做胸透检查时，能较好的降低身体其它正常器官的辐射量，有效的减低病人的痛苦。

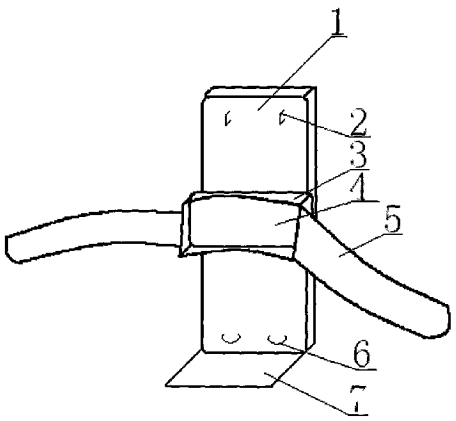

CN 202191304 U

1. 一种低辐射胸透检查装置，包括有摄影主机箱 (1)、通过滑轨连接的胸透板 (4)，摄影主机箱 (1) 底端还设置有脚踏板 (7)，其特征在于：所述胸透板 (4) 的边缘处还连接设置有防辐射密封罩 (3)，所述防辐射密封罩 (3) 的上下边设置为内凹的弧线形，防辐射密封罩 (3) 的左右两侧还连接设置有防辐射约束带 (5)；所述摄影主机箱 (1) 的上端还设置有左右各一的抓手 (2)，下端还设置有左右各一的固定环 (6)。

一种低辐射胸透检查装置

技术领域

[0001] 本实用新型涉及一种放射科用医疗器械，具体涉及一种低辐射胸透检查装置。

背景技术

[0002] 胸透检查是临床上诊断胸部疾病的重要措施，众所周知，放射线会对人体产生较大的辐射作用，目前，给病人做肺部放射线检查时，对其它部位并没有保护装置，这样就很容易致使病人其它正常器官遭受不必要的辐射，给病人增加了痛苦和风险。

实用新型内容

[0003] 本实用新型的目的是针对现有技术的不足，提供了一种能够最大限度的降低身体其他部位辐射量的低辐射胸透检查装置。

[0004] 本实用新型的目的是通过以下技术手段实现的：一种低辐射胸透检查装置，包括有摄影主机箱、通过滑轨连接的胸透板，摄影主机箱底端还设置有脚踏板，所述胸透板的边缘处还连接设置有防辐射密封罩，所述防辐射密封罩的上下边设置为内凹的弧线形，防辐射密封罩的左右两侧还连接设置有防辐射约束带；所述摄影主机箱的上端还设置有左右各一的抓手，下端还设置有左右各一的固定环。

[0005] 与现有技术相比本实用新型具有以下明显的优点：本低辐射胸透检查装置结构简单，使用方便，给病人做胸透检查时，能较好的降低身体其它正常器官的辐射量，有效的减低病人的痛苦。

附图说明

[0006] 图 1 为本实用新型的结构示意图；

[0007] 图中，1- 摄影主机箱，2- 抓手，3- 防辐射密封罩，4- 胸透板，5- 防辐射约束带，6- 固定环，7- 脚踏板。

具体实施方式

[0008] 以下结合附图说明和具体实施方式对本实用新型作进一步的详细描述：

[0009] 如图 1 中所示的一种低辐射胸透检查装置，包括有摄影主机箱 1、通过滑轨连接的胸透板 4，摄影主机箱 1 底端还设置有脚踏板 7，所述胸透板 4 的边缘处还连接设置有防辐射密封罩 3，所述防辐射密封罩 3 的上下边设置为内凹的弧线形，防辐射密封罩 3 的左右两侧还连接设置有防辐射约束带 5；所述摄影主机箱 1 的上端还设置有左右各一的抓手 2，下端还设置有左右各一的固定环 6。这样设置，本低辐射胸透检查装置在具体使用时，将病人的手和脚通过设置的抓手 2 和固定环 6 固定好，加强了检查过程中的稳定性，再通将病人的胸部贴紧到弧线形的防辐射密封罩 3 上，进而将防辐射约束带 5 固定好病人的胸廓左、右部即可使用。本实用新型整体上设计的结构简单，使用方便，给病人做胸透检查时，能较好的降低身体其它正常器官的辐射量，有效的减低病人的痛苦。

[0010] 总之，本实用新型提供了一种能够最大限度的降低身体其他部位辐射量的低辐射胸透检查装置。以上所述，仅为本实用新型的一部分具体实施方式，本实用新型的保护范围并不局限于此，任何熟悉本技术领域的技术人员在本实用新型揭露的技术范围内，可轻易想到的变化或替换，都应涵盖在本实用新型的保护范围之内。

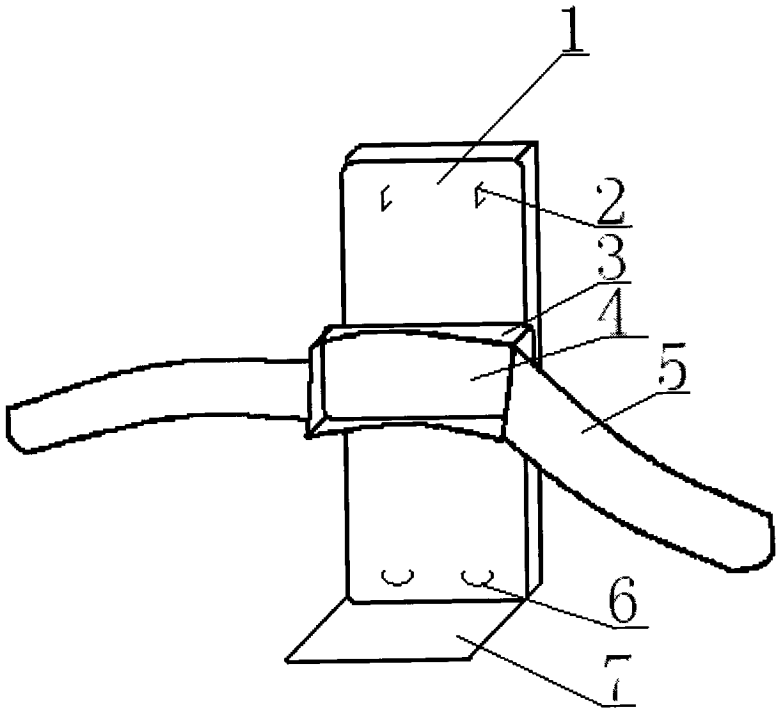

图 1