[19] 中华人民共和国国家知识产权局

[51] Int. Cl.
H02J 7/35 (2006.01)
H02J 7/00 (2006.01)

[12] 实用新型专利说明书

专利号 ZL 200720121121.7

[45] 授权公告日 2008 年 5 月 28 日

[11] 授权公告号 CN 201066800Y

[22] 申请日 2007.6.28
[21] 申请号 200720121121.7
[73] 专利权人 龚 华
地址 518000 广东省深圳市罗湖区宝安北路人才市场大厦 301 室
[72] 发明人 龚 华

[74] 专利代理机构 深圳市金阳行专利商标事务所
代理人 金 辉

权利要求书 1 页 说明书 2 页 附图 1 页

[54] 实用新型名称

一种太阳能充电器

[57] 摘要

本实用新型涉及太阳能充电器。包括太阳能电池板，固定太阳能电池板的固定盒、蓄电池、输入电极和输出电极，固定太阳能电池板的固定盒的侧面设置有可相互拼接的拼接机构，输出电极上设置有可相互并联或串联的电连接机构。通过固定太阳能电池板的拼接机构与另一个或多个太阳能充电器的拼接机构之间的相互拼接以及输出电极上的电连接机构与另一个或多个太阳能充电器的输出电极上的电连接机构相互串联或并联，增大输出电压或电流以给较大功率电器充电，解决了现有太阳能充电器不能给较大功率电器充电的技术问题。

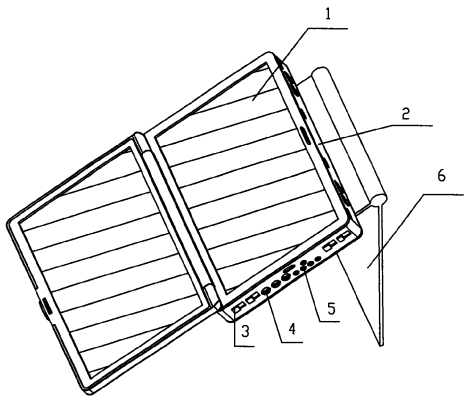

1、一种太阳能充电器，包括太阳能电池板，固定太阳能电池板的固定盒、蓄电池、输入电极和输出电极，其特征是，所述固定太阳能电池板的固定盒的侧面设置有可相互拼接的拼接机构，所述输出电极上设置有可相互并联或串联的电连接机构。

2、如权利要求 1 所述的太阳能充电器，其特征是，所述固定太阳能电池板的固定盒上设置有支架，所述支架与固定太阳能电池板的固定盒活动连接并与人体的背部形状相匹配。

3、如权利要求 1 或 2 所述的太阳能充电器，其特征是，所述固定太阳能电池板的固定盒上还设置有支架，所述支架与固定太阳能电池板的固定盒活动连接并与人体的头部形状相匹配。

一种太阳能充电器

技术领域

本实用新型涉及太阳能充电器。

背景技术

现有的太阳能充电器包括太阳能电池板，固定太阳能电池板的固定盒、蓄电池、输入电极和输出电极，这种太阳能充电器不能给较大功率电器充电。

实用新型内容

本实用新型提供一种太阳能充电器，可通过使用多个太阳能充电器相互拼接给较大功率电器充电，以解决现有太阳能充电器不能给较大功率电器充电的技术问题。

为了解决以上技术问题，本实用新型采取的技术方案是：

一种太阳能充电器，包括太阳能电池板，固定太阳能电池板的固定盒、蓄电池、输入电极和输出电极，其特征是，所述固定太阳能电池板的固定盒的侧面设置有可相互拼接的拼接机构，所述输出电极上设置有可相互并联或串联的电连接机构。

所述固定太阳能电池板的固定盒上设置有支架，所述支架与固定

太阳能电池板的固定盒活动连接并与人体的背部形状相匹配。

所述固定太阳能电池板的固定盒上还设置有支架，所述支架与固定太阳能电池板的固定盒活动连接并与人体的头部形状相匹配。

在采用了上述技术方案后，由于固定太阳能电池板的固定盒的侧面还设置有可相互拼接的拼接机构，输出电极上设置有可相互并联或串联的电连接机构，通过固定太阳能电池板的固定盒侧面的拼接机构与另一个或多个太阳能充电器的固定太阳能电池板的固定盒侧面的拼接机构之间的相互拼接以及输出电极上的电连接机构与另一个或多个太阳能充电器的输出电极上的电连接机构相互串联或并联，增大输出电压或电流以给较大功率电器充电，解决了现有太阳能充电器不能给较大功率电器充电的技术问题。

附图说明

图 1 是本实用新型的整体结构示意图。

具体实施方式

如图 1 所示，一种太阳能充电器，包括太阳能电池板 1，固定太阳能电池板 1 的固定盒 2、蓄电池、输入电极 3 和输出电极 4，固定太阳能电池板 1 的固定盒 2 的侧面设置有可相互拼接的拼接机构 5，输出电极 4 上设置有可相互并联或串联的电连接机构。固定太阳能电池板 1 的固定盒 2 上设置有支架 6，支架 6 与固定太阳能电池板 1 的固定盒 2 活动连接并与人体的背部或/和头部形状相匹配。

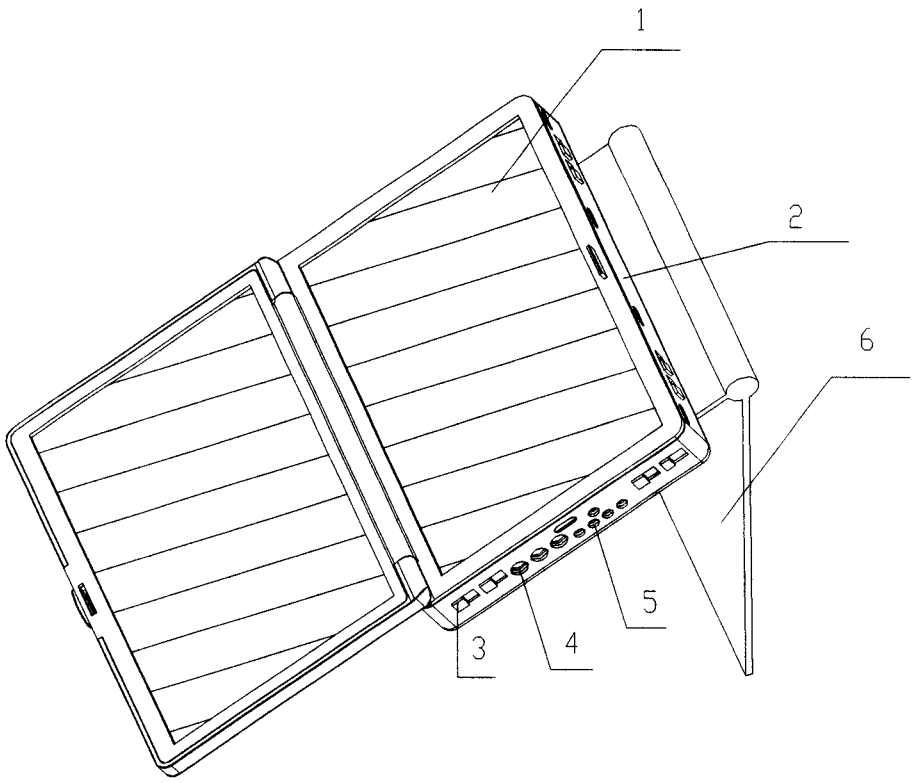

图 1