(19)中华人民共和国国家知识产权局

(12)实用新型专利

(10)授权公告号 CN 201613021 U
(45)授权公告日 2010.10.27

(21)申请号 201020121397.7

(22)申请日 2010.03.02

(73)专利权人 廖复新
地址 323000 浙江省丽水市云和县中山路378号(新云集团)

(72)发明人 鲁家智

(74)专利代理机构 北京纽乐康知识产权代理事务所 11210
代理人 唐忠庆

(51)Int.Cl.
A63H 3/52(2006.01)

权利要求书 1 页 说明书 1 页 附图 1 页

(54)实用新型名称

一种栅栏玩具床

(57)摘要

本实用新型涉及一种栅栏玩具床，包括椭圆形床板，床脚、栅栏和椭圆形顶板，所述椭圆形床板边沿的下表面均匀间隔设有四个床脚，床脚的底端设有轮子；所述椭圆形床板边沿的上表面固定有若干栅栏，栅栏的顶端固定有环形栅栏固定板，环形栅栏固定板的上方设有椭圆形顶板，椭圆形顶板通过四个连接柱与环形栅栏固定板固定连接。本实用新型的有益效果为：结构简单、外形美观、摆放移动方便、安全性高、造价低廉，模拟游戏时更为生动、逼真。

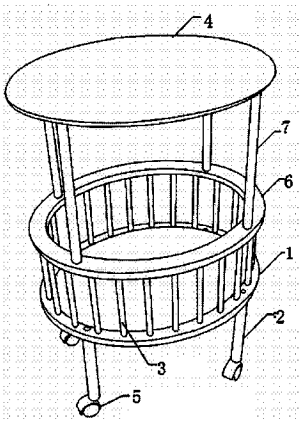

CN 201613021 U

1. 一种栅栏玩具床，包括椭圆形床板 (1)，床脚 (2)、栅栏 (3) 和椭圆形顶板 (4)，其特征在于：所述椭圆形床板 (1) 边沿的下表面均匀间隔设有四个床脚 (2)，床脚 (2) 的底端设有轮子 (5)；所述椭圆形床板 (1) 边沿的上表面固定有若干栅栏 (3)，栅栏 (3) 的顶端固定有环形栅栏固定板 (6)，环形栅栏固定板 (6) 的上方设有椭圆形顶板 (4)，椭圆形顶板 (4) 通过四个连接柱 (7) 与环形栅栏固定板 (6) 固定连接。

一种栅栏玩具床

技术领域

[0001] 本实用新型涉及一种栅栏玩具床。

背景技术

[0002] 玩具床可以给孩子们当玩具，他们可以把洋娃娃放在小床里来模拟生活；目前，市面上出售的各种玩具床大都为长方形床身，床身的四个角对于坐立或者行走不稳的小孩来说具有明显的不安全因素，而且结构复杂，摆放移动不方便，价格昂贵，给家庭和小孩带来很多不便。

实用新型内容

[0003] 本实用新型的目的是提供一种栅栏玩具床，解决以往玩具床安全性差，结构复杂，摆放移动不便，造价高，游戏效果差的问题。

[0004] 本实用新型的目的是通过以下技术方案来实现：一种栅栏玩具床，包括椭圆形床板，床脚、栅栏和椭圆形顶板，所述椭圆形床板边沿的下表面均匀间隔设有四个床脚，床脚的底端设有轮子；所述椭圆形床板边沿的上表面固定有若干栅栏，栅栏的顶端固定有环形栅栏固定板，环形栅栏固定板的上方设有椭圆形顶板，椭圆形顶板通过四个连接柱与环形栅栏固定板固定连接。

[0005] 本实用新型的有益效果为：结构简单、外形美观、摆放移动方便、安全性高、造价低廉，模拟游戏时更为生动、逼真。

附图说明

[0006] 下面根据附图对本实用新型作进一步详细说明。

[0007] 图 1 是本实用新型实施例所述的一种栅栏玩具床的结构示意图。

[0008] 图中：1、椭圆形床板；2、床脚；3、栅栏；4、椭圆形顶板；5、轮子；6、环形栅栏固定板；7、连接柱。

具体实施方式

[0009] 如图 1 所示，本实用新型实施例所述的一种栅栏玩具床，包括椭圆形床板 1，床脚 2、栅栏 3 和椭圆形顶板 4，所述椭圆形床板 1 边沿的下表面均匀间隔设有四个床脚 2，床脚 2 的底端设有轮子 5；所述椭圆形床板 1 边沿的上表面固定有若干栅栏 3，栅栏 3 的顶端固定有环形栅栏固定板 6，环形栅栏固定板 6 的上方设有椭圆形顶板 4，椭圆形顶板 4 通过四个连接柱 7 与环形栅栏固定板 6 固定连接。

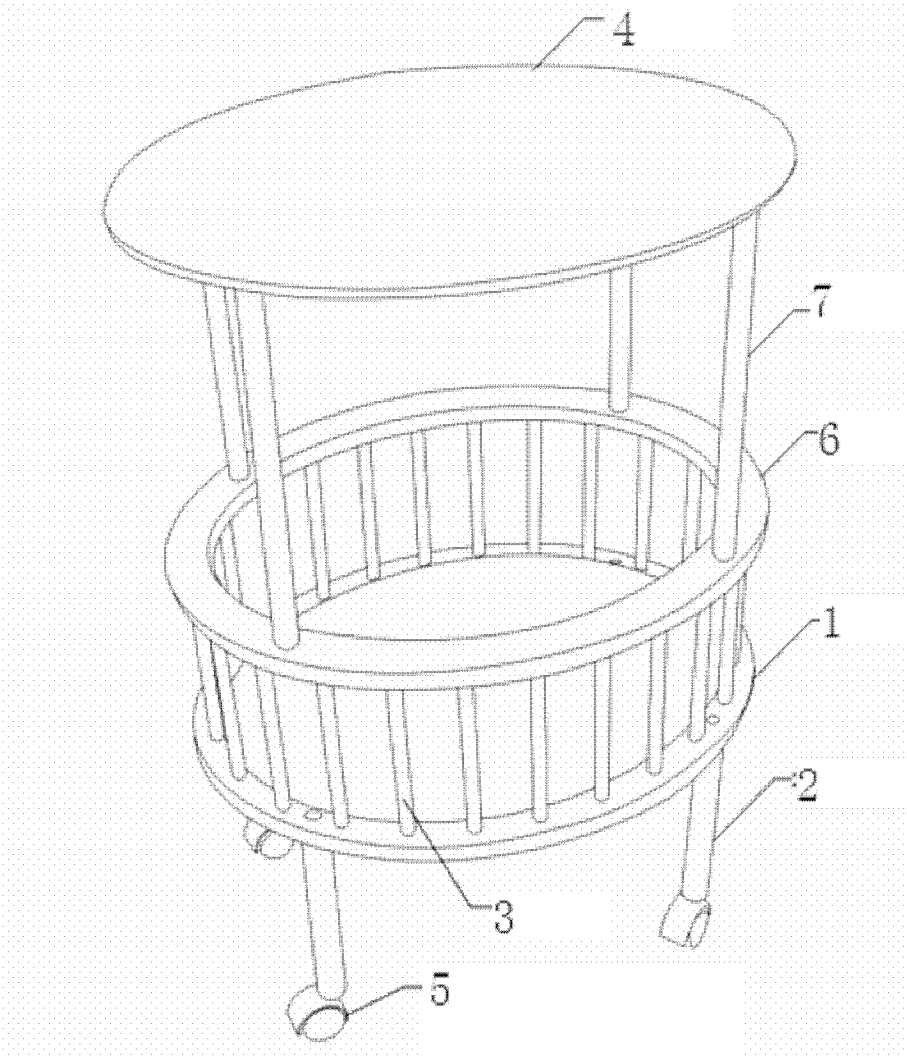

图 1