(19)中华人民共和国国家知识产权局

(12)实用新型专利

(10)授权公告号 CN 207296482 U
(45)授权公告日 2018.05.01

(21)申请号 201721176418.3

(22)申请日 2017.09.14

(73)专利权人 郭瑞华
地址 342509 江西省赣州市瑞金市谢坊镇谢坊村谢坊小组8号

(72)发明人 郭瑞华

(74)专利代理机构 赣州智府晟泽知识产权代理事务所(普通合伙) 36128
代理人 夏琛莲

(51)Int.Cl.
E04H 1/04(2006.01)
E04B 2/00(2006.01)
E04B 2/64(2006.01)
E04F 13/072(2006.01)

权利要求书1页 说明书4页 附图4页

(54)实用新型名称

一种预制浮雕板组合免装修式房屋

(57)摘要

本实用新型属于建筑领域，尤其涉及一种预制浮雕板组合免装修式房屋。本实用新型克服了现有房屋存在建造好框架后还需要进行砌砖块和装修，这其中需要花费大量的时间，同时耗费大量人力和物力的缺点；本实用新型要解决的技术问题是提供一种结构简单建造时间短，不需要再进行装修的预制浮雕板组合式房屋。该房屋包括有地基、框架、外墙浮雕板、内墙浮雕板、双层空心浮雕板、墙筋、房门和窗户；地基上通过钢筋混凝土浇筑有框架，框架表面外侧安装有外墙浮雕板，框架表面内侧安装有内墙浮雕板，外墙浮雕板与内墙浮雕板之间连接有墙筋，框架内部通过双层空心浮雕板将其每层分隔成两个或两个以上的房间，外墙浮雕板和内墙浮雕板上安装房门和/或窗户。

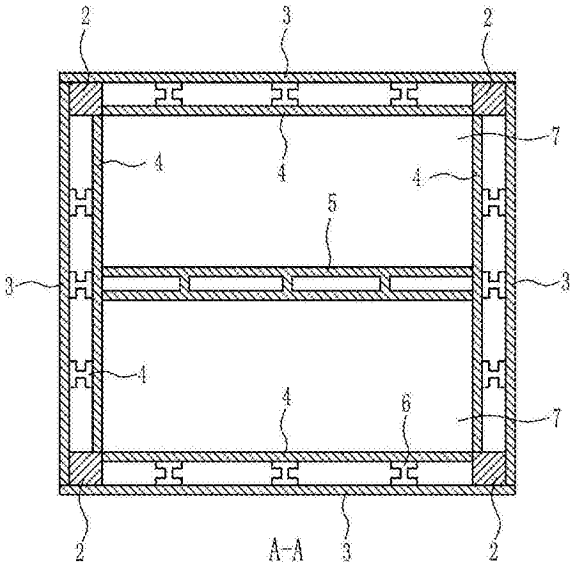

CN 207296482 U

1.一种预制浮雕板组合免装修式房屋，其特征在于，包括有地基(1)、框架(2)、外墙浮雕板(3)、内墙浮雕板(4)、双层空心浮雕板(5)、墙筋(6)、房门(10)和窗户(11)；地基(1)上通过钢筋混凝土浇筑有框架(2)，框架(2)表面外侧安装有外墙浮雕板(3)，框架(2)表面内侧安装有内墙浮雕板(4)，外墙浮雕板(3)与内墙浮雕板(4)之间连接有墙筋(6)，框架(2)内部通过双层空心浮雕板(5)将其每层分隔成两个以上的房间(7)，外墙浮雕板(3)和内墙浮雕板(4)上安装房门(10)和/或窗户(11)，双层空心浮雕板(5)上能安装房门(10)和/或窗户(11)。

2.根据权利要求1所述的一种预制浮雕板组合免装修式房屋，其特征在于，外墙浮雕板(3)与内墙浮雕板(4)之间填充有隔音材料，双层空心浮雕板(5)内部填充有隔音材料。

3.根据权利要求1所述的一种预制浮雕板组合免装修式房屋，其特征在于，外墙浮雕板(3)与内墙浮雕板(4)之间填充有保温材料，双层空心浮雕板(5)内部填充有保温材料。

4.根据权利要求1所述的一种预制浮雕板组合免装修式房屋，其特征在于，框架(2)内每层底部安装有地面浮雕板(8)，框架(2)内每层顶部安装有吊顶浮雕板(9)。

一种预制浮雕板组合免装修式房屋

技术领域

[0001] 本实用新型属于建筑领域，尤其涉及一种预制浮雕板组合免装修式房屋。

背景技术

[0002] 房屋是家的基础，房子对于平常人家来说是非常重要的，他是人生活的必需品，所以人人都渴望有一套自己的房子，正因为这样，虽然现今房屋的数量达到了一定的量，但房屋的价格仍然居高不下。

[0003] 浮雕板是一种用于平面雕塑的水泥板，具有一定的厚度，可以再其表面上进行雕塑等一系列的加工，使其表面具有一定的观赏作用，同时，正因为其表面的可加工型性，可以将其作为一部分墙体的墙面，还可以先对浮雕板进行加工，使其表面达到一定的制造要求，再将其安装到相应的墙体上，这不但可以增加墙面的观赏价值，又能使其安装及加工方便，非常适合快速加工。

[0004] 现有的房屋一般都采用框架式结构，框架式楼房主要以混凝土地基和楼板作为受力支撑，各个受力部位都是有钢筋和砼(混凝土)相连，这种结构稳固性比较强，空间设置灵活。房屋的框架建造好后，再在框架上砌上砖块，并粉刷上一定的外墙涂料，从而建成毛坯房，最后，在毛坯房上对各区域进行装修，从而建造出可入住的住房。但现有房屋建造好框架后需要进行砌砖块和装修，这其中就需要花费大量的时间，同时耗费大量人力和物力，这极大地提高了房屋的建造成本，对于没有足够时间和财力进行装修的个人来说是极大地阻碍，因此，在现有情况下，丞需开发出一种结构简单建造时间短，同时制造成本底的房屋。

实用新型内容

[0005] (1)要解决的技术问题

[0006] 本实用新型为了克服现有房屋建造好框架后还需要进行砌砖块和装修，这其中需要花费大量的时间，同时耗费大量人力和物力的缺点；本实用新型要解决的技术问题是提供一种结构简单建造时间短，不需要再进行装修的预制浮雕板组合式房屋。

[0007] (2)技术方案

[0008] 为了解决上述技术问题，本实用新型提供了这样一种预制浮雕板组合免装修式房屋，包括有地基、框架、外墙浮雕板、内墙浮雕板、双层空心浮雕板、墙筋、房门和窗户；地基上通过钢筋混凝土浇筑有框架，框架表面外侧安装有外墙浮雕板，框架表面内侧安装有内墙浮雕板，外墙浮雕板与内墙浮雕板之间连接有墙筋，框架内部通过双层空心浮雕板将其每层分隔成两个或两个以上的房间，外墙浮雕板和内墙浮雕板上安装房门和/或窗户，双层空心浮雕板上能安装房门和/或窗户。

[0009] 优选地，外墙浮雕板与内墙浮雕板之间填充有隔音材料，双层空心浮雕板内部填充有隔音材料。

[0010] 优选地，外墙浮雕板与内墙浮雕板之间填充有保温材料，双层空心浮雕板内部填充有保温材料。

[0011] 优选地，框架内每层底部安装有地面浮雕板，框架内每层顶部安装有吊顶浮雕板。

[0012] 工作原理：本实用新型的预制浮雕板组合免装修式房屋制造时，可以先预制好外墙浮雕板、内墙浮雕板和双层空心浮雕板，外墙浮雕板用于安装在框架表面外侧，要求外表面能承受房屋外的风吹雨淋，相当于做好了外墙装修，内墙浮雕板用于安装在框架表面内侧，要求内表面美观直接适于生活居住，相当于做好了内墙装修，双层空心浮雕板用于房屋内的分隔，要求两表面都美观直接适于生活居住，相当于做好了室内装修，再制作好地基和框架，并在框架表面外侧安装外墙浮雕板，在框架表面内侧安装内墙浮雕板，外墙浮雕板和内墙浮雕板之间连接有墙筋，使外墙浮雕板与内墙浮雕板之间连接更稳定，再在框架内部通过双层空心浮雕板将其每层分隔成两个或两个以上的房间，适用于正常生活的空间分配，外墙浮雕板和内墙浮雕板上安装房门和/或窗户，适用于房屋的进出和房屋内外的通风，双层空心浮雕板上能安装房门和/或窗户，适用于房间的进出和房间内外的通风。

[0013] 因为外墙浮雕板与内墙浮雕板之间填充有隔音材料，双层空心浮雕板内部填充有隔音材料，这样可以提高整个房屋的隔音效果，不仅可以使外部的噪音不进入房屋内，还可以使个房间的声音得到屏蔽和隔离，从而保证各个房间的安静，提高居住质量。

[0014] 因为外墙浮雕板与内墙浮雕板之间填充有保温材料，双层空心浮雕板内部填充有保温材料，这样可以提高整个房屋的保温效果，在夏天时可以使外部的热流不易进入房屋内，在冬天时又可以房屋内的热量不易流失，同时，还可以在房屋内开空调时提高封闭性，增强空调的使用效果。

[0015] 因为框架内每层底部安装有地面浮雕板，框架内每层顶部安装有吊顶浮雕板，地面浮雕板用于安装在框架内每层底部，要求上表面能适用于平时生活中人的行动和美观性，相当于做好了地面装修，吊顶浮雕板用于安装在框架内每层顶部，要求下表面能适用于生活中灯具的安装照明和美观性，相当于做好了吊顶装修。

[0016] (3)有益效果

[0017] 本实用新型与现有的房屋相比，克服了现有房屋存在建造好框架后还需要进行砌砖块和装修，这其中需要花费大量的时间，同时耗费大量人力和物力的缺点，通过预制各种浮雕板并在框架上进行组合的方法，从而达到了结构简单建造时间短，不需要再进行装修的效果。

[0018] 首先，本实用新型的房屋建好框架和安装好预制的浮雕板后，不需要再进行砌砖块和装修了，极大地缩短了房屋的制造时间，同时节省了大量的人力和物力，而且减少了砖块资源的浪费。

[0019] 其次，本实用新型的房屋通过各预制浮雕板连接在框架上，使其一体性大大增强，这样可以提高房屋整体的防震性。

[0020] 再次，本实用新型的房屋因为外墙浮雕板与内墙浮雕板之间和双层空心浮雕板中间为空心，具有一定的隔热和隔音的效果，如果在其中间填充相应的隔音材料和保温材料，其隔热和隔音的效果更佳；同时又因为其中间的空心状态，在房屋进行安装某些家居时，可以对其中间的空间进行利用，增大房屋的使用面积，可适宜个性化的设计。

[0021] 最后，本实用新型的房屋是建好框架后，再安装上预制的浮雕板，所以预制的浮雕板可以进行各种样式的事先制造，而不会受普通房屋装修的限制，只要设计师在浮雕板上能设计并制作出来，就能应用到本实用新型中，使房屋的造型更加美观。

附图说明

[0022] 图1为本实用新型的主视图。

[0023] 图2为本实用新型的A-A剖视图。

[0024] 图3为本实用新型的B-B剖视图。

[0025] 图4为本实用新型实施例2的B-B剖视图。

[0026] 附图中的标记为:1-地基,2-框架,3-外墙浮雕板,4-内墙浮雕板,5-双层空心浮雕板,6-墙筋,7-房间,8-地面浮雕板,9-吊顶浮雕板,10-房门,11-窗户。

具体实施方式

[0027] 下面结合附图和实施例对本实用新型作进一步的说明。

[0028] 实施例1

[0029] 一种预制浮雕板组合免装修式房屋,如图1-3所示,包括有地基1、框架2、外墙浮雕板3、内墙浮雕板4、双层空心浮雕板5、墙筋6、房门10和窗户11;地基1上通过钢筋混凝土浇筑有框架2,框架2表面外侧安装有外墙浮雕板3,框架2表面内侧安装有内墙浮雕板4,外墙浮雕板3与内墙浮雕板4之间连接有墙筋6,框架2内部通过双层空心浮雕板5将其每层分隔成两个或两个以上的房间7,外墙浮雕板3和内墙浮雕板4上安装房门10和窗户11,双层空心浮雕板5上能安装房门10。

[0030] 因为外墙浮雕板3与内墙浮雕板4之间填充有隔音材料,双层空心浮雕板5内部填充有隔音材料,这样可以提高整个房屋的隔音效果,不仅可以使外部的噪音不进入房屋内,还可以使个房间7的声音得到屏蔽和隔离,从而保证各个房间7的安静,提高居住质量。

[0031] 实施例2

[0032] 一种预制浮雕板组合免装修式房屋,包括有地基1、框架2、外墙浮雕板3、内墙浮雕板4、双层空心浮雕板5、墙筋6、房门10和窗户11;地基1上通过钢筋混凝土浇筑有框架2,框架2表面外侧安装有外墙浮雕板3,框架2表面内侧安装有内墙浮雕板4,外墙浮雕板3与内墙浮雕板4之间连接有墙筋6,框架2内部通过双层空心浮雕板5将其每层分隔成两个或两个以上的房间7,外墙浮雕板3和内墙浮雕板4上安装房门10和窗户11,双层空心浮雕板5上能安装房门10和窗户11。

[0033] 因为外墙浮雕板3与内墙浮雕板4之间填充有保温材料,双层空心浮雕板5内部填充有保温材料,这样可以提高整个房屋的保温效果,在夏天时可以使外部的热流不易进入房屋内,在冬天时又可以房屋内的热量不易流失,同时,还可以在房屋内开空调时提高封闭性,增强空调的使用效果。

[0034] 因为框架2内每层底部安装有地面浮雕板8,框架2内每层顶部安装有吊顶浮雕板9,地面浮雕板8用于安装在框架2内每层底部,要求上表面能适用于平时生活中人的行动和美观性,相当于做好了地面装修,吊顶浮雕板9用于安装在框架2内每层顶部,要求下表面能适用于生活中灯具的安装照明和美观性,相当于做好了吊顶装修。

[0035] 工作原理:本实用新型的预制浮雕板组合免装修式房屋制造时,可以先预制好外墙浮雕板3、内墙浮雕板4和双层空心浮雕板5,外墙浮雕板3用于安装在框架2表面外侧,要求外表面能承受房屋外的风吹雨淋,相当于做好了外墙装修,内墙浮雕板4用于安装在框架

2表面内侧，要求内表面美观直接适于生活居住，相当于做好了内墙装修，双层空心浮雕板5用于房屋内的分隔，要求两表面都美观直接适于生活居住，相当于做好了室内装修，再制作好地基1和框架2，并在框架2表面外侧安装外墙浮雕板3，在框架2表面内侧安装内墙浮雕板4，外墙浮雕板3和内墙浮雕板4之间连接有墙筋6，使外墙浮雕板3与内墙浮雕板4之间连接更稳定，再在框架2内部通过双层空心浮雕板5将其每层分隔成两个或两个以上的房间7，适用于正常生活的空间分配，外墙浮雕板3和内墙浮雕板4上安装房门10和/或窗户11，适用于房屋的进出和房屋内外的通风，双层空心浮雕板5上能安装房门10和/或窗户11，适用于房间7的进出和房间7内外的通风。

[0036] 以上所述实施例仅表达了本实用新型的优选实施方式，其描述较为具体和详细，但并不能因此而理解为对本实用新型专利范围的限制。应当指出的是，对于本领域的普通技术人员来说，在不脱离本发明构思的前提下，还可以做出若干变形、改进及替代，这些都属于本实用新型的保护范围。因此，本实用新型专利的保护范围应以所附权利要求为准。

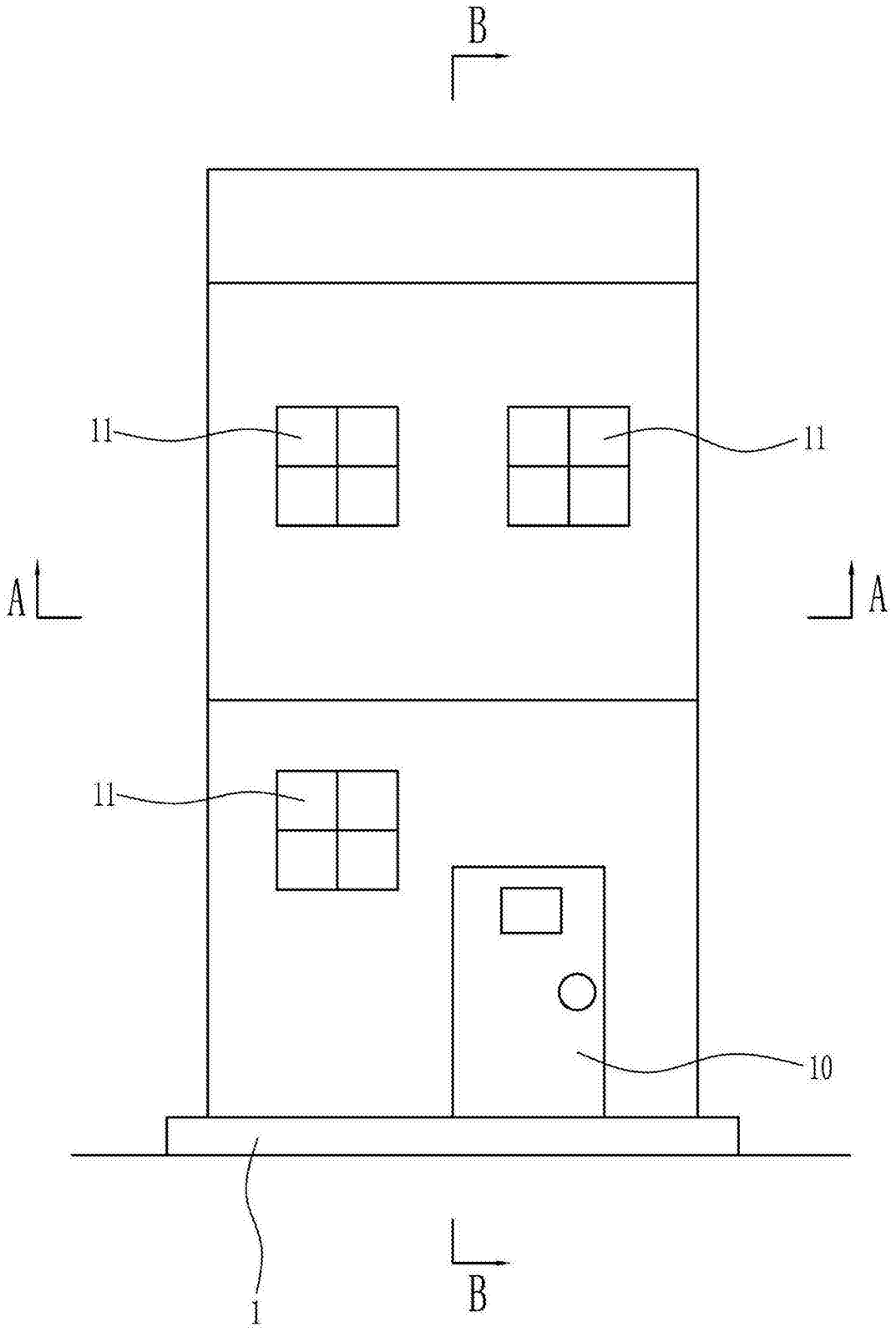

图1

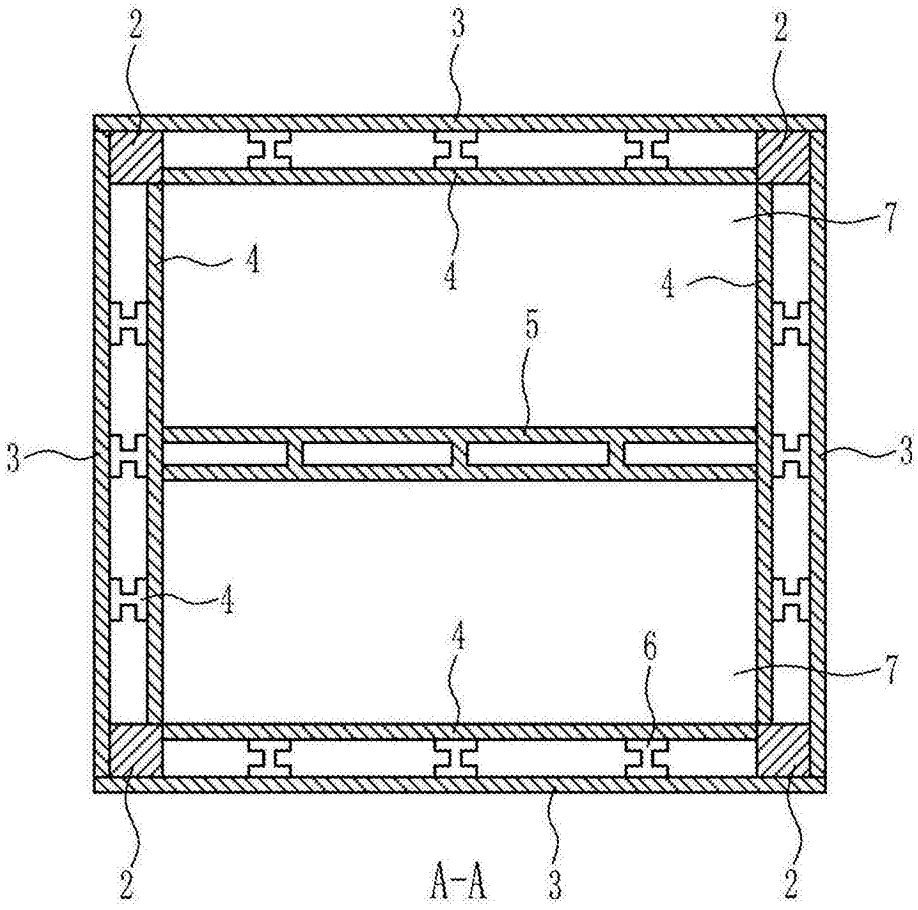

图2

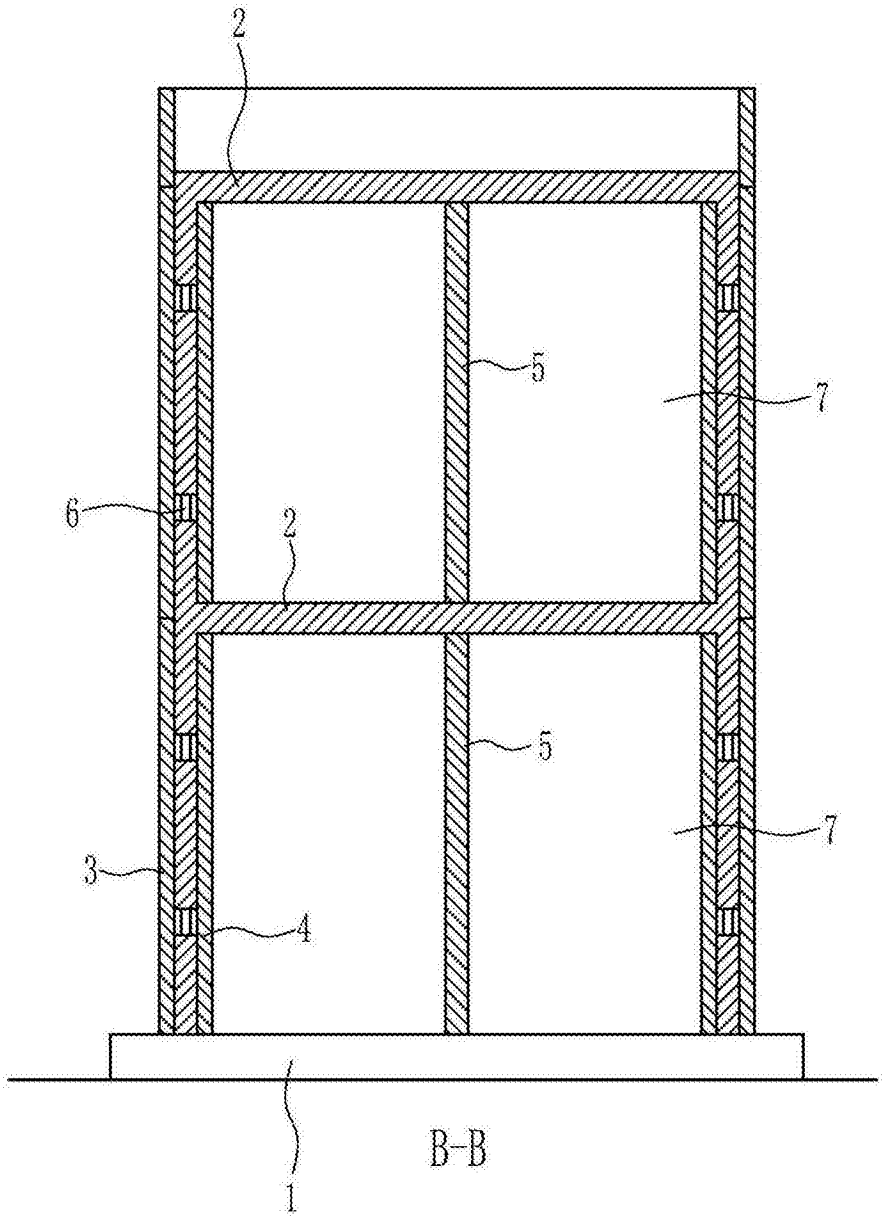

图3

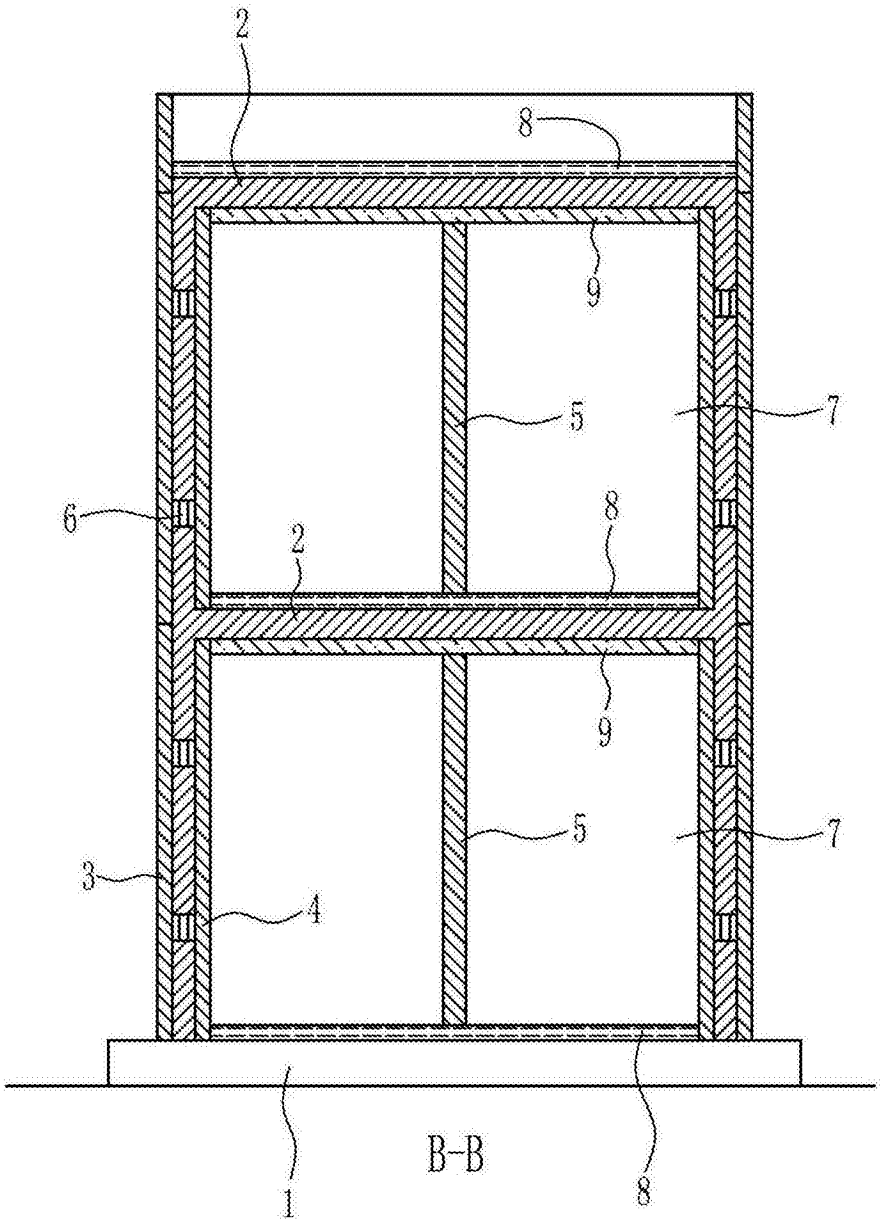

图4