(19)中华人民共和国国家知识产权局

(12)实用新型专利

(10)授权公告号 CN 204413951 U
(45)授权公告日 2015.06.24

(21)申请号 201520078149.1

(22)申请日 2015.02.04

(73)专利权人 威海市金德工具有限公司
地址 264200 山东省威海市高区丹东路 71-12 号

(72)发明人 丛秀梅

(74)专利代理机构 威海科星专利事务所 37202
代理人 王元生

(51)Int.Cl.
B25B 13/50(2006.01)
B25B 23/16(2006.01)

权利要求书1页 说明书2页 附图1页

(54)实用新型名称

伸缩柄管钳

(57)摘要

本实用新型涉及一种伸缩柄管钳，其包括有活动钳口、钳体、调节螺母、钳柄，所述钳柄包括有套管、伸缩增力柄、固定堵环，固定堵环设置在套管尾端，伸缩增力柄通过固定堵环可伸缩安装在套管中，所述钳体后部设有一带外螺纹的钳柄接头，所述钳柄的套管前端内孔中固定安装有一套管增强柱；所述套管通过一螺母套与钳柄接头连接，所述螺母套前部与钳柄接头螺纹连接，后部与套管焊接固定。本实用新型钳体后部增设了一体结构的钳柄接头，套管前端内孔中增设了套管增强柱，大大提高了钳体与套管的连接强度和抗扭强度。其结构合理，加工成本低，使用方便、可靠，重量轻、扭矩大，可满足各种拧距作业需要。

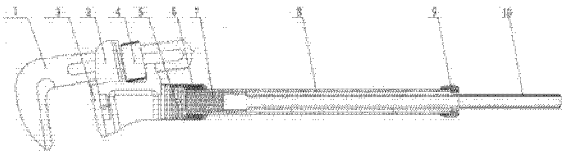

CN 204413951 U

1. 一种伸缩柄管钳，其包括有活动钳口、钳体、调节螺母、钳柄，所述钳柄包括有套管、伸缩增力柄、固定堵环，固定堵环设置在套管尾端，伸缩增力柄通过固定堵环可伸缩安装在套管中，其特征在于：所述钳体后部设有一带外螺纹的钳柄接头，所述钳柄的套管前端内孔中固定安装有一套管增强柱；所述套管通过一螺母套与钳柄接头连接，所述螺母套前部与钳柄接头螺纹连接，后部与套管焊接固定。

2. 根据权利要求 1 所述的伸缩柄管钳，其特征在于：所述螺母套前部径向对称设有一对螺孔，通过顶丝与螺孔配合，螺母套与钳柄接头连接固定。

伸缩柄管钳

技术领域

[0001] 本实用新型涉及一种装拆管路手工工具，具体地说是一种伸缩柄管钳。

背景技术

[0002] 我们知道，管钳是各种管路拆装作业的必备工具。目前，普遍使用的是GB8406-87型管钳，也有各种加力管钳，如中国专利98221359.X，02213923.0加力管钳等。它们主要由活动钳口、钳体、调节螺母、钳柄组成。钳柄采用套管式结构，由套管和伸缩柄组成，加力拉杆可在套管中伸缩。上述管钳为了轻便，钳柄的套管前端与钳体直接联结，降低了管钳的抗扭强度，容易出现断裂。

发明内容

[0003] 本实用新型所要解决的技术问题是克服上述现有技术的不足，提供一种结构简单，成本低，重量轻，扭矩大，能满足各种扭矩作业的伸缩柄管钳。

[0004] 本实用新型解决上述技术问题采用的技术方案是：一种伸缩柄管钳，其包括有活动钳口、钳体、调节螺母、钳柄，所述钳柄包括有套管、伸缩增力柄、固定堵环，固定堵环设置在套管尾端，伸缩增力柄通过固定堵环可伸缩安装在套管中，其特征在于：所述钳体后部设有一带外螺纹的钳柄接头，所述钳柄的套管前端内孔中固定安装有一套管增强柱；所述套管通过一螺母套与钳柄接头连接，所述螺母套前部与钳柄接头螺纹连接，后部与套管焊接固定。

[0005] 所述螺母套前部径向对称设有一对螺孔，通过顶丝与螺孔配合，螺母套与钳柄接头连接固定。以防止螺母套与钳柄接头之间径向转动松动。

[0006] 本实用新型采用上述结构，在钳体后部增设了一体结构的钳柄接头，套管前端内孔中增设了套管增强柱；套管与钳体采用螺母套连接固定，大大提高了钳体与套管的连接强度和抗扭强度。对照现有技术，本实用新型结构合理，加工成本低，使用方便、可靠，重量轻、扭矩大，可满足各种拧距作业需要。

附图说明

[0007] 下面结合附图对本实用新型作进一步说明。

[0008] 图1是本实用新型的组成结构示意图。

[0009] 图2是图1的局部放大示意图。

[0010] 图3是图2的A-A俯视图。

[0011] 图中1. 活动钳口，2. 钳体，3. 固定齿，4. 调节螺母，5. 顶丝，6. 螺母套，7. 套管增强柱，8. 套管，9. 固定堵环，10. 伸缩增力柄。

具体实施方式

[0012] 从图1可以看出，一种伸缩柄管钳，其设有活动钳口1、钳体2、固定齿3、调节螺母

4、钳柄等。通过转动调节螺母 4，活动钳口 1 可沿钳体槽前后移动，调节钳口大小。钳体 2 和钳柄为分体结构。所述钳柄包括有套管 8、伸缩增力柄 10、固定堵环 9 等。固定堵环 9 设置在套管 8 尾端，套管 8 内孔装有钢管式伸缩增力柄 10，伸缩增力柄 10 可在套管钳柄孔内进行伸缩。为了方便的确定伸缩增力柄的长度，套管尾端的固定堵环 9 为自紧式，可自如选择钳柄长短。上述组成结构属于现有技术，不再赘述。

[0013] 本实用新型的特点是：所述钳体 2 后部设有一带外螺纹的钳柄接头，钳柄接头钳体 2 一体结构。所述钳柄的套管 8 前端内孔中固定安装有一套管增强柱 7；所述套管 8 通过一螺母套 6 与钳柄接头连接。具体是：所述螺母套 6 前部与钳柄接头螺纹配合连接固定，带套管增强柱 7 的套管 8 插入螺母套 6 后部内孔，螺母套 6 后部与套管 8 外壁焊接固定。如图 2 所示。这样大大提高了钳体与套管的连接强度和和抗扭强度。

[0014] 本实用新型为防止螺母套 6 与钳柄接头之间径向转动松动，所述螺母套 6 前部径向对称设有一对螺孔，通过顶丝 5 与螺孔配合，螺母套 6 与钳柄接头连接固定。如图 2、图 3 所示。

[0015] 本实用新型在钳体 2 后部增设了一体结构的钳柄接头，套管 8 前端内孔中增设了套管增强柱 7；套管与钳体采用螺母套连接固定。大大提高了钳体与套管的连接强度和抗扭强度。其结构合理，加工工艺简单，加工成本低，使用方便、可靠，重量轻、扭矩大，可满足各种拧距作业需要。

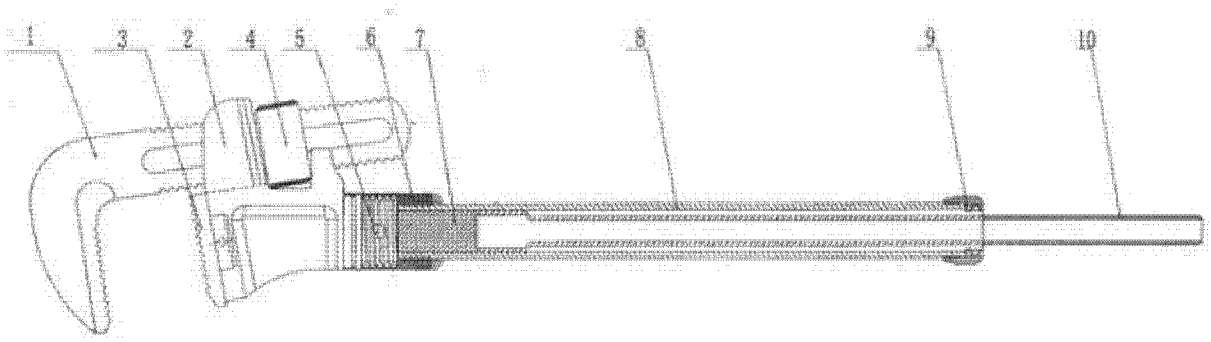

图 1

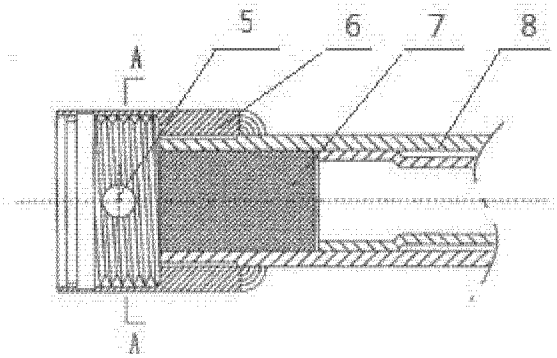

图 2

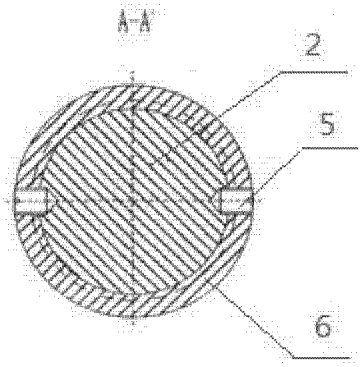

图 3