(19)中华人民共和国国家知识产权局

(12)实用新型专利

(10)授权公告号 CN 205213914 U
(45)授权公告日 2016.05.11

(21)申请号 201521069735.6

(22)申请日 2015.12.17

(73)专利权人 威海市威恒渔具有限公司
地址 264200 山东省威海市经技区香港路62号

(72)发明人 张子亮

(51)Int.Cl.
A01K 85/01(2006.01)

权利要求书1页 说明书3页 附图1页

(54)实用新型名称

一种新型仿生饵

(57)摘要

本实用新型公开了一种新型仿生饵，包括饵头、饵体，饵头和饵体为一体结构；饵体从前向后共分为七节，各节饵体之间以及饵头和第一节饵体之间均有一个节环，节环为七个；第二节饵体、第三节饵体、第四节饵体、第五节饵体和第六节饵体依次向下弯曲并均与前节呈9°夹角；第一节饵体的两侧各设置有一个螺旋叶片，左侧的为左螺旋叶片、右侧的为右螺旋叶片；第二节饵体和第三节饵体的内部设置有连续的第一空腔；第六节饵体、第七节饵体和第五节饵体的内部设置有连续的第二空腔。本实用新型外型上仿真蚕蛹，可以针对性的钓取喜食蚕蛹的鱼类；体内设置有空腔，可以往空腔内注射腥香料吸引鱼儿的注意，增强垂钓效果。

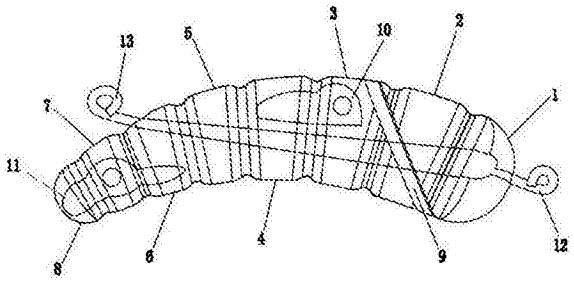

CN 205213914 U

1.一种新型仿生饵，包括饵头(1)、饵体，其特征在于：所述饵头(1)和饵体为一体结构；所述饵体共分为七节，从前向后依次为第一节饵体(2)、第二节饵体(3)、第三节饵体(4)、第四节饵体(5)、第五节饵体(6)、第六节饵体(7)和第七节饵体(8)，各节饵体之间以及饵头(1)和第一节饵体(2)之间均有一个节环，节环为七个；

所述第二节饵体(3)、第三节饵体(4)、第四节饵体(5)、第五节饵体(6)和第六节饵体(7)依次向下弯曲并均与前节呈9°夹角；

所述第一节饵体(2)的两侧各设置有一个螺旋叶片，左侧的为左螺旋叶片(9)、右侧的为右螺旋叶片；左螺旋叶片(9)从下向上倾斜并与第一节饵体(2)的中线呈45°的夹角；右螺旋叶片从上向下倾斜并与第一节饵体(2)的中线呈45°的夹角；

所述第二节饵体(3)和第三节饵体(4)的内部设置有连续的第一空腔(10)；所述第六节饵体(7)、第七节饵体(8)和第五节饵体(6)的内部设置有连续的第二空腔(11)。

2.根据权利要求1所述的新型仿生饵，其特征在于：所述饵头(1)的前端和第五节饵体(6)的背部均设置有一个开口，两个开口之间相互贯通形成通道；所述第一空腔(10)位于通道的上方；所述第二空腔(11)位于通道的下方。

3.根据权利要求2所述的新型仿生饵，其特征在于：所述第一空腔(10)前端的两侧壁上、第二空腔(11)中间位置的两侧壁上均对称开设有圆形开口；所述圆形开口处均贴合有软质的圆形封片。

4.根据权利要求2所述的新型仿生饵，其特征在于：所述通道内放置有一根不锈钢钢丝，不锈钢钢丝的前端从饵头(1)穿出形成鱼线挂环(12)、后端从第五节饵体(6)的背部穿出形成鱼钩挂环(13)。

一种新型仿生饵

技术领域

[0001] 本实用新型涉及一种仿生饵，尤其涉及一种新型仿生饵。

背景技术

[0002] 目前市场上的假鱼饵种类复杂多样，多为实心鱼形假饵，这些假饵用于钓取特定鱼群的针对性并不强；此外，实心结构不能承载一些腥香料，限制了假饵通过味觉诱捕鱼儿上钩的功能，使垂钓效果不理想。

实用新型内容

[0003] 为了解决上述技术所存在的不足之处，本实用新型提供了一种新型仿生饵。

[0004] 为了解决以上技术问题，本实用新型采用的技术方案是：一种新型仿生饵，包括饵头、饵体，饵头和饵体为一体结构；饵体共分为七节，从前向后依次为第一节饵体、第二节饵体、第三节饵体、第四节饵体、第五节饵体、第六节饵体和第七节饵体，各节饵体之间以及饵头和第一节饵体之间均有一个节环，节环为七个；

[0005] 第二节饵体、第三节饵体、第四节饵体、第五节饵体和第六节饵体依次向下弯曲并均与前节呈9°夹角；

[0006] 第一节饵体的两侧各设置有一个螺旋叶片，左侧的为左螺旋叶片、右侧的为右螺旋叶片；左螺旋叶片从下向上倾斜并与第一节饵体的中线呈45°的夹角；右螺旋叶片从上向下倾斜并与第一节饵体的中线呈45°的夹角；

[0007] 第二节饵体和第三节饵体的内部设置有连续的第一空腔；第六节饵体、第七节饵体和第五节饵体的内部设置有连续的第二空腔。

[0008] 饵头的前端和第五节饵体的背部均设置有一个开口，两个开口之间相互贯通形成通道；第一空腔位于通道的上方；第二空腔位于通道的下方。

[0009] 第一空腔前端的两侧壁上、第二空腔中间位置的两侧壁上均对称开设有圆形开口；圆形开口处均贴合有软质的圆形封片。

[0010] 通道内放置有一根不锈钢钢丝，不锈钢钢丝的前端从饵头穿出形成鱼线挂环、后端从第五节饵体的背部穿出形成鱼钩挂环。

[0011] 本实用新型外型上仿真蚕蛹，可以针对性的钓取喜食蚕蛹的鱼类；体内设置有空腔，可以往空腔内注射腥香料吸引鱼儿的注意，增强垂钓效果。

附图说明

[0012] 图1为本实用新型的整体结构示意图。

[0013] 图2为图1的俯视图。

[0014] 图中：1、饵头；2、第一节饵体；3、第二节饵体；4、第三节饵体；5、第四节饵体；6、第五节饵体；7、第六节饵体；8、第七节饵体；9、左螺旋叶片；10、第一空腔；11、第二空腔；12、鱼线挂环；13、鱼钩挂环。

具体实施方式

[0015] 下面结合附图和具体实施方式对本实用新型作进一步详细的说明。

[0016] 第二节如图1、图2所示，本实用新型包括饵头1、饵体，饵头1和饵体为一体结构；饵体共分为七节，从前向后依次为第一节饵体2、第二节饵体3、第三节饵体4、第四节饵体5、第五节饵体6、第六节饵体7和第七节饵体8，各节饵体之间以及饵头1和第一节饵体2之间均有一个节环，节环为七个；各节饵体的半径以及中线长度均依次递减；

[0017] 第三节饵体3、第三节饵体4、第四节饵体5、第五节饵体6和第六节饵体7依次向下弯曲并均与前节呈9°夹角；这种整体结构由七节组成并弯曲的设计使本实用新型形态上仿生蚕蛹，更能吸引喜食蚕蛹的鱼类；

[0018] 第一节饵体2的两侧各设置有一个螺旋叶片，左侧的为左螺旋叶片9、右侧的为右螺旋叶片；左螺旋叶片9从下向上倾斜并与第一节饵体2的中线呈45°的夹角；右螺旋叶片从上向下倾斜并与第一节饵体2的中线呈45°的夹角；螺旋叶片的设计可以使本实用新型在水中游动时产生更复杂多变的水流变化，吸引鱼儿的注意；

[0019] 第二节饵体3和第三节饵体4的内部设置有连续的第一空腔10；第六节饵体7、第七节饵体8和第五节饵体6的内部设置有连续的第二空腔11；第一空腔10和第二空腔11均为不规则形状。

[0020] 饵头1的前端和第五节饵体6的背部均设置有一个开口，两个开口之间相互贯通形成通道；第一空腔10位于通道的上方；第二空腔11位于通道的下方。

[0021] 第一空腔10前端的两侧壁上、第二空腔11中间位置的两侧壁上均对称开设有圆形开口；圆形开口处均贴合有软质的圆形封片。通过圆形封片向第一空腔10和第二空腔11内注射腥香料，更能吸引鱼儿吞饵上钩。

[0022] 通道内放置有一根不锈钢钢丝，不锈钢钢丝的前端从饵头1穿出形成鱼线挂环12、后端从第五节饵体6的背部穿出形成鱼钩挂环13。

[0023] 本实用新型外型上仿真蚕蛹，可以针对性的钓取喜食蚕蛹的鱼类；体内设置有空腔，可以通过往空腔内注射入腥香料进一步吸引鱼儿的注意，增强了特定鱼类的垂钓效果。

[0024] 本实用新型可以针对性的钓取鱖鱼、鳊鱼、白条鱼，下面通过具体垂钓过程中的一组数据来证明本实用新型的使用效果更好：

[0025] 该实验选取上述的三种鱼各60条(随意选取的体重均为1-10斤)，把选取的鱼放于100平米的鱼池内，实验时间为2小时，对于三种鱼中的各60条鱼，测试咬住本实用新型与普通鱼饵的鱼咬饵的数量，该实验的实验数据如下：

[0026] 1、鱖鱼实验：

[0027] 首先选用普通假饵进行实验，60条鱖鱼中有15条咬钩(其中有2条是普通假饵在下沉过程中咬钩的，13条是普通假饵在拖动过程中咬钩的)，咬钩数量占总数的15/60；

[0028] 其次选用本实用新型进行实验，60条鱖鱼中有39条咬钩(其中有8条是本实用新型在下沉过程中咬钩的，31条是本实用新型在拖动过程中咬钩的)，咬钩数量占总数的39/60。

[0029] 2、鳊鱼实验：

[0030] 首先选用普通假饵进行实验，60条鳊鱼中有19条咬钩(其中普通假饵在下沉过程中咬钩的鳊鱼数为3条，普通假饵在拖动过程中咬钩的鳊鱼数为16条)，咬钩数量占总数的

19/60；

[0031] 其次选用本实用新型进行实验，60条鳊鱼中有45条咬钩(其中本实用新型在下沉过程中咬钩的鳊鱼数为10条，本实用新型在拖动过程中咬钩的鳊鱼数为35条)，咬住数量占总数的45/60。

[0032] 3、白条鱼实验：

[0033] 首先选用普通假饵进行实验，60条白条鱼中咬钩的数量为17条(普通假饵在下沉过程中未有咬钩的，普通假饵在拖动过程中咬钩的白条鱼数为17条)，占总数的17/60；

[0034] 其次选用本实用新型进行实验，60条白条鱼中咬钩的数量为52条(本实用新型在下沉过程中咬钩的白条鱼数为13条，本实用新型在拖动过程中咬钩的白条鱼数为39条)，占总数的52/60。

[0035] 上述实验数据的列表如下：

[0036]

鱼的种类	本实用新型的咬钩数	普通假饵的咬钩数	本实用新型的咬钩数所占总数比例	普通假饵的咬钩数所占总数比例
鱖鱼	39	15	39/60	15/60
鳊鱼	45	19	45/60	19/60

[0037]

白条鱼	52	17	52/60	17/60

[0038] 上述实施方式并非是对本实用新型的限制，本实用新型也并不仅限于上述举例，本技术领域的技术人员在本实用新型的技术方案范围内所做出的变化、改型、添加或替换，也均属于本实用新型的保护范围。

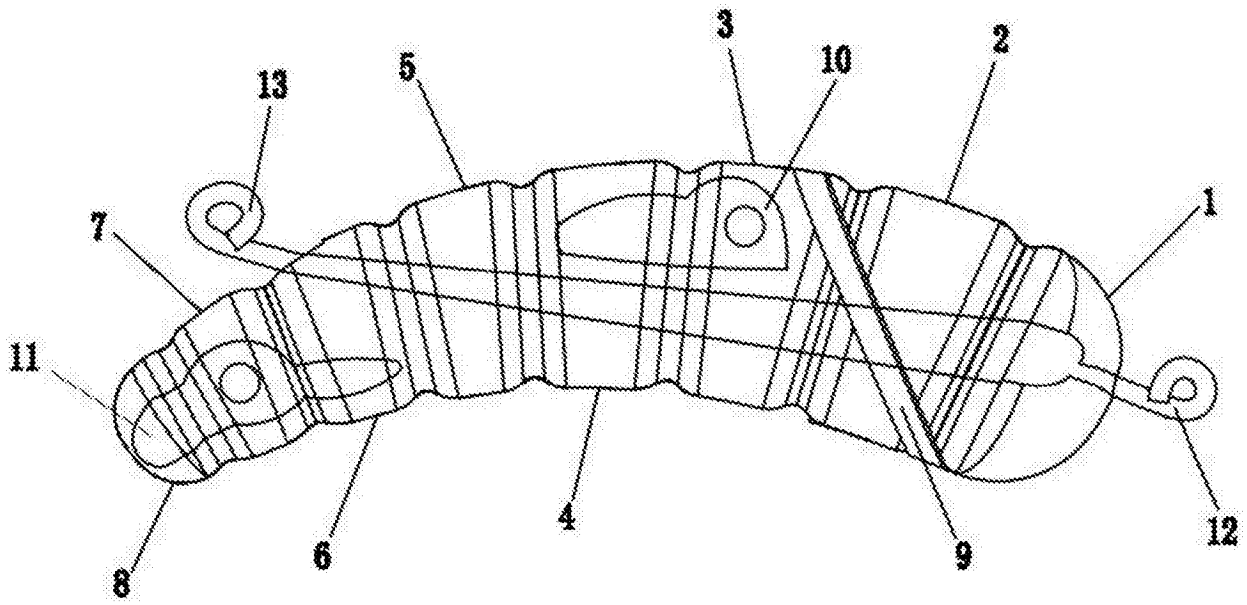

图1

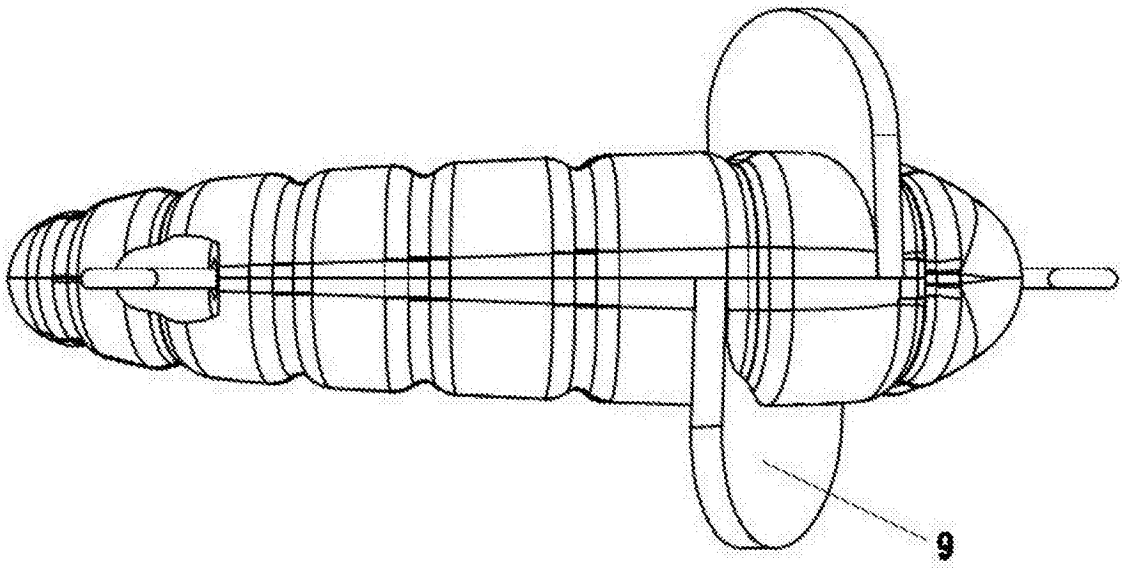

图2