(19)国家知识产权局

(12)实用新型专利

(10)授权公告号 CN 221238852 U
(45)授权公告日 2024.06.28

(21)申请号 202322467564.3

(22)申请日 2023.09.12

(73)专利权人 上海辛耐新材料科技有限公司
地址 201799 上海市青浦区沪青平公路5251号三层A区375室

(72)发明人 赵严瑞

(74)专利代理机构 济南领瀚专利代理事务所(普通合伙) 37437
专利代理师 范翠英

(51)Int.Cl.
G01N 19/04(2006.01)

权利要求书1页 说明书2页 附图3页

(54)实用新型名称

一种胶带粘性测试机

(57)摘要

本实用新型公开了一种胶带粘性测试机,包括监控器和固定器,所述固定器位于监控器上方,所述固定器包括安装板、伸缩杆、固定板、粘合板、固定环和辅助组件,所述安装板位于监控器上方,所述伸缩杆贯穿设于安装板上,所述固定板设于伸缩杆的输出杆上,所述粘合板位于固定板下方,所述固定环设于粘合板上,所述辅助组件设于固定板上。本实用新型涉及胶带测试机设计领域,具体是指一种胶带粘性测试机。

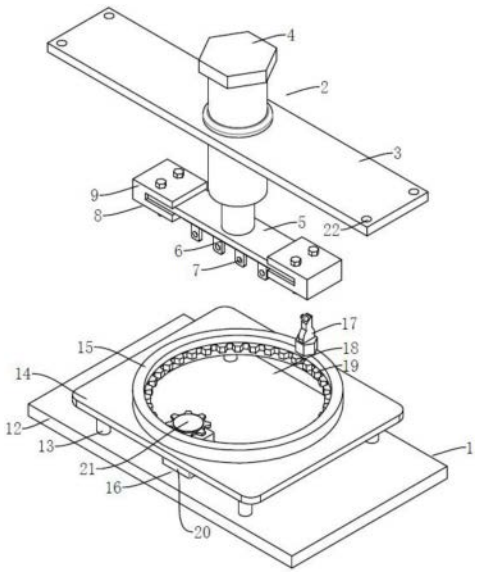

CN 221238852 U

1.一种胶带粘性测试机,其特征在于:包括监控器和固定器,所述固定器位于监控器上方,所述固定器包括安装板、伸缩杆、固定板、粘合板、固定环和辅助组件,所述安装板位于监控器上方,所述伸缩杆贯穿设于安装板上,所述固定板设于伸缩杆的输出杆上,所述粘合板位于固定板下方,所述固定环设于粘合板上,所述辅助组件设于固定板上。

2.根据权利要求1所述的一种胶带粘性测试机,其特征在于:所述固定环设有多组。

3.根据权利要求1所述的一种胶带粘性测试机,其特征在于:所述辅助组件对称设有两组。

4.根据权利要求3所述的一种胶带粘性测试机,其特征在于:所述辅助组件包括安装架、固定螺栓和螺母,所述安装架位于固定板外,所述固定螺栓螺纹连接贯穿设于安装架和固定板上,所述螺母螺纹连接设于固定螺栓上。

5.根据权利要求1所述的一种胶带粘性测试机,其特征在于:所述监控器包括工作台、支撑柱、支撑板、转动环、动力器和摄像头,所述工作台位于安装架下方,所述支撑柱设于工作台上,所述支撑柱设有多组,所述支撑板设于多组支撑柱上,所述转动环转动设于支撑板上,所述动力器设于工作台上,所述摄像头设于转动环上。

6.根据权利要求5所述的一种胶带粘性测试机,其特征在于:所述支撑板上设有通口。

7.根据权利要求5所述的一种胶带粘性测试机,其特征在于:所述动力器包括齿轮环、电机和主动齿轮,所述齿轮环设于转动环内,所述电机设于工作台上,所述主动齿轮设于电机的输出轴上且与齿轮环啮合。

8.根据权利要求1所述的一种胶带粘性测试机,其特征在于:所述安装板上设有多组安装孔。

一种胶带粘性测试机

技术领域

[0001] 本实用新型涉及胶带测试机设计领域,具体是指一种胶带粘性测试机。

背景技术

[0002] 胶带粘性测试,通常就是测试胶带的粘性拉力,在实际测试时,可以分为瞬时拉力测试和耐久测试,目前的测试机如CN218726528U等,可以完成一些测试工作,但是都不具备记录功能,尤其是对于耐久测试来说,实时记录是非常重要的,还有如果是多台测试机同时工作,统一记录和观察也会提高效率,节省人工。

[0003] 并且如果将测试机放置在非常规环境中,如高低温环境和湿度环境中耐久试验,记录更加重要。

实用新型内容

[0004] 针对上述情况,为克服现有技术的缺陷,本实用新型提供一种胶带粘性测试机。

[0005] 本实用新型采取的技术方案如下:本实用新型是一种胶带粘性测试机,包括监控器和固定器,所述固定器位于监控器上方,所述固定器包括安装板、伸缩杆、固定板、粘合板、固定环和辅助组件,所述安装板位于监控器上方,所述伸缩杆贯穿设于安装板上,所述固定板设于伸缩杆的输出杆上,所述粘合板位于固定板下方,所述固定环设于粘合板上,所述辅助组件设于固定板上。

[0006] 进一步地,所述固定环设有多组。

[0007] 进一步地,所述辅助组件对称设有两组。

[0008] 进一步地,所述辅助组件包括安装架、固定螺栓和螺母,所述安装架位于固定板外,所述固定螺栓螺纹连接贯穿设于安装架和固定板上,所述螺母螺纹连接设于固定螺栓上。

[0009] 进一步地,所述监控器包括工作台、支撑柱、支撑板、转动环、动力器和摄像头,所述工作台位于安装架下方,所述支撑柱设于工作台上,所述支撑柱设有多组,所述支撑板设于多组支撑柱上,所述转动环转动设于支撑板上,所述动力器设于工作台上,所述摄像头设于转动环上。

[0010] 进一步地,所述支撑板上设有通口。

[0011] 进一步地,所述动力器包括齿轮环、电机和主动齿轮,所述齿轮环设于转动环内,所述电机设于工作台上,所述主动齿轮设于电机的输出轴上且与齿轮环啮合。

[0012] 进一步地,所述安装板上设有多组安装孔。

[0013] 优选地,摄像头为网络摄像头,自带蓄电池。

[0014] 采用上述结构本实用新型取得的有益效果如下:

[0015] 1.使用固定器,方便固定和拆装新的胶带,而且可以根据胶带的规格和型号,选择挂上不同重量的砝码,并且设计了多个固定环,可以较为均匀的受重。

[0016] 2.使用摄像头可以拍摄在测试的过程,并且摄像头可以转动,能够调节伸缩杆的

长度,可以非常全面的记录测试过程和变化。

附图说明

[0017] 图1为本实用新型提出的一种胶带粘性测试机的整体结构示意图;

[0018] 图2为本实用新型提出的一种胶带粘性测试机的侧视图;

[0019] 图3为本实用新型提出的一种胶带粘性测试机的俯视图;

[0020] 图4为本实用新型提出的一种胶带粘性测试机固定器的结构示意图。

[0021] 其中,1、监控器,2、固定器,3、安装板,4、伸缩杆,5、固定板,6、粘合板,7、固定环,8、辅助组件,9、安装架,10、固定螺栓,11、螺母,12、工作台,13、支撑柱,14、支撑板,15、转动环,16、动力器,17、摄像头,18、通口,19、齿轮环,20、电机,21、主动齿轮,22、安装孔。

具体实施方式

[0022] 如图1～图4所示,本实用新型是一种胶带粘性测试机,包括监控器1和固定器2,固定器2位于监控器1上方,固定器2包括安装板3、伸缩杆4、固定板5、粘合板6、固定环7和辅助组件8,安装板3位于监控器1上方,伸缩杆4贯穿设于安装板3上,固定板5设于伸缩杆4的输出杆上,粘合板6位于固定板5下方,固定环7设于粘合板6上,辅助组件8设于固定板5上,安装板3外接到外部的固定部件上,伸缩杆4使用电推杆即可,固定板5上预留过口。

[0023] 固定环7设有多组;辅助组件8对称设有两组;辅助组件8包括安装架9、固定螺栓10和螺母11,安装架9位于固定板5外,固定螺栓10螺纹连接贯穿设于安装架9和固定板5上,螺母11螺纹连接设于固定螺栓10上,用于固定胶带。

[0024] 监控器1包括工作台12、支撑柱13、支撑板14、转动环15、动力器16和摄像头17,工作台12位于安装架9下方,支撑柱13设于工作台12上,支撑柱13设有多组,支撑板14设于多组支撑柱13上,转动环15转动设于支撑板14上,动力器16设于工作台12上,摄像头17设于转动环15上,摄像头17用于记录画面。

[0025] 支撑板14上设有通口18;动力器16包括齿轮环19、电机20和主动齿轮21,齿轮环19设于转动环15内,电机20设于工作台12上,主动齿轮21设于电机20的输出轴上且与齿轮环19啮合;安装板3上设有多组安装孔22。

[0026] 具体使用时:将需要测试的胶带与粘合板6紧密粘合,接着将胶带紧贴在固定板5上,提前给胶带打好孔,套上安装架9,如果胶带粘性影响操作,可以先将两边胶带对折,接着使用固定螺栓10和螺母11将胶带和固定板5固定,开启摄像头17,将合适重量的砝码挂在固定环7上,调节好伸缩杆4的长度,启动电机20工作带动主动齿轮21转动,带动齿轮环19和转动环15以及摄像头17转动记录即可。

[0027] 应当理解,虽然本说明书按照实施方式加以描述,但并非每个实施方式仅包含一个独立的技术方案,说明书的这种叙述方式仅仅是为清楚起见,本领域技术人员应当将说明书作为一个整体,各实施例中的技术方案也可以经适当组合,形成本领域技术人员可以理解的其他实施方式。

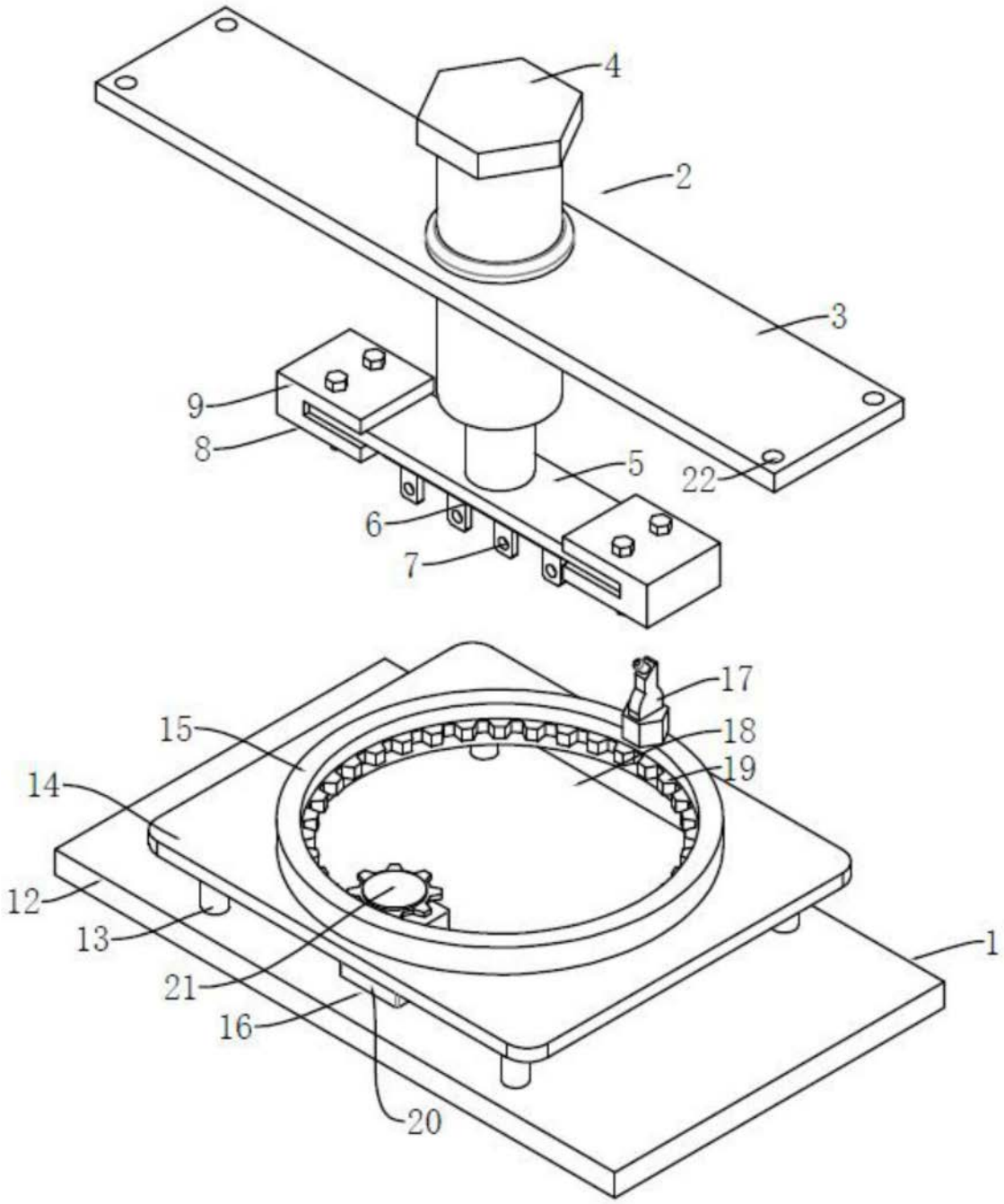

图1

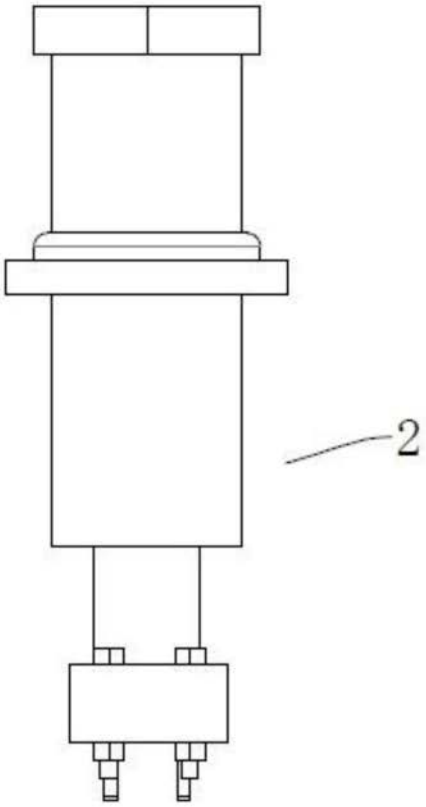

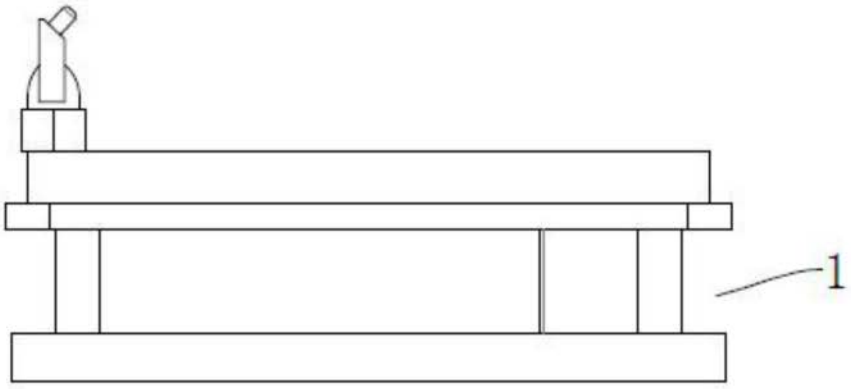

图2

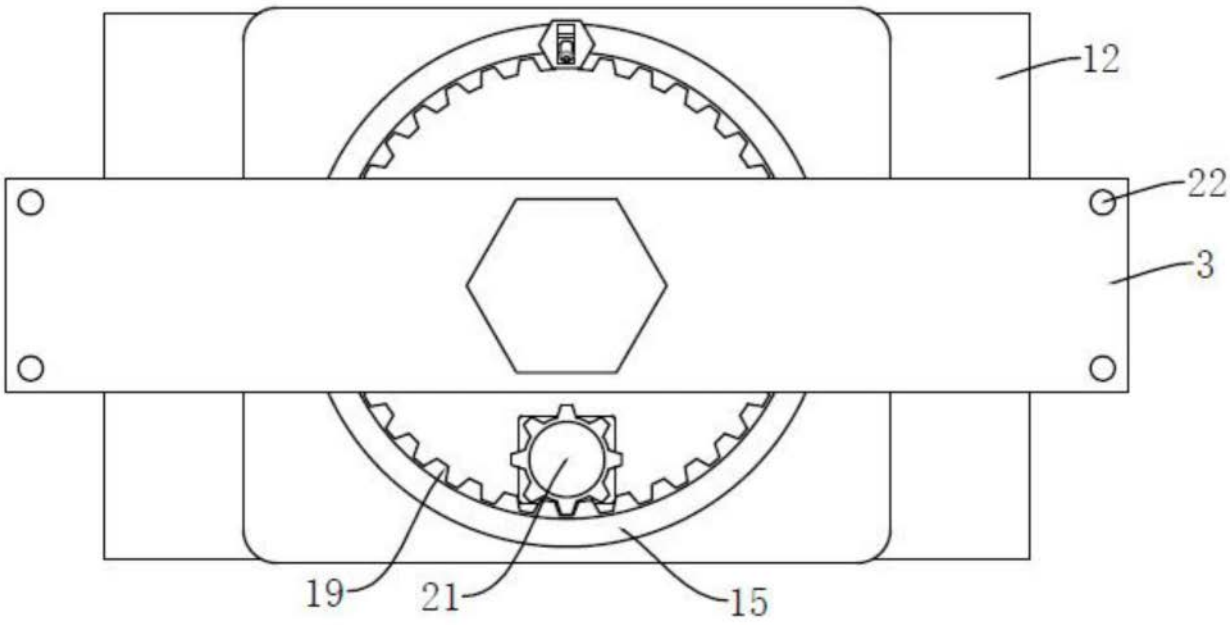

图3

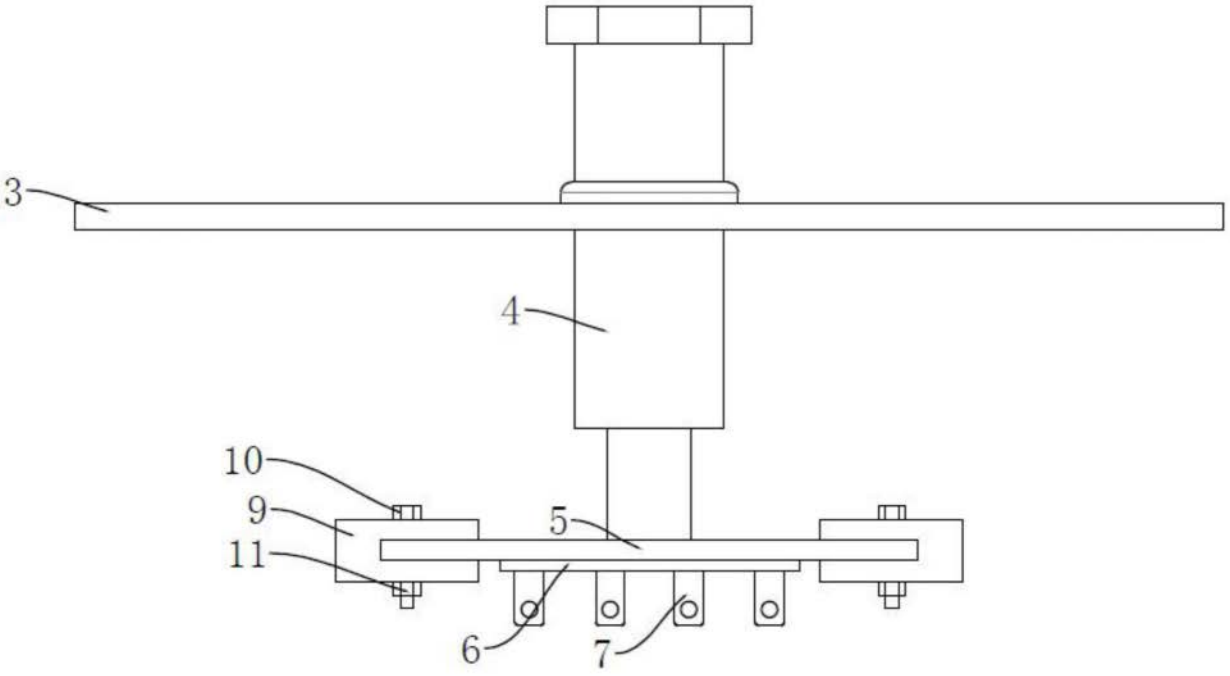

图4