(19)中华人民共和国国家知识产权局

(12)实用新型专利

(10)授权公告号 CN 207313817 U
(45)授权公告日 2018.05.04

(21)申请号 201721411505.2

(22)申请日 2017.10.30

(73)专利权人 石狮市锦祥漂染有限公司
地址 362700 福建省泉州市石狮市锦尚工业区

(72)发明人 邱煌艺

(74)专利代理机构 厦门智慧呈睿知识产权代理事务所(普通合伙) 35222
代理人 郭福利

(51)Int.Cl.
D03D 15/00(2006.01)
D03D 13/00(2006.01)

权利要求书1页 说明书2页 附图3页

(54)实用新型名称

一种耐磨超细纤维高密仿皮绒面料

(57)摘要

本实用新型涉及纺织面料领域，具体涉及一种耐磨超细纤维仿皮绒面料，其特征在于：三个系统的经纱和三个系统的纬纱交织成3/3方平组织，经纱一、经纱二和经纱三交替织入，纬纱一、纬纱二和纬纱三交替织入，经纱一、经纱三、纬纱一和纬纱三采用米字型复合超细纤维纱线，经纱二和纬纱二采用扁平多层分割型超细纤维纱线，所述面料的正反两个表面形成磨绒。本实用新型提供的耐磨超细纤维仿皮绒面料织物密度高，克服天然纤维的易皱，具有很好的耐磨性能，浮长线较长，起绒面积大，具有更好的手感。

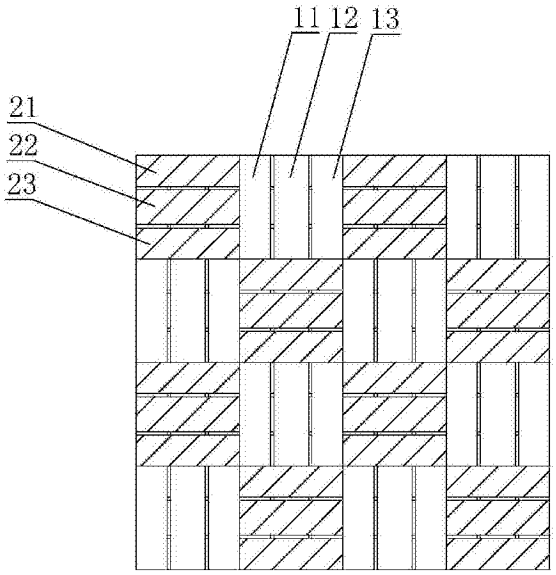

CN 207313817 U

1.一种耐磨超细纤维仿皮绒面料，其特征在于：三个系统的经纱和三个系统的纬纱交织成3/3方平组织，经纱一、经纱二和经纱三交替织入，纬纱一、纬纱二和纬纱三交替织入，经纱一、经纱三、纬纱一和纬纱三采用米字型复合超细纤维纱线，经纱二和纬纱二采用扁平多层分割型超细纤维纱线，所述面料的正反两个表面形成磨绒。

2.根据权利要求1所述的耐磨超细纤维仿皮绒面料，其特征在于：所述米字型复合超细纤维由聚酯切片和聚酰胺切片按6:7比例，经米字型喷丝组件和复合纺丝技术加工而成。

3.根据权利要求1或2所述的耐磨超细纤维仿皮绒面料，其特征在于：所述米字型复合超细纤维的纤度为30D。

4.根据权利要求1所述的耐磨超细纤维仿皮绒面料，其特征在于：所述扁平多层分割型超细纤维由聚酯切片和聚酰胺切片按5:6的比例间隔排列复合而成。

5.根据权利要求1或4所述的耐磨超细纤维仿皮绒面料，其特征在于：所述扁平多层分割型超细纤维的纤度为50D。

6.根据权利要求1所述的耐磨超细纤维仿皮绒面料，其特征在于：所述经纱和纬纱的间隙填充有聚氨酯。

一种耐磨超细纤维高密仿皮绒面料

技术领域

[0001] 本实用新型涉及纺织面料领域，具体的涉及一种耐磨超细纤维仿皮绒面料。

背景技术

[0002] 超细纤维是近年来发展迅速的差别化纤维的一种，被称为新一代的合成纤维，是一种高品质、高技术的纺织原料，是化学纤维向高技术、高仿真化方向发展的新合纤的典型代表。普通面料的耐磨度较低，而将超细纤维制成超高密织物，纤维间的空隙介于水滴直径和水蒸汽微滴直径之间，因此超细织物具有防水透汽效果，且能克服天然纤维的易皱，人造纤维不透气等缺点，耐用性是普通织物的四倍以上。现有的高密织物通常采用普通平纹或斜纹组织，其经线或纬线的浮长线较短，起绒面积小。

实用新型内容

[0003] 本实用新型要解决的技术问题是提供一种耐磨超细纤维仿皮绒面料，起绒效果好，耐磨度高。

[0004] 为解决上述技术问题，本实用新型采用的技术方案如下：一种耐磨超细纤维仿皮绒面料，其特征在于：三个系统的经纱和三个系统的纬纱交织成3/3方平组织，经纱一、经纱二和经纱三交替织入，纬纱一、纬纱二和纬纱三交替织入，经纱一、经纱三、纬纱一和纬纱三采用米字型复合超细纤维纱线，经纱二和纬纱二采用扁平多层分割型超细纤维纱线，所述面料的正反两个表面形成磨绒。

[0005] 优选的，所述米字型复合超细纤维由聚酯切片和聚酰胺切片按6:7比例，经米字型喷丝组件和复合纺丝技术加工而成。

[0006] 优选的，所述米字型复合超细纤维的纤度为30D。

[0007] 优选的，所述扁平多层分割型超细纤维由聚酯切片和聚酰胺切片按5:6的比例间隔排列复合而成。

[0008] 优选的，所述扁平多层分割型超细纤维的纤度为50D。

[0009] 优选的，所述经纱和纬纱的间隙填充有聚氨酯。

[0010] 由上述描述可知，本实用新型提供的耐磨超细纤维仿皮绒面料织物密度高，克服天然纤维的易皱，具有很好的耐磨性能，浮长线较长，起绒面积大，具有更好的手感。

附图说明

[0011] 图1为本实用新型耐磨超细纤维仿皮绒面料的编织示意图。

[0012] 图2为本实用新型耐磨超细纤维仿皮绒面料的组织图。

[0013] 图3为米字型复合超细纤维的截面图。

[0014] 图4为扁平多层分割型超细纤维的截面图。

具体实施方式

[0015] 以下通过具体实施方式对本实用新型作进一步的描述。

[0016] 如图1所示，本实用新型所述的耐磨超细纤维仿皮绒面料，三个系统的经纱和三个系统的纬纱交织成3/3方平组织，经纱一11、经纱二12和经纱13三交替织入，纬纱一21、纬纱22二和纬纱三23交替织入，如图2所示为组织点示意图，经向组织点与纬向组织点的比例为1:1，经纬纱按三上三下交织，经纱 一11、经纱三13、纬纱一21和纬纱三23采用米字型复合超细纤维纱线a，米字型复合超细纤维纱线吸水透气、干爽舒适、去污能力强、耐磨度高，经纱二12和纬纱二22采用扁平多层分割型超细纤维纱线，加工后纤维断面会分割成11根扁平形状的超细纤维，聚酰胺含量比普通复合超细纤维高，具有柔软的高档手感，经由经纱和纬纱编织而成的面料的正反两个表面形成磨绒，具体的，面料表面用砂磨辊将织物表面磨出一层短而密的绒毛，磨毛织物具有厚实、柔软而温暖等特性，可改善织物的服用性能，磨绒整理能使经纬纱向同时产生绒毛，且绒毛短而密。以超细合成纤维为原料的基布，经过浸轧聚氨酯乳液和磨毛，可获得具有仿真效果的人造麂皮，面料经由聚氨酯乳液浸泡，使经纱和纬纱的间隙填充有聚氨酯，且绒毛表面覆盖聚氨酯膜，增加耐磨度。

[0017] 每根纤维米字型复合超细纤维纱线由多股纤维米字型复合超细纤维组成，纤维米字型复合超细纤维由聚酯切片a1和聚酰胺切片a2按6:7比例，经米字型喷丝组件和复合纺丝技术加工而成，如图3所示为单根米字型复合超细纤维截面示意图，米字型复合超细纤维的纤度为30D。

[0018] 扁平多层分割型超细纤维由聚酯切片b1和聚酰胺切片b2按5:6的比例间隔排列复合而成，如图4所示为扁平多层分割型超细纤维的截面图，扁平多层分割型超细纤维的纤度为50D。

[0019] 本实用新型提供的耐磨超细纤维仿皮绒面料织物密度高，克服天然纤维的易皱，具有很好的耐磨性能，3/3方平组织的浮长线较长，起绒面积大，具有更好的手感。

[0020] 上述仅为本实用新型的若干具体实施方式，但本实用新型的设计构思并不局限于此，凡利用此构思对本实用新型进行非实质性的改动，均应属于侵犯本实用新型保护范围的行为。

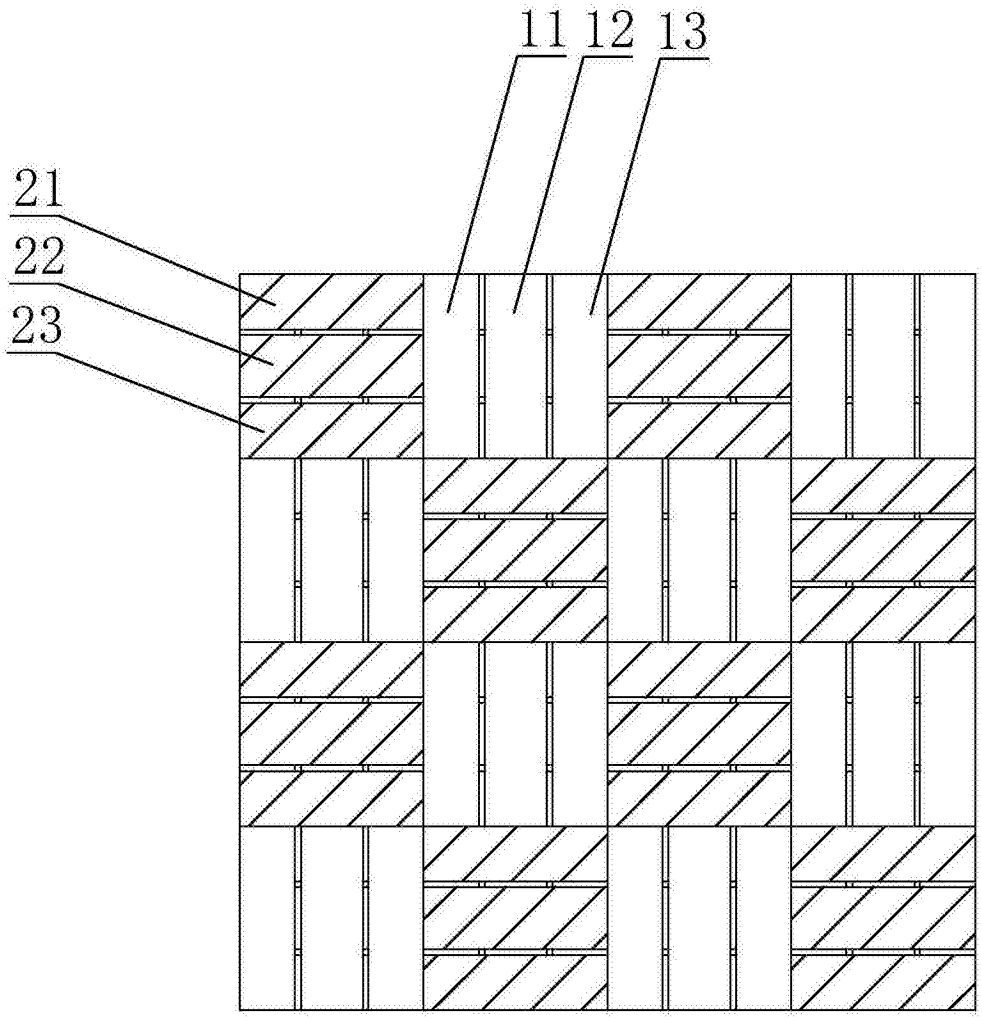

图1

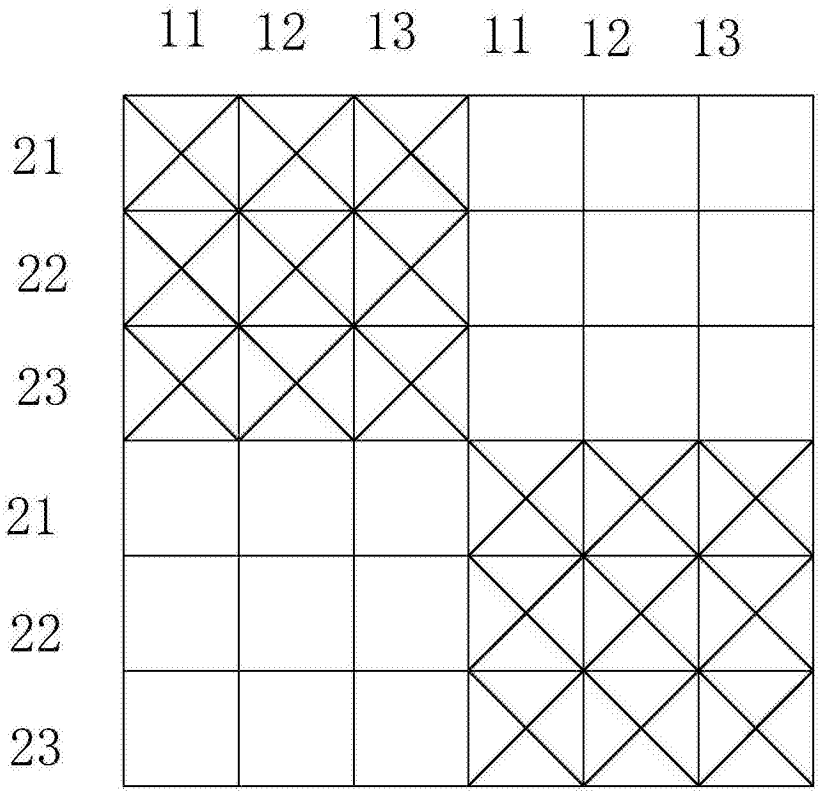

图2

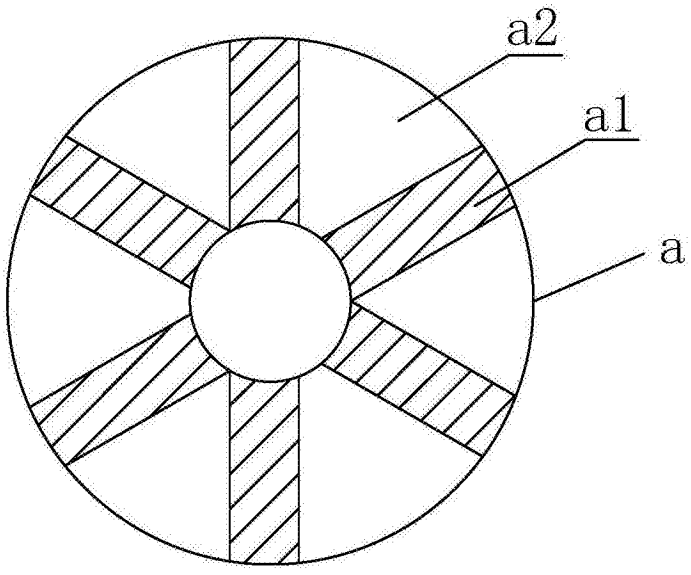

图3

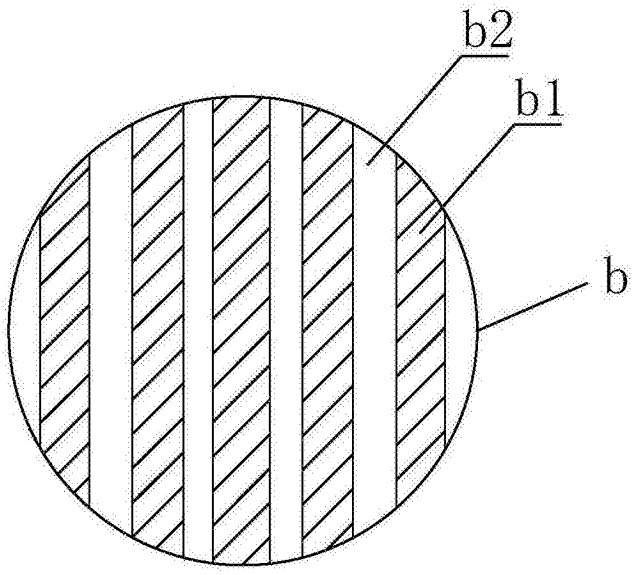

图4