MINISTERO DELLO SVILUPPO ECONOMICO
DIREZIONE GENERALE PER LA LOTTA ALLA CONTRAFFAZIONE
UFFICIO ITALIANO BREVETTI E MARCHI

DOMANDA NUMERO	**102000900813112**
Data Deposito	**11/01/2000**
Data Pubblicazione	**11/07/2001**

Sezione	Classe	Sottoclasse	Gruppo	Sottogruppo
B	60	P		

Titolo

ELEMENTO DI CARROZZERIA PER UN AUTOVEICOLO COMMERCIALE.

DESCRIZIONE dell'invenzione industriale dal titolo: "Elemento di carrozzeria per un autoveicolo commerciale"

Di: ROTOTECH S.r.l., nazionalità italiana, Regione San Giorgio, Via San Mauro 122, 10036 Settimo Torinese (Torino)

Inventori designati: Alvise SANTINON, Oreste ACCORNERO

Depositata il: 11 gennaio 2000 TO 2000A000021

* * *

DESCRIZIONE

La presente invenzione riguarda un elemento di carrozzeria per un autoveicolo commerciale.

L'elemento di carrozzeria secondo l'invenzione è caratterizzato dal fatto che comprende un corpo cavo di materia plastica, realizzato con la tecnica dello stampaggio rotazione, ed includente

una prima porzione, sagomata a guisa di segmento di parafango o passaruota, e

una seconda porzione ausiliaria, in cui è definita una regione di contenimento accessibile dall'esterno, utilizzabile per una funzione accessoria.

In alcuni modi di realizzazione la porzione ausiliaria del suddetto corpo definisce un ricetta-

JACOBACCI & PERANI S.p.A.

colo a doppia parete, atto ad accogliere un filtro per l'aria aspirata nel funzionamento dal motore a combustione interna dell'autoveicolo.

In un altro modo di realizzazione, detta seconda porzione del corpo presenta superiormente un'apertura richiudibile per l'introduzione di un liquido quale acqua, ed inferiormente reca un dispositivo di spillamento, quale un rubinetto, atto a consentire l'erogazione di liquido immagazzinato in detto corpo.

In un ulteriore modo di realizzazione, nella suddetta seconda porzione del corpo è definita una regione di contenimento sotto forma di ricettacolo a doppia parete, atto ad accogliere almeno un dispositivo accessorio, quale un estintore, cunei o zeppe di arresto, un contenitore per attrezzi, e simili.

Ulteriori caratteristiche e vantaggi dell'invenzione appariranno dalla descrizione dettagliata che segue, effettuata a puro titolo di esempio non limitativo, con riferimento ai disegni allegati, nei quali:

la figura 1 è una vista laterale parziale di un autoveicolo commerciale comprendente un elemento di carrozzeria secondo l'invenzione;

JACOBACCI & PERANI S.p.A.

la figura 2 è una vista in prospettiva di un primo modo di realizzazione di un elemento di carrozzeria secondo l'invenzione,

le figure 3 e 4 sono viste sezionate secondo la linea III-III e, rispettivamente, la linea IV-IV della figura 2;

la figura 5 è una vista in prospettiva che mostra un altro modo di realizzazione di un elemento di carrozzeria secondo l'invenzione;

la figura 6 è una vista laterale parziale di un altro autoveicolo commerciale provvisto di un elemento di carrozzeria secondo l'invenzione;

la figura 7 è una vista parziale dell'autoveicolo commerciale della figura 6, con l'elemento di carrozzeria sezionato secondo la linea VII-VII della figura 6; e

le figure 8 e 9 sono viste prospettiche di altri elementi di carrozzeria realizzati secondo l'invenzione.

Nella figura 1 con M è indicato un autoveicolo commerciale, quale una motrice per bilici e simili. Tale motrice comprende un assale anteriore A su cui è sospesa una cabina C.

Con 1 nella figura 1 è indicato un elemento di carrozzeria secondo l'invenzione. Tale elemento di

JACOBACCI & PERANI S.p.A.

carrozzeria comprende un corpo cavo 2, di materia plastica, realizzato con la tecnica dello stampaggio rotazionale.

Il corpo 2 include una prima porzione 3 sagomata a guisa di segmento di parafango o passaruota. Nella realizzazione illustrata nelle figure da 1 a 4, la porzione 3 del corpo 2 costituisce una porzione posteriore del passaruota associato ad una ruota W dell'assale A dell'autoveicolo commerciale.

Il corpo 2 presenta inoltre una seconda porzione ausiliaria 4, realizzata a doppia parete integralmente con la porzione 3.

Nella realizzazione esemplificativamente illustrata la porzione ausiliaria 4 del corpo 2 ha una forma essenzialmente parallelepipeda, ed in essa è definita una regione di contenimento sotto forma di un ricettacolo 5 (figure 3 e 4) essenzialmente cilindrico, presentante ad un'estremità un'apertura di accesso 6 (figura 4) a cui è associato un coperchio di chiusura rimovibile 7 (figure 1 e 2).

Nella parte superiore della porzione 4 del corpo 2 è realizzata una protuberanza 8 (figure da 1 a 3) in cui si estende un condotto di entrata 9 che sbocca nel ricettacolo 5 (figura 3). Preferibilmente il condotto 9 presenta un andamento arcua-

JACOBACCI & PERANI S.p.A.

to, ed una sezione progressivamente decrescente in allontanamento dal ricettacolo 5. Tale passaggio di entrata 9 può essere realizzato predisponendo nello stampo un nucleo di forma corrispondente, destinato ad essere sfilato dal corpo 2 a stampaggio ultimato.

Come meglio si vede nelle figure 2 e 3, la porzione superiore della protuberanza 8 del corpo 2 è vantaggiosamente sagomata in modo tale da formare un bocchettone 10 accoppiabile all'estremità inferiore di un camino di aspirazione 11 (cosiddetto "snorkel") che si estende verticalmente dietro la cabina C della motrice M (figura 1).

Da parte opposta all'apertura di accesso 6, il corpo 2 forma un passaggio di uscita 12 (figura 4), destinato ad essere collegato, in modo non rappresentato, al collettore di aspirazione dell'aria del motore a combustione interna dell'autoveicolo.

Nel ricettacolo 5 del corpo 2 è convenientemente alloggiato un filtro per l'aria aspirata dal suddetto motore. L'aria viene addotta al filtro attraverso il passaggio d'entrata 9, e l'aria filtrata fuoriesce dal corpo 2 attraverso il passaggio di uscita 12, per essere quindi alimentato al motore.

L'elemento di carrozzeria 1 sopra descritto

JACOBACCI & PERANI S.p.A.

può essere interconnesso alla struttura dell'autoveicolo M in vari modi per sé noti. Esso può essere ad esempio fissato ad una barra laterale 3 (figura 1) che corre lungo un lato dell'autoveicolo M.

Tale elemento di carrozzeria consente di integrare vantaggiosamente la funzione di elemento di passaruota o parafango con la funzione di alloggiamento del filtro per l'aria aspirata dal motore.

Nella figura 5 è mostrata una variante di realizzazione dell'elemento di carrozzeria 1 sopra descritto. In tale figura, a parti ed elementi già descritti sono stati attribuiti nuovamente gli stessi numeri di riferimento.

Nella variante secondo la figura 5, nella porzione ausiliaria 4 del corpo 2 è definita una regione di contenimento sotto forma di ricettacolo 5 essenzialmente a guisa di vasca a doppia parete, atta a ricevere un filtro per l'aria aspirata nel funzionamento dal motore a combustione interna del veicolo.

Alla porzione ausiliaria 4 del corpo 2 è accoppiabile un elemento di copertura 13 rimovibile per l'introduzione/sostituzione del filtro. L'elemento di copertura 13, convenientemente realizzato anch'esso di materia plastica con la tecnica dello

ACCORACCI & PERANI S.p.A.

stampaggio rotazionale, concorre a definire il ricettacolo 5 per il filtro dell'aria e presenta la protuberanza 8 in cui, analogamente a quanto descritto in precedenza, è realizzato il passaggio di entrata 9 per l'aria, con l'associato bocchettone 10.

L'accoppiamento dell'elemento di copertura alla porzione ausiliaria 4 del corpo 2 può essere realizzato in vari modi per sé noti, ad esempio mediante viti di fissaggio o simili.

Nella variante mostrata nella figura 5 il passaggio di uscita 12 del ricettacolo 5 è realizzato ancora integralmente con la porzione ausiliaria 4 del corpo 2.

nelle figure 6 e 7 è mostrata una realizzazione di un elemento di carrozzeria 1 secondo l'invenzione analogo a quelli precedentemente descritti, ma realizzato in modo tale per cui la porzione 3 del corpo funge da segmento anteriore di parafango o passaruota.

Nelle figure 6 e 7 per contraddistinguere i vari elementi dell'elemento di carrozzeria 1 sono stati utilizzati gli stessi riferimenti numerici usati in precedenza. Con ciò l'interpretazione delle figure 6 e 7 non richiede ulteriore descrizione.

JACOBACCI & PERANI S.p.A.

Sebbene nella realizzazione mostrata nelle figure 6 e 7 l'elemento di carrozzeria 1 comprenda un unico corpo 2 realizzato con la tecnica dello stampaggio rotazionale, è evidente che tale elemento di carrozzeria potrebbe anche in questo caso essere realizzato in due parti, analogamente a quanto precedentemente descritto con riferimento alla figura 5.

Nella figura 8 è mostrata un'ulteriore variante di realizzazione.

L'elemento di carrozzeria 1 secondo la figura 8 comprende anch'esso un corpo 2 realizzato con la tecnica dello stampaggio rotazionale, con una prima porzione 3 sagomata a guisa di segmento di parafango o passaruota, ed una seconda porzione ausiliaria 4. Tale porzione ausiliaria presenta superiormente un'apertura 15, richiudibile con un tappo 16, ed inferiormente è provvista di un dispositivo di spillamento quale un rubinetto 17.

L'elemento di carrozzeria 1 della figura 8 si presta dunque anche all'impiego come serbatoio per l'immagazzinamento di un liquido, ad esempio acqua, spillabile+ a mezzo del rubinetto 17. Tale serbatoio può essere riempito previa rimozione del tappo 16.

BUZZIGACCHI & PERANI S.p.A.

Nella variante secondo la figura 9, nella porzione ausiliaria 4 del corpo 2 è realizzato un ricettacolo 5, con un'apertura di imbocco superiore 5a, utilizzabile per accogliervi un dispositivo accessorio, quale un estintore 18. Detto ricettacolo può essere realizzato anche con diversa conformazione, così da poter accogliere ad esempio altri dispositivi accessori, quali cunei o zeppe di arresto per le ruote dell'autoveicolo, un contenitore per attrezzi e simili.

Naturalmente, fermo restando il principio del trovato, le forme di attuazione ed i particolari di realizzazione potranno essere ampiamente variati rispetto a quanto è stato descritto ed illustrato, a puro titolo di esempio non limitativo, senza per questo uscire dall'ambito dell'invenzione come definita nelle annesse rivendicazioni.

JACOBACCI & PERANI S.p.A.

RIVENDICAZIONI

1. Elemento di carrozzeria (1) per un autoveicolo commerciale (M),

caratterizzato dal fatto che comprende un corpo cavo (2) di materia plastica, realizzato con la tecnica dello stampaggio rotazionale, includente

una prima porzione (3) sagomata a guisa di segmento di parafango o passaruota, ed una seconda porzione ausiliaria (4) in cui è definita una regione di contenimento (5) accessibile dall'esterno, utilizzabile per una funzione accessoria.

2. Elemento di carrozzeria secondo la rivendicazione 1, in cui in detta porzione ausiliaria (4) è definita una regione di contenimento sotto forma di un ricettacolo (5) a doppia parete, atto ad accogliere un filtro per l'aria aspirata nel funzionamento dal motore a combustione interna del veicolo (M).

3. Elemento di carrozzeria secondo la rivendicazione 2, in cui detto ricettacolo (5) presenta un'apertura di accesso (6) per l'introduzione/estrazione di detto filtro, ed almeno un'apertura di uscita (12) per il passaggio dell'aria filtrata.

4. Elemento di carrozzeria secondo la rivendica-

AUTOBIANCHI & PERANI S.p.A.

zione 3, in cui detto ricettacolo (5) presenta inoltre un condotto di ingresso (9) per l'aria, realizzata integralmente con detto corpo (2).

5. Elemento di carrozzeria secondo la rivendicazione 4, in cui detto condotto di ingresso (9) sbocca in una parete laterale di detto ricettacolo (5).

6. Elemento di carrozzeria secondo la rivendicazione 3 o 4, in cui detto condotto di ingresso (9) è arcuato.

7. Elemento di carrozzeria secondo la rivendicazione 6, in cui detto condotto di ingresso (9) presenta una sezione trasversale crescente in allontanamento da detto ricettacolo (5).

8. Elemento di carrozzeria secondo una qualsiasi delle rivendicazioni da 3 a 7, in cui a detta apertura di accesso (6) è associato un coperchio di chiusura (7) rimovibile.

9. Elemento di carrozzeria secondo la rivendicazione 1, in cui detta porzione ausiliaria (4) del corpo (2) è definita una regione di contenimento sotto forma di ricettacolo (5) essenzialmente a guisa di vasca a doppia parete (figura 5), atto a ricevere un filtro per l'aria aspirata nel funzionamento dal motore a combustione interna dell'auto-

JACOBACCI & PERANI S.p.A.

veicolo (M); a detta porzione ausiliaria (4) del corpo (2) essendo accoppiabile un elemento di copertura (13), rimovibile per l'introduzione/rimozione del filtro.

10. Elemento di carrozzeria secondo la rivendicazione 9, in cui detto corpo (2) presenta un'apertura laterale di uscita (12) per l'aria filtrata, realizzata in una parete di detto ricettacolo a forma di vasca (5).

11. Elemento di carrozzeria secondo la rivendicazione 9 o 10, in cui nell'elemento di copertura (13) è realizzato un condotto di ingresso (9) per l'aria.

12. Elemento di carrozzeria secondo una qualsiasi delle rivendicazioni da 9 a 11, in cui detto elemento di copertura (13) è realizzato anch'esso di materia plastica, con la tecnica dello stampaggio rotazionale.

13. Elemento di carrozzeria secondo una qualsiasi delle rivendicazioni precedenti, in cui detta prima porzione del corpo (2) forma una porzione anteriore di un parafango o passaruota.

14. Elemento di carrozzeria secondo una qualsiasi delle rivendicazioni da 1 a 12, in cui detta prima porzione del corpo (2) forma una porzione posterio-

JACOBACCI & PERANI S.p.A.

re di un parafango o passaruota.

15. Elemento di carrozzeria secondo la rivendicazione 1, in cui detta seconda porzione (4) del corpo (2) presenta superiormente un'apertura richiudibile (15) per l'introduzione di un liquido, quale acqua, ed inferiormente reca un dispositivo di spillamento (17) quale un rubinetto, atto a consentire l'erogazione di liquido immagazzinato in detto corpo (2).

16. Elemento di carrozzeria secondo la rivendicazione 1, in cui in detta seconda porzione (4) del corpo (2) è definita una regione di contenimento sotto forma di un ricettacolo (5) a doppia parete atto ad accogliere almeno un dispositivo accessorio, quale un estintore (18), cunei o zeppe di arresto, un contenitore per attrezzi, o simili.

Il tutto sostanzialmente secondo quanto descritto ed illustrato e per gli scopi specificati.

PER INCARICO
Ing. Giuseppe QUINTERNO
N. Iscriz. ALBO 257
(In proprio e per gli altri)

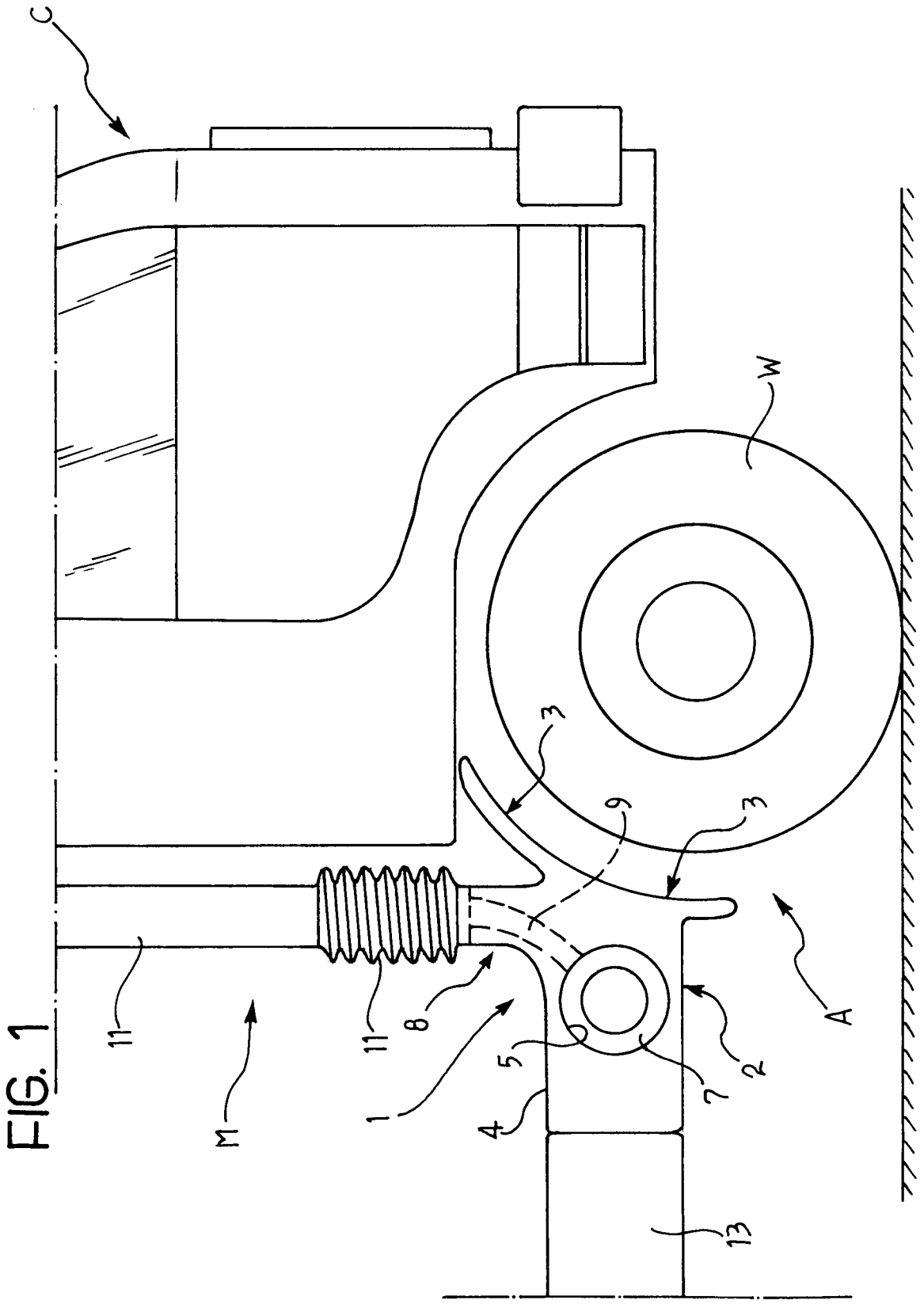

FIG. 1

Per incarico di ROTOTECH S.R.L.

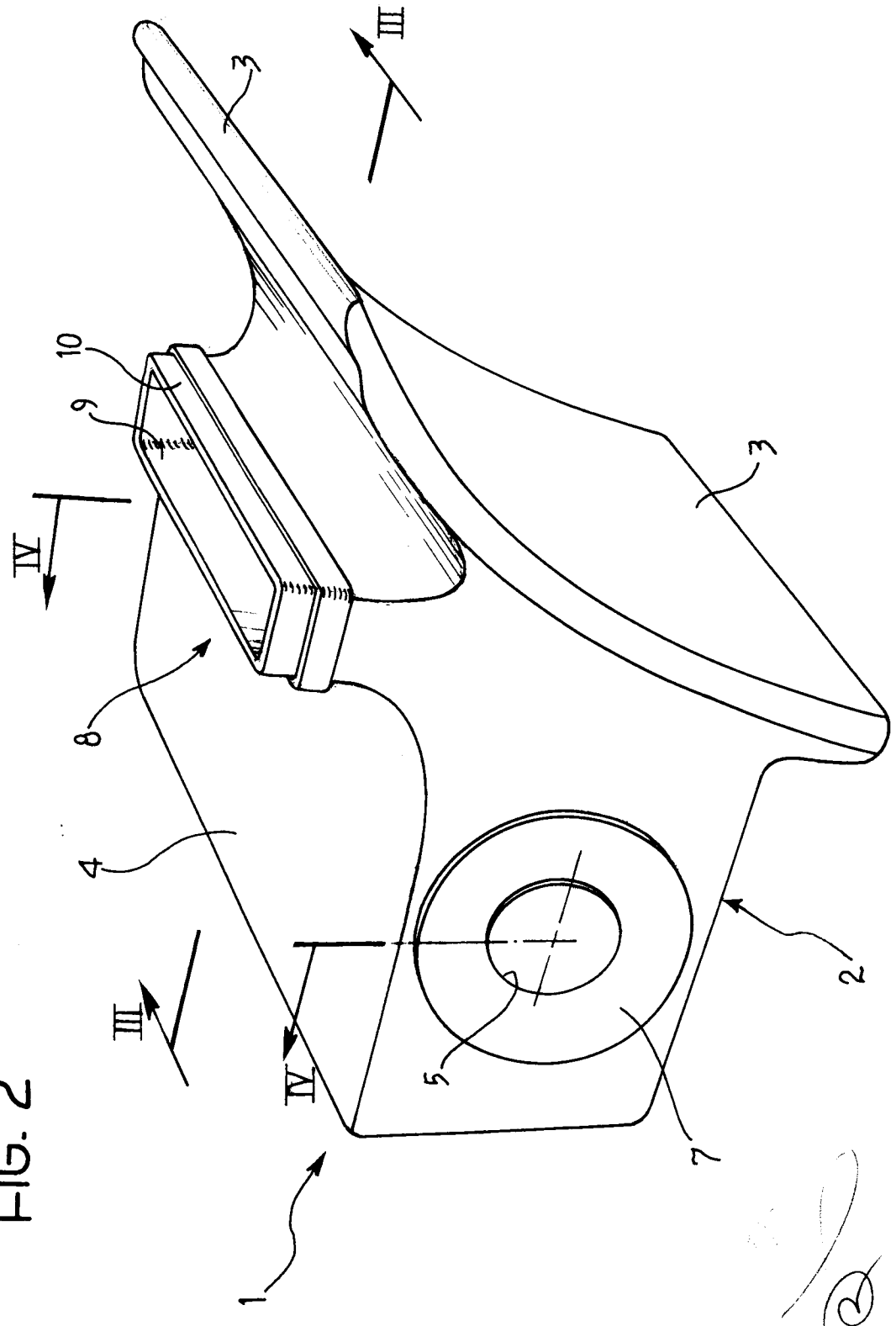

FIG. 2

Per incarico di ROTOTECH S.R.L.

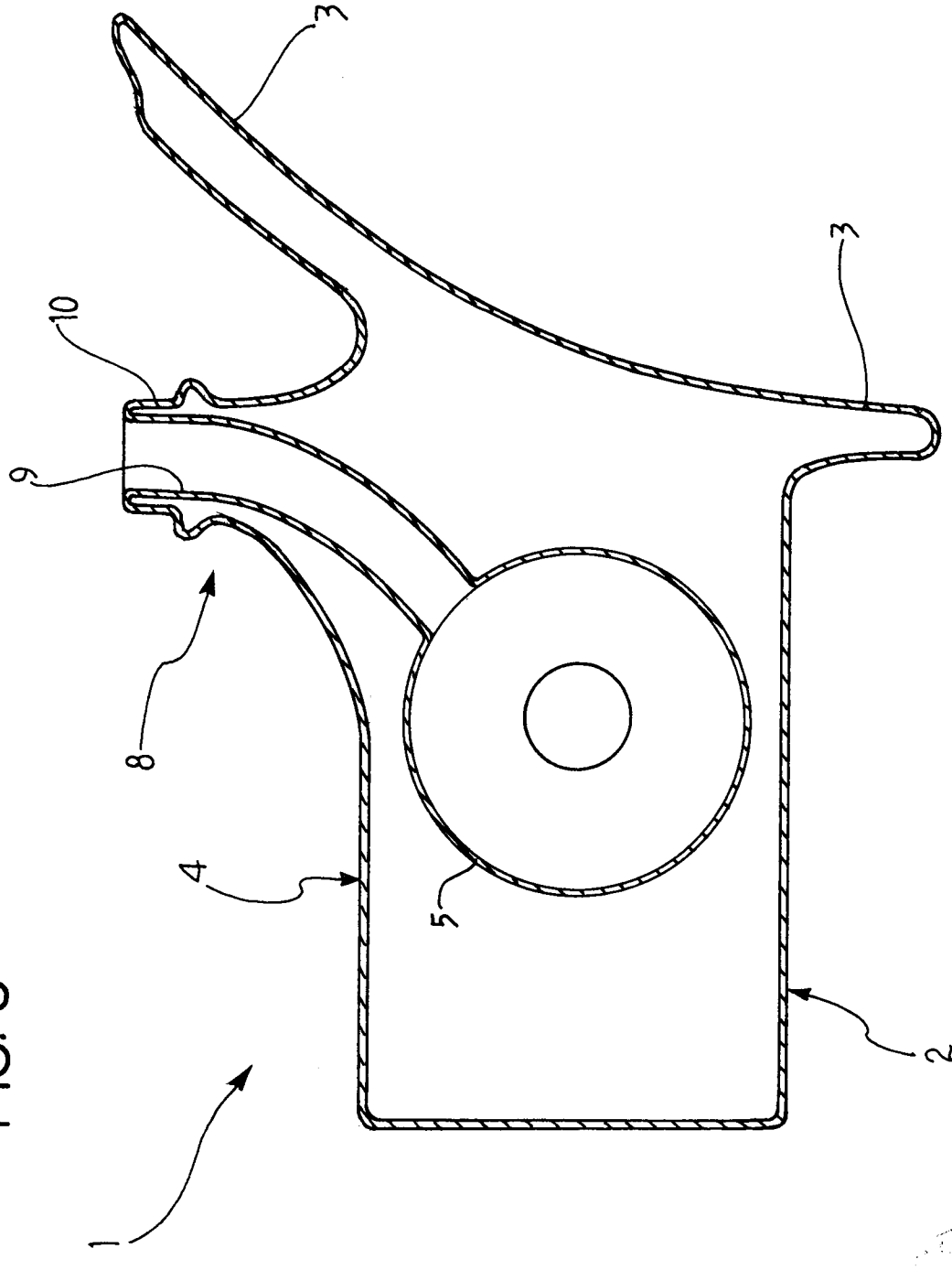

FIG. 3

Per incarico di ROTOTECH S.R.L.

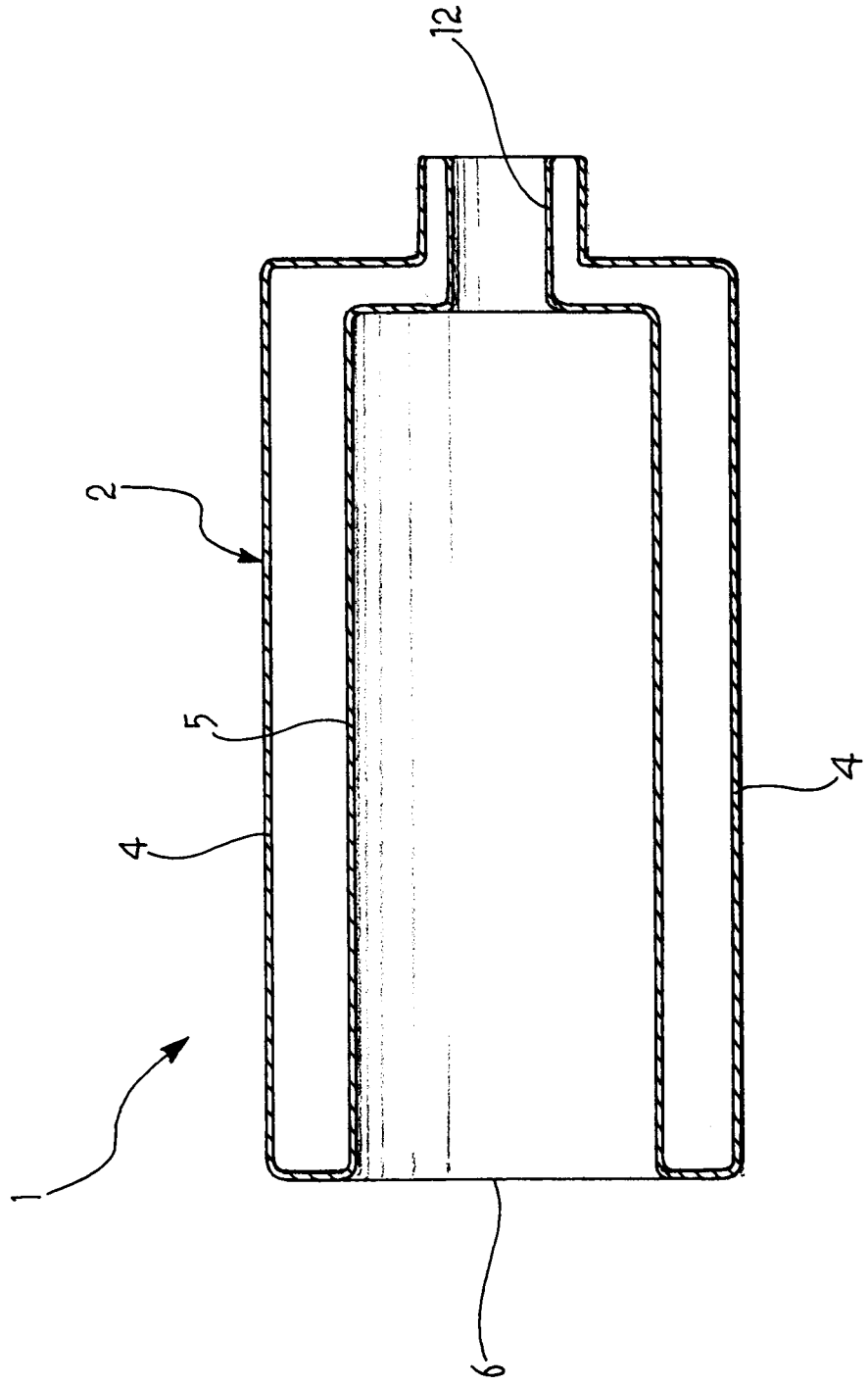

FIG. 4

Per incarico di ROTOTECH S.R.L.

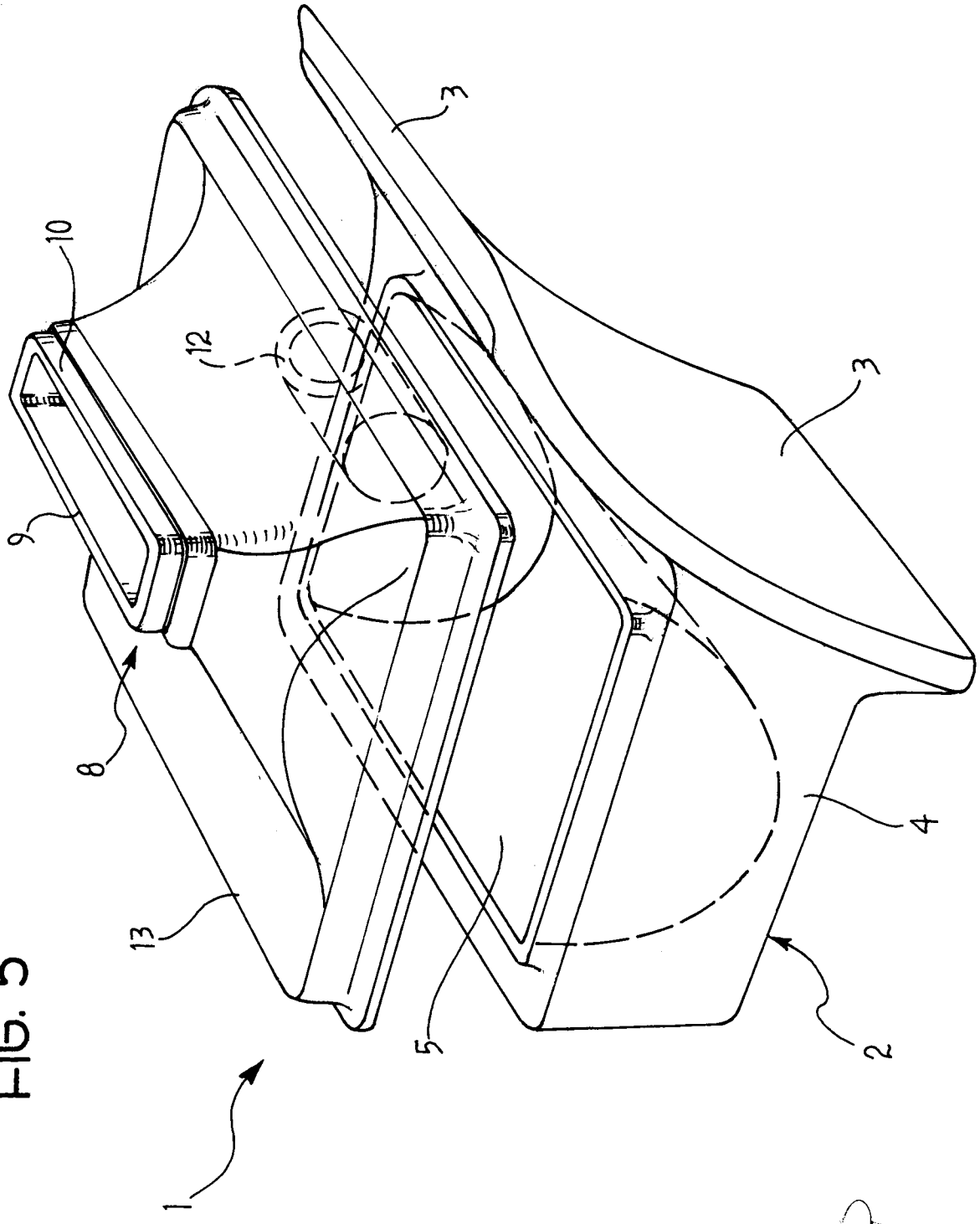

FIG. 5

Per incarico di ROTOTECH S.R.L.

Ing. Paolo BARABELLI
N. Iscr. 435
(In proprio e per gli altri)

FIG. 6

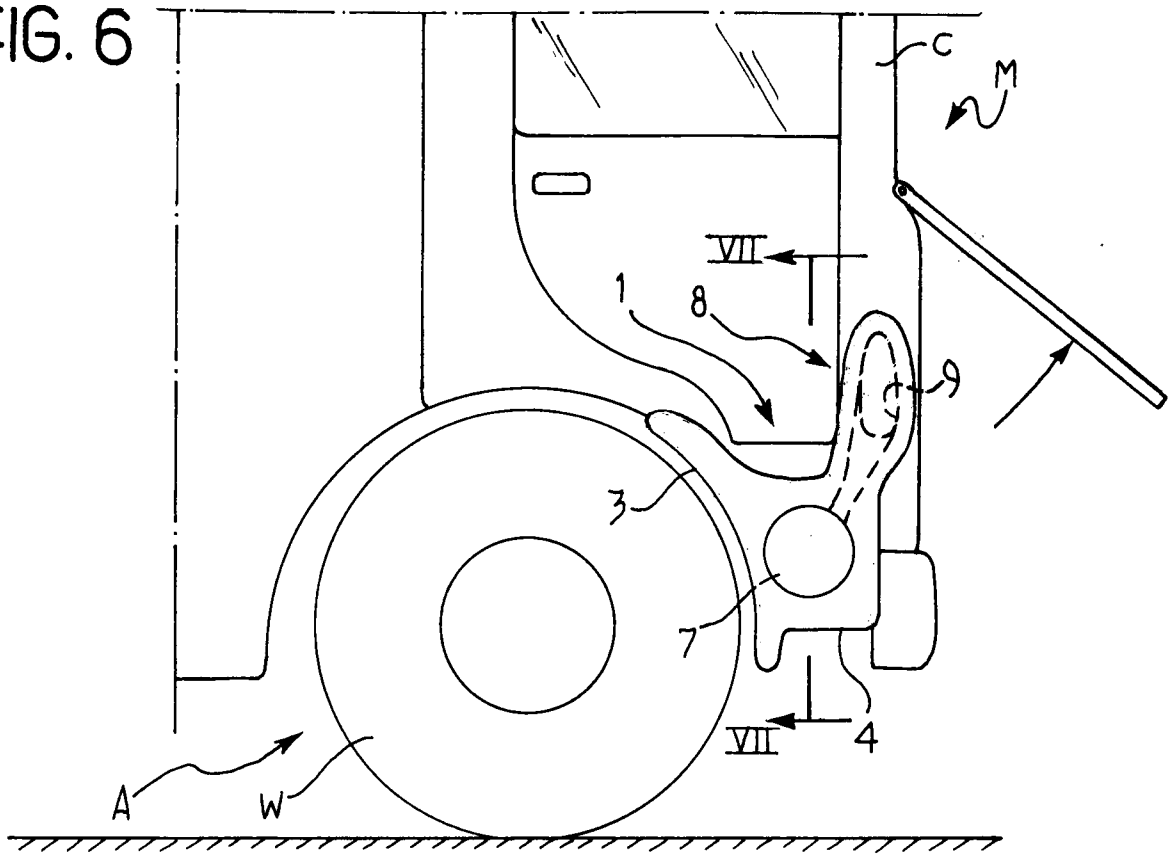

FIG. 7

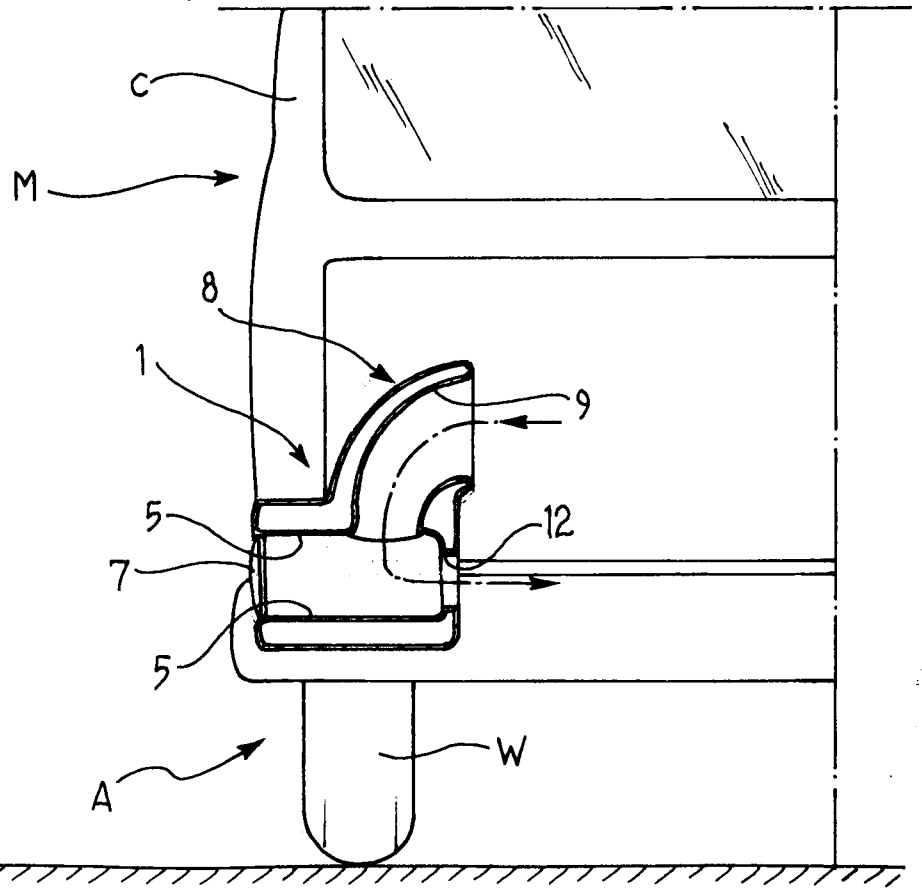

Per incarico di ROTOTECH S.R.L.

FIG. 8

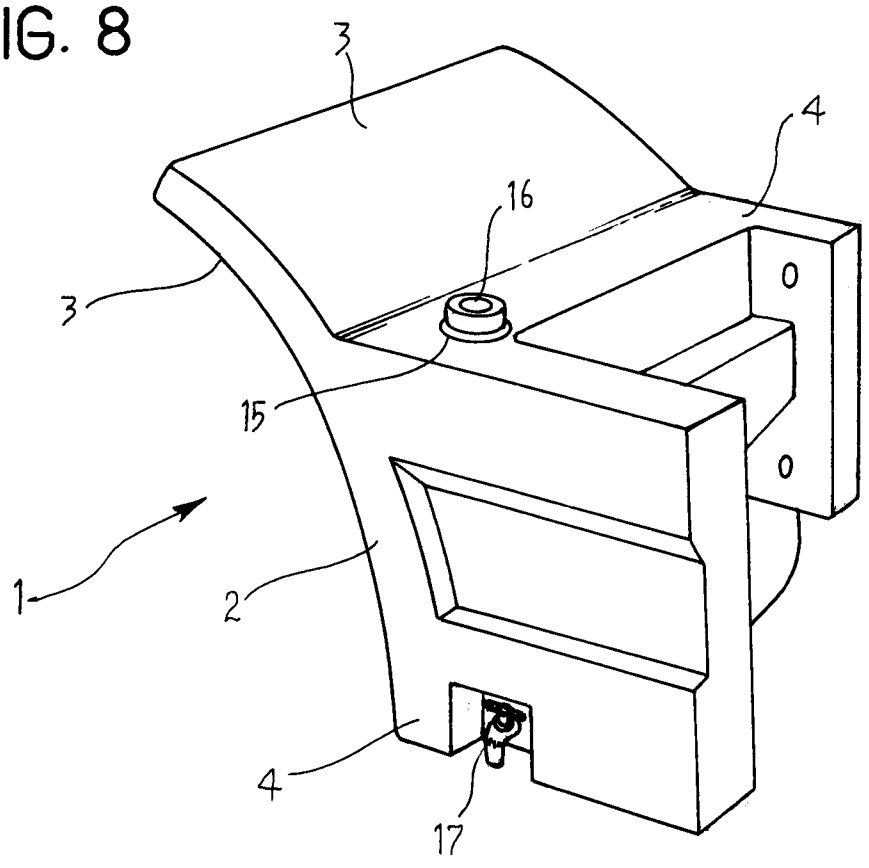

FIG. 9

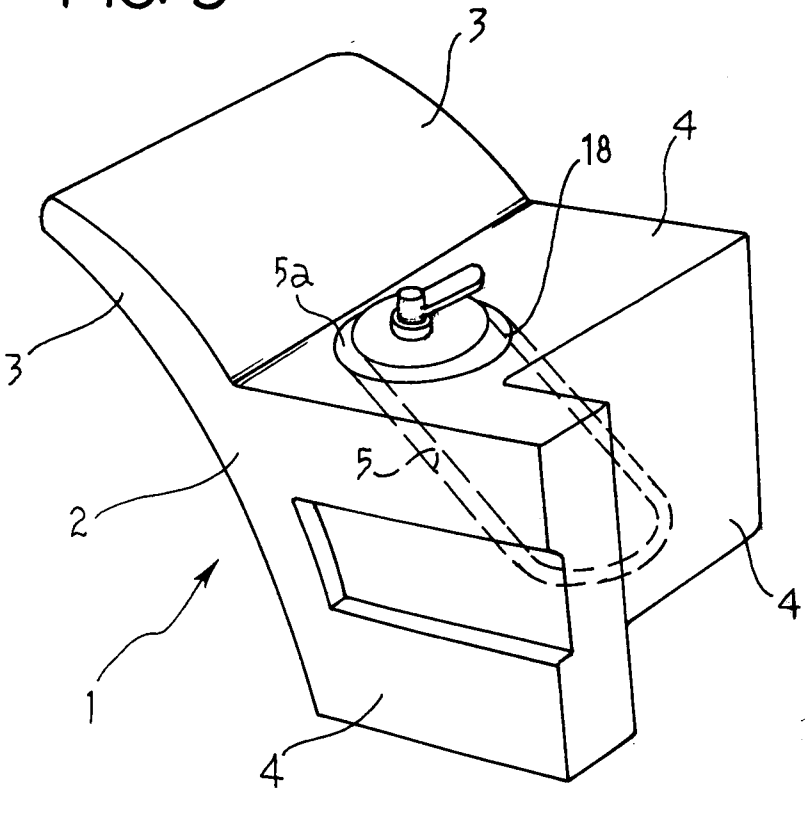

Per incarico di ROTOTECH S.R.L.