(19)中华人民共和国国家知识产权局

(12)发明专利申请

(10)申请公布号 CN 105496239 A
(43)申请公布日 2016.04.20

(21)申请号 201610054899.4

(22)申请日 2016.01.23

(71)申请人 哈尔滨浩迈农业科技发展有限公司
地址 150000 黑龙江省哈尔滨市南岗区泰山西路副1号

(72)发明人 王学岩 王丹琦

(51)Int.Cl.
A47J 43/046(2006.01)
A47J 43/07(2006.01)

权利要求书1页 说明书2页 附图1页

(54)发明名称

搅拌式家用磨米机

(57)摘要

本发明涉及搅拌式家用磨米机，包括分离装置，用于实现米与糠过滤分离并储存米与糠；搅拌装置，置于分离装置内部并通过搅拌打磨实现米与糠打磨分离；驱动装置，用于驱动搅拌装置实现搅拌作业；传动机构，用于连接驱动装置与搅拌装置，驱动搅拌装置转动；机壳，包括用于容纳分离装置、搅拌装置、驱动装置、传动机构的机体及与机体底部连接的底座。本发明提供的磨米机，体积小、使用方便、使用成本低，能够实现大米的现磨现用，营养成份高。

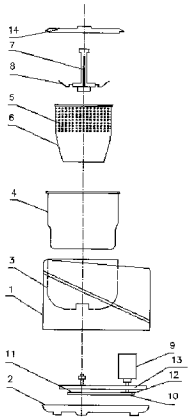

CN 105496239 A

1.搅拌式家用磨米机，其特征在于，包括：

分离装置，用于实现米与糠过滤分离并储存米与糠；

搅拌装置，置于分离装置内部并通过搅拌打磨实现米与糠打磨分离；

驱动装置，用于驱动搅拌装置实现搅拌作业；

传动机构，用于连接驱动装置与搅拌装置，驱动搅拌装置转动；

机壳，包括用于容纳分离装置、搅拌装置、驱动装置、传动机构的机体及与机体底部连接的底座。

2.根据权利要求1所述的搅拌式家用磨米机，其特征在于，所述分离装置包括内筒体、钢网筒体，所述钢网筒体底部连接于内筒体内底部，所述钢网筒体侧壁上开设有若干用于实现米与糠过滤分离的过滤孔，所述钢网筒体与内筒体之间形成用于储存糠的容纳空间。

3.根据权利要求2所述的搅拌式家用磨米机，其特征在于，所述机体内设置有与内筒体相对应的内壳体，所述内筒体底部连接于内壳体内底部。

4.根据权利要求1所述的搅拌式家用磨米机，其特征在于，所述搅拌装置包括与传动机构相连的搅拌轴、固定于搅拌轴上的搅拌叶片。

5.根据权利要求1所述的搅拌式家用磨米机，其特征在于，所述驱动装置为热保护防干扰串激电机。

6.根据权利要求1所述的搅拌式家用磨米机，其特征在于，所述传动机构包括与驱动装置相连的主动轮、与搅拌装置相连的从动轮、用于连接主动轮与从动轮的传动皮带，还包括有用于固定驱动装置、主动轮、从动轮的固定板。

搅拌式家用磨米机

技术领域

[0001] 本发明涉及家用磨米装置技术领域，具体是涉及搅拌式家用磨米机。

背景技术

[0002] 随着人们生活水平的不断提高，对饮食的需求已不仅局限于解决温饱而已，而逐渐转向更加科学化、营养化。粮食作为人们一日三餐不可缺少的食物，由于采用大、中型磨米机进行批量加工和大量仓储，不仅会产生粮食丢失现象，同时大量的营养成份被损失掉，而食用新磨出的粮食，不但口感好，营养价值也很丰富。为满足人们家用磨米的需求，本公司特研发一款搅拌式家用磨米机，实现现磨现用，使用方便，推广价值高，市场前景广阔。

发明内容

[0003] 本发明所要解决的技术问题是提供一种体积小、使用方便、成本低的搅拌式家用磨米机。

[0004] 为解决上述技术问题，本发明提供以下技术方案：搅拌式家用磨米机，包括：

[0005] 分离装置，用于实现米与糠过滤分离并储存米与糠；

[0006] 搅拌装置，置于分离装置内部并通过搅拌打磨实现米与糠打磨分离；

[0007] 驱动装置，用于驱动搅拌装置实现搅拌作业；

[0008] 传动机构，用于连接驱动装置与搅拌装置，驱动搅拌装置转动；

[0009] 机壳，包括用于容纳分离装置、搅拌装置、驱动装置、传动机构的机体及与机体底部连接的底座。

[0010] 在上述方案基础上优先，所述分离装置包括内筒体、钢网筒体，所述钢网筒体底部连接于内筒体内底部，所述钢网筒体侧壁上开设有若干用于实现米与糠过滤分离的过滤孔，所述钢网筒体与内筒体之间形成用于储存糠的容纳空间。

[0011] 在上述方案基础上优先，所述机体内设置有与内筒体相对应的内壳体，所述内筒体底部连接于内壳体内底部。

[0012] 在上述方案基础上优先，所述搅拌装置包括与传动机构相连的搅拌轴、固定于搅拌轴上的搅拌叶片。

[0013] 在上述方案基础上优先，所述驱动装置为热保护防干扰串激电机。

[0014] 在上述方案基础上优先，所述传动机构包括与驱动装置相连的主动轮、与搅拌装置相连的从动轮、用于连接主动轮与从动轮的传动皮带，还包括有用于固定驱动装置、主动轮、从动轮的固定板。

[0015] 本发明与现有技术相比具有的有益效果是：本发明提供的磨米机，体积小、使用方便、使用成本低，能够实现大米的现磨现用，营养成份高。

附图说明

[0016] 图1为本发明磨米机装配示意图。

[0017] 图中标号为:1-机体,2-底座,3-内壳体,4-内筒体,5-钢网筒体,6-过滤孔,7-搅拌轴,8-搅拌叶片,9-电机,10-主动轮,11-从动轮,12-传动皮带,13-固定板,14-上盖。

具体实施方式

[0018] 为了使本发明的目的、技术方案及优点更加清楚明白,以下结合附图及实施例,对本发明进行进一步详细说明。应当理解,此处所描述的具体实施例仅仅用以解释本发明,并不用于限定本发明。

[0019] 在本发明的描述中,需要理解的是,术语“纵向”、“横向”、“上”、“下”、“前”、“后”、“左”、“右”、“竖直”、“水平”、“顶”、“底”、“内”、“外”等指示的方位或位置关系为基于附图所示的方位或位置关系,仅是为了便于描述本发明,而不是指示或暗示所指的装置或元件必须具有特定的方位、以特定的方位构造和操作,因此不能理解为对本发明的限制。

[0020] 参照图1可知,搅拌式家用磨米机,包括:分离装置,用于实现米与糠过滤分离并储存米与糠;搅拌装置,置于分离装置内部并通过搅拌打磨实现米与糠打磨分离;驱动装置,用于驱动搅拌装置实现搅拌作业;传动机构,用于连接驱动装置与搅拌装置,驱动搅拌装置转动;机壳,包括用于容纳分离装置、搅拌装置、驱动装置、传动机构的机体1及与机体1底部连接的底座2。

[0021] 其中,分离装置包括内筒体4、钢网筒体5,机体1内设置有与内筒体4相对应的内壳体3,所述内筒体4底部连接于内壳体3内底部,所述钢网筒体5底部连接于内筒体4内底部,所述钢网筒体5与内筒体4之间形成用于储存糠的容纳空间。钢网筒体5侧壁上开设有若干用于实现米与糠过滤分离的过滤孔6。

[0022] 其中,搅拌装置包括与传动机构相连的搅拌轴7、固定于搅拌轴7上的搅拌叶片8。

[0023] 其中,驱动装置为热保护防干扰串激电机9。其中,传动机构包括与热保护防干扰串激电机9相连的主动轮10、与搅拌轴7相连的从动轮11、用于连接主动轮10与从动轮11的传动皮带12,还包括有用于固定电机9、主动轮10、从动轮11的固定板13。主动轮10的转轴穿过内壳体3、内筒体4、钢网筒体5底部通过连接件连接于搅拌轴7,驱动搅拌叶片8搅拌作业。

[0024] 启动驱动装置驱动传动机构工作进而带动搅拌装置进行搅拌作业,利用搅拌装置搅拌打磨大米原料实现米与糠的打磨分离,米与糠打磨分离后形成米糠混合物,经钢网筒体5上过滤孔6的过滤分离,打磨后的米粒留在钢网筒体5内,而糠进入钢网筒体5与内筒体4之间形的容纳空间内。对应于不同米量、白度、碾磨时间的组合,可以通过编程控制器对热保护防干扰串激电机9进行多级变速设置,实现搅拌装置的不同搅拌打磨转速,从而达到米温不升高,不破坏大米营养成份,米粒完整、出米品质稳定。

[0025] 更好的,在内壳体3顶部配置一上盖14,在上盖14与内壳体3接触处加装了防伤害微动开关,打开上盖3自动切断电源,盖上上盖3,机器才能接通电源,确保操作人员不被意外伤害。

[0026] 以上所述仅为本发明的较佳实施例而已,并不用以限制本发明,凡在本发明的精神和原则之内所作的任何修改、等同替换和改进等,均应包含在本发明的保护范围之内。

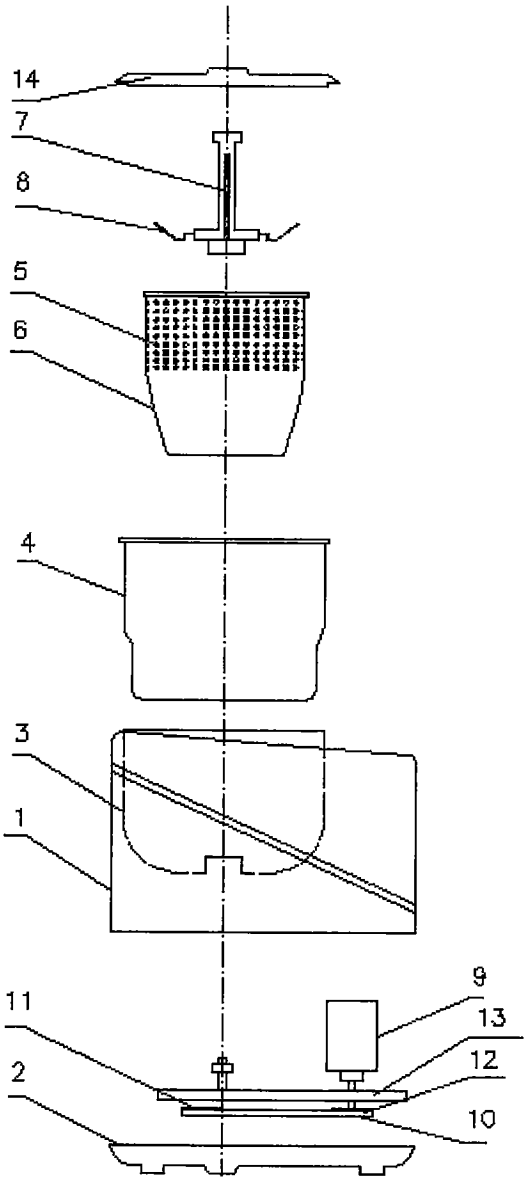

图1