(19)国家知识产权局

(12)实用新型专利

(10)授权公告号 CN 220148278 U
(45)授权公告日 2023.12.08

(21)申请号 202321428116.6

(22)申请日 2023.06.07

(73)专利权人 福建龙岩亿城建材有限公司
地址 364000 福建省龙岩市新罗区雁石镇上老村林田坑

(72)发明人 林胜文 洪水龙 廖衍 郑道潮

(74)专利代理机构 合肥东邦滋原专利代理事务所(普通合伙) 34155
专利代理师 杨静

(51)Int.Cl.
B65G 7/12(2006.01)

权利要求书1页 说明书3页 附图2页

(54)实用新型名称

煤矸石烧结多孔砖生产夹具

(57)摘要

本实用新型涉及煤矸石烧结多孔砖技术领域,提供煤矸石烧结多孔砖生产夹具,包括夹具主体、滑槽和调节板,夹具主体一侧的内部开设有滑槽,滑槽的内部设置有调节板,夹具主体顶端的一侧设置有调节结构,夹具主体的顶端设置有把手,夹具主体的另一侧设置有夹持结构,夹持结构包括握杆、夹板、连接座、防滑垫、活动槽和连接柱,夹板设置于夹具主体的一侧,夹板的一侧设置有握杆,夹板一侧的中间位置处设置有连接座。本实用新型通过设置有夹持结构,为了使在对多孔砖搬运时更加的方便,因此通过握杆、夹板、防滑垫和调节板之间的配合,可以对多孔砖进行一个夹持,从而使在搬运多孔砖时更加的方便。

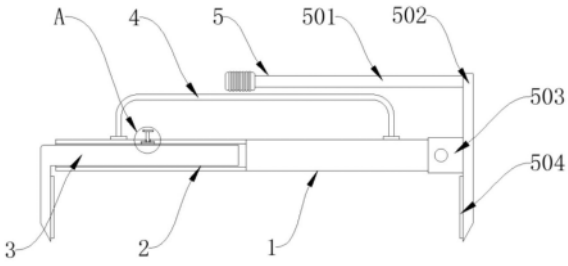

CN 220148278 U

1.煤矸石烧结多孔砖生产夹具,包括夹具主体(1)、滑槽(2)和调节板(3),其特征在于:所述夹具主体(1)一侧的内部开设有滑槽(2),所述滑槽(2)的内部设置有调节板(3),所述夹具主体(1)顶端的一侧设置有调节结构(6),所述夹具主体(1)的顶端设置有把手(4);

所述夹具主体(1)的另一侧设置有夹持结构(5),所述夹持结构(5)包括握杆(501)、夹板(502)、连接座(503)、防滑垫(504)、活动槽(505)和连接柱(506),所述夹板(502)设置于夹具主体(1)的一侧。

2.根据权利要求1所述的煤矸石烧结多孔砖生产夹具,其特征在于:所述夹板(502)的一侧设置有握杆(501),所述夹板(502)一侧的中间位置处设置有连接座(503),所述连接座(503)的内部开设有活动槽(505),所述活动槽(505)的内部设置有连接柱(506),所述连接柱(506)的一侧与夹具主体(1)一侧的两端相连接,所述夹板(502)一侧的底端设置有防滑垫(504)。

3.根据权利要求1所述的煤矸石烧结多孔砖生产夹具,其特征在于:所述活动槽(505)的内径大于连接柱(506)的外径,所述活动槽(505)与连接柱(506)之间构成活动连接。

4.根据权利要求1所述的煤矸石烧结多孔砖生产夹具,其特征在于:所述连接柱(506)设置有两组,两组所述连接柱(506)在夹具主体(1)一侧的两端呈对称分布。

5.根据权利要求1所述的煤矸石烧结多孔砖生产夹具,其特征在于:所述调节结构(6)包括转杆(601)、转槽(602)和抵板(603),所述转槽(602)开设于夹具主体(1)一侧顶端的内部,所述转槽(602)的内部设置有转杆(601),所述转杆(601)的底端设置有抵板(603)。

6.根据权利要求5所述的煤矸石烧结多孔砖生产夹具,其特征在于:所述转杆(601)的外侧设置有外螺纹,所述转槽(602)的内侧设置有内螺纹,所述转杆(601)与转槽(602)之间构成螺纹连接。

7.根据权利要求1所述的煤矸石烧结多孔砖生产夹具,其特征在于:所述滑槽(2)的内径大于调节板(3)的外径,所述滑槽(2)与调节板(3)之间构成滑动连接。

煤矸石烧结多孔砖生产夹具

技术领域

[0001] 本实用新型涉及煤矸石烧结多孔砖技术领域,特别涉及煤矸石烧结多孔砖生产夹具。

背景技术

[0002] 煤矸石烧结砖是以煤矸石为结合剂的烧结砖工艺所生产的建筑材料,生产工艺的主要环节有:将煤矸石装入料斗经皮带机送至原料加工厂房,经锤式粉碎机粉碎、滚筒筛或振动筛筛选加工成合格物料,然后送入一级搅拌加水后送入陈化仓进行陈化。把经过陈化的物料用皮带机送入二级搅拌及真空制砖机制成砖坯,然后用液压自动码坯机将砖坯码到窑车上送入烘干洞进行烘干,将烘干的砖坯用摆渡车送到隧道窑口后顶入窑内烧结而成为成品砖;

[0003] 在多孔砖生产完成之后还需要对其进行一个搬运,在进行搬运时,传统的方式都是人工进行一个搬运,然而人工在搬运时,容易因为长时间的搬运出现手掌磨破的情况,导致搬运效率低下的情况,因此就需要一种煤矸石烧结多孔砖生产夹具来解决上述的问题。

实用新型内容

[0004] (一)要解决的技术问题

[0005] 本实用新型的目的是提供煤矸石烧结多孔砖生产夹具,用以解决现有人工在搬运多孔砖时容易出现手掌被磨破,搬运效率低下的缺陷。

[0006] (二)实用新型内容

[0007] 为了解决上述技术问题,本实用新型提供如下技术方案:煤矸石烧结多孔砖生产夹具,包括夹具主体、滑槽和调节板,所述夹具主体一侧的内部开设有滑槽,所述滑槽的内部设置有调节板,所述夹具主体顶端的一侧设置有调节结构,所述夹具主体的顶端设置有把手;

[0008] 所述夹具主体的另一侧设置有夹持结构,所述夹持结构包括握杆、夹板、连接座、防滑垫、活动槽和连接柱,所述夹板设置于夹具主体的一侧。

[0009] 优选的,所述夹板的一侧设置有握杆,所述夹板一侧的中间位置处设置有连接座,所述连接座的内部开设有活动槽,所述活动槽的内部设置有连接柱,所述连接柱的一侧与夹具主体一侧的两端相连接,所述夹板一侧的底端设置有防滑垫。

[0010] 优选的,所述活动槽的内径大于连接柱的外径,所述活动槽与连接柱之间构成活动连接。

[0011] 优选的,所述连接柱设置有两组,两组所述连接柱在夹具主体一侧的两端呈对称分布。

[0012] 优选的,所述调节结构包括转杆、转槽和抵板,所述转槽开设于夹具主体一侧顶端的内部,所述转槽的内部设置有转杆,所述转杆的底端设置有抵板。

[0013] 优选的,所述转杆的外侧设置有外螺纹,所述转槽的内侧设置有内螺纹,所述转杆

与转槽之间构成螺纹连接。

[0014] 优选的,所述滑槽的内径大于调节板的外径,所述滑槽与调节板之间构成滑动连接。

[0015] (三)有益效果

[0016] 本实用新型提供的煤矸石烧结多孔砖生产夹具,其优点在于:通过设置有夹持结构,为了使在对多孔砖搬运时更加的方便,因此通过握杆、夹板、防滑垫和调节板之间的配合,可以对多孔砖进行一个夹持,从而使在搬运多孔砖时更加的方便;

[0017] 通过转杆、转槽和抵板的配合使用,可以对调节板的长度进行一个调节,增大调节板与夹板中间位置的距离,使在对多孔砖搬运时可以一次性搬运的更多,从而提高了搬运多孔砖的效率。

附图说明

[0018] 为了更清楚地说明本实用新型实施例或现有技术中的技术方案,下面将对实施例或现有技术描述中所需要使用的附图作简单地介绍,显而易见地,下面描述中的附图是本实用新型的一些实施例,对于本领域普通技术人员来讲,在不付出创造性劳动的前提下,还可以根据这些附图获得其他的附图。

[0019] 图1为本实用新型的正视结构示意图;

[0020] 图2为本实用新型的俯视结构示意图;

[0021] 图3为本实用新型的图1中A处局部放大结构示意图;

[0022] 图4为本实用新型的夹持结构俯视局部结构示意图;

[0023] 图5为本实用新型的夹持结构正视立体结构示意图。

[0024] 图中的附图标记说明:1、夹具主体;2、滑槽;3、调节板;4、把手;5、夹持结构;501、握杆;502、夹板;503、连接座;504、防滑垫;505、活动槽;506、连接柱;6、调节结构;601、转杆;602、转槽;603、抵板。

具体实施方式

[0025] 为使本实用新型实施例的目的、技术方案和优点更加清楚,下面将结合本实用新型实施例中的附图,对本实用新型实施例中的技术方案进行清楚、完整地描述,显然,所描述的实施例是本实用新型一部分实施例,而不是全部的实施例。基于本实用新型中的实施例,本领域普通技术人员在没有作创造性劳动前提下所获得的所有其他实施例,都属于本实用新型保护的范围。

[0026] 在本实用新型的描述中,需要说明的是,除非另有明确的规定和限定,术语“安装”、“相连”、“连接”应做广义理解,例如,可以是固定连接,也可以是可拆卸连接,或一体地连接;可以是机械连接,也可以是电连接;可以是直接相连,也可以通过中间媒介间接相连,可以是两个元件内部的连通。对于本领域的普通技术人员而言,可以具体情况理解上述术语在本实用新型中的具体含义。

[0027] 实施例一

[0028] 请参阅图1-5,本实用新型提供的煤矸石烧结多孔砖生产夹具,包括夹具主体1、滑槽2和调节板3,夹具主体1一侧的内部开设有滑槽2,滑槽2的内部设置有调节板3,夹具主体

1顶端的一侧设置有调节结构6,夹具主体1的顶端设置有把手4,夹具主体1的另一侧设置有夹持结构5,调节结构6包括转杆601、转槽602和抵板603,转槽602开设于夹具主体1一侧顶端的内部,转槽602的内部设置有转杆601,转杆601的底端设置有抵板603,转杆601的外侧设置有外螺纹,转槽602的内侧设置有内螺纹,转杆601与转槽602之间构成螺纹连接。

[0029] 基于实施例1的煤矸石烧结多孔砖生产夹具工作原理是:在对多孔砖搬运时,根据多孔砖叠起来的厚度,调节调节板3的长度,在进行调节时,将夹板502的一侧对准多孔砖的一侧,然后调节调节板3的长度,在调节时将调节板3向一侧移动,当调节板3移动到多孔砖另一侧时,停止移动,然后转动转杆601,随着转杆601与转槽602之间的转动会推动抵板603抵在调节板3顶端,完成对调节板3的固定,从而完成对调节板3的长度调节工作,使一次性可以搬运更多的多孔砖。

[0030] 实施例二

[0031] 本实施例还包括:夹具主体1的另一侧设置有夹持结构5,夹持结构5包括握杆501、夹板502、连接座503、防滑垫504、活动槽505和连接柱506,夹板502设置于夹具主体1的一侧,夹板502的一侧设置有握杆501,夹板502一侧的中间位置处设置有连接座503,连接座503的内部开设有活动槽505,活动槽505的内部设置有连接柱506,连接柱506的一侧与夹具主体1一侧的两端相连接,夹板502一侧的底端设置有防滑垫504,活动槽505的内径大于连接柱506的外径,活动槽505与连接柱506之间构成活动连接,连接柱506设置有两组,两组连接柱506在夹具主体1一侧的两端呈对称分布。

[0032] 本实施例中,调节板3长度调节完成之后,将夹具主体1向下移动,使调节板3和夹板502分别贴在叠着多个多孔砖的两侧,贴好之后用手握住握杆501向上移动,握杆501在向上移动时,由于连接座503与夹具主体1的一侧是活动连接,所以在握杆501向上移动时会推动夹板502向下移动,从而使夹板502紧贴在多孔砖的一侧,从而将多孔砖夹紧,然后用力的一提,从而将多孔砖提起进行搬运,完成搬运工作。

[0033] 在本实用新型的描述中,需要说明的是,除非另有明确的规定和限定,术语“安装”、“相连”、“连接”应做广义理解,例如,可以是固定连接,也可以是可拆卸连接,或一体地连接;可以是机械连接,也可以是电连接;可以是直接相连,也可以通过中间媒介间接相连,可以是两个元件内部的连通。对于本领域的普通技术人员而言,可以具体情况理解上述术语在本实用新型中的具体含义。

[0034] 以上所描述的装置实施例仅仅是示意性的,其中所述作为分离部件说明的单元可以是或者也可以不是物理上分开的,作为单元显示的部件可以是或者也可以不是物理单元,即可以位于一个地方,或者也可以分布到多个网络单元上。可以根据实际的需要选择其中的部分或者全部模块来实现本实施例方案的目的。本领域普通技术人员在不付出创造性的劳动的情况下,即可以理解并实施。

[0035] 最后应说明的是:以上实施例仅用以说明本实用新型的技术方案,而非对其限制;尽管参照前述实施例对本实用新型进行了详细的说明,本领域的普通技术人员应当理解:其依然可以对前述各实施例所记载的技术方案进行修改,或者对其中部分技术特征进行等同替换;而这些修改或者替换,并不使相应技术方案的本质脱离本实用新型各实施例技术方案的精神和范围。

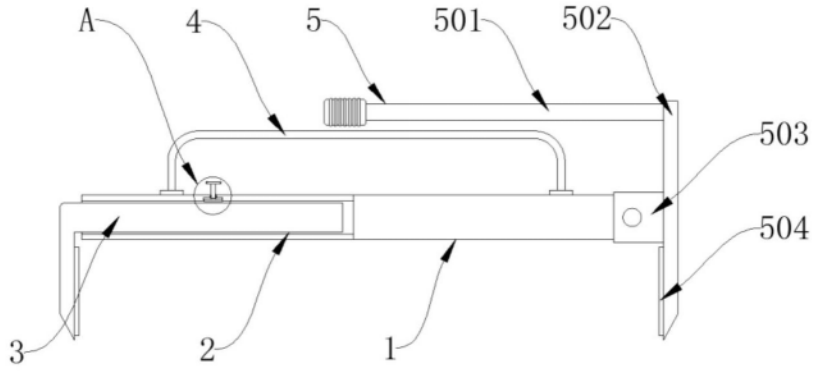

图1

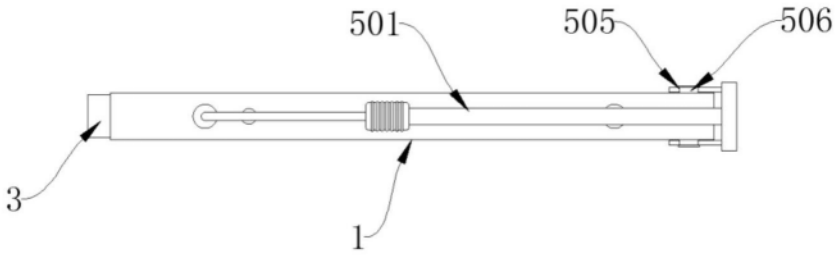

图2

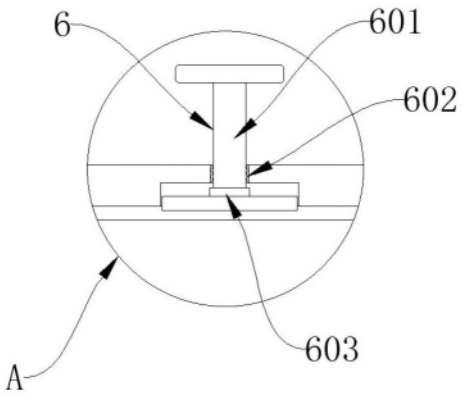

图3

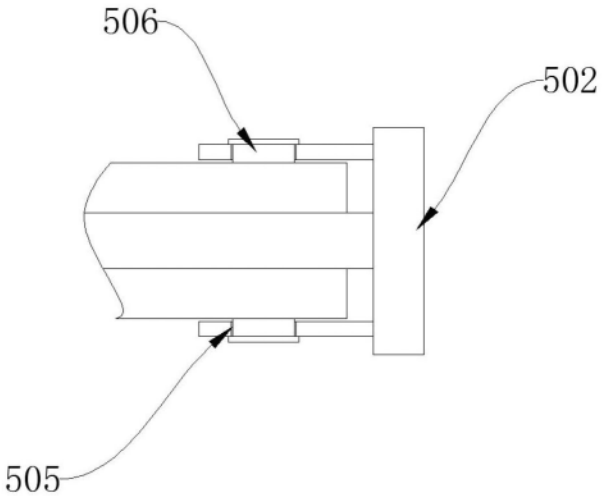

图4

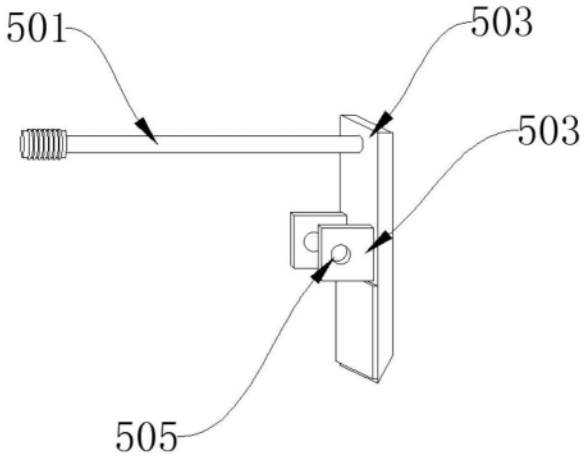

图5