(19)中华人民共和国国家知识产权局

(12)实用新型专利

(10)授权公告号 CN 215751670 U
(45)授权公告日 2022.02.08

(21)申请号 202122022417.6

(22)申请日 2021.08.26

(73)专利权人 福建省德化县泉艺陶瓷有限公司
地址 362500 福建省泉州市德化县龙浔镇宝美工业区

(72)发明人 张泉德

(74)专利代理机构 泉州协创知识产权代理事务所(普通合伙) 35231
代理人 王伟强

(51)Int.Cl.
B44C 5/00(2006.01)
A61L 2/18(2006.01)

权利要求书1页 说明书4页 附图2页

(54)实用新型名称

一种具有消毒功能的工艺陶瓷摆件

(57)摘要

本实用新型提供一种具有消毒功能的工艺陶瓷摆件。所述具有消毒功能的工艺陶瓷摆件包括陶瓷创意摆件本体;放置腔,所述放置腔开设在所述陶瓷创意摆件本体上;储液腔,所述储液腔开设在所述陶瓷创意摆件本体上并位于所述放置腔的下方;进液管,所述进液管固定安装在所述陶瓷创意摆件本体的一侧并与所述储液腔相连通;陶瓷固定底座,所述陶瓷固定底座设置在所述陶瓷创意摆件本体的底部;收集底座,所述收集底座设置在所述陶瓷固定底座的底部;收集槽,所述收集槽开设在所述收集底座上。本实用新型提供的具有消毒功能的工艺陶瓷摆件具有不影响使用、且能够进行表面消毒、同时可对消毒液进行导流的优点。

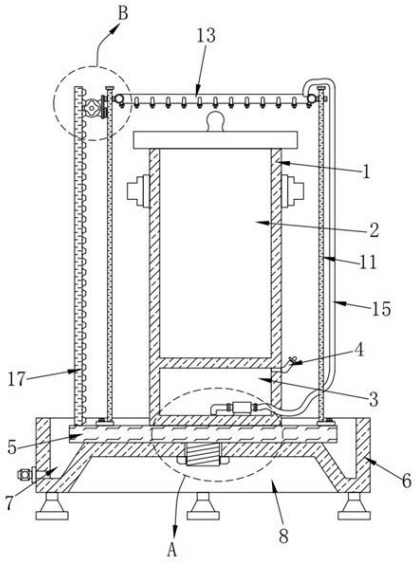

CN 215751670 U

1.一种具有消毒功能的工艺陶瓷摆件,其特征在于,包括:

陶瓷创意摆件本体;

放置腔,所述放置腔开设在所述陶瓷创意摆件本体上;

储液腔,所述储液腔开设在所述陶瓷创意摆件本体上并位于所述放置腔的下方;

进液管,所述进液管固定安装在所述陶瓷创意摆件本体的一侧并与所述储液腔相连通;

陶瓷固定底座,所述陶瓷固定底座设置在所述陶瓷创意摆件本体的底部;

收集底座,所述收集底座设置在所述陶瓷固定底座的底部;

收集槽,所述收集槽开设在所述收集底座上,所述收集槽的底部内壁和所述陶瓷固定底座的底部相接触;

凹槽,所述凹槽开设在所述陶瓷固定底座的底部;

螺杆,所述螺杆滑动安装在所述收集槽的底部内壁上,所述螺杆的顶端位于所述收集槽内并和所述陶瓷固定底座的底部固定连接,所述螺杆的底端位于所述凹槽内;

螺母,所述螺母螺纹安装在所述螺杆上,所述螺母的顶部和所述凹槽的顶部内壁相接触;

雾化消毒机构,所述雾化消毒机构设置在所述陶瓷固定底座上。

2.根据权利要求1所述的具有消毒功能的工艺陶瓷摆件,其特征在于,所述雾化消毒机构包括两个导杆、两个传动块、消毒管、潜水泵、软管、吸液管和传动机构,两个所述导杆均设置在所述陶瓷固定底座的顶部,两个所述导杆分别位于所述陶瓷创意摆件本体的两侧,两个所述传动块分别滑动套设在两个所述导杆上,所述消毒管固定安装在两个所述传动块上,所述潜水泵设置在所述储液腔内,所述软管固定安装在所述潜水泵的排液端上,所述软管的排液端延伸至所述陶瓷创意摆件本体外并和所述消毒管固定连接,所述吸液管固定安装在所述潜水泵的进液端上,所述传动机构设置在所述陶瓷固定底座上。

3.根据权利要求2所述的具有消毒功能的工艺陶瓷摆件,其特征在于,所述传动机构包括齿板、固定板、马达和爬升齿轮,所述齿板固定安装在所述陶瓷固定底座的顶部,所述齿板位于其中一个所述导杆远离所述陶瓷创意摆件本体的一侧,所述固定板固定安装在其中一个所述传动块靠近所述齿板的一侧上,所述马达固定安装在所述固定板靠近所述齿板的一侧,所述爬升齿轮固定安装在所述马达的输出轴上,所述爬升齿轮和所述齿板相啮合。

4.根据权利要求3所述的具有消毒功能的工艺陶瓷摆件,其特征在于,所述固定板远离所述马达的一侧固定安装有固定块,所述固定块位于所述传动块的下方,所述固定块远离所述固定板的一侧活动镶嵌有多个滚珠,多个所述滚珠均和对应的所述导杆相接触。

5.根据权利要求2所述的具有消毒功能的工艺陶瓷摆件,其特征在于,两个所述导杆的顶端均固定安装有限位块,所述消毒管呈环形,所述消毒管的底部均匀固定安装有多个喷头,多个所述喷头均倾斜设置。

6.根据权利要求1所述的具有消毒功能的工艺陶瓷摆件,其特征在于,所述进液管的进液端上设置有密封塞,所述收集底座的一侧固定安装有排液管,所述排液管和所述收集槽相连通,所述收集底座的底部固定安装有四个支腿。

一种具有消毒功能的工艺陶瓷摆件

技术领域

[0001] 本实用新型涉及陶瓷工艺品技术领域，尤其涉及一种具有消毒功能的工艺陶瓷摆件。

背景技术

[0002] 陶瓷工艺摆件是家居生活中常见的装饰品，通常只是作为美观用途，而随着人们生活水平的提高，希望家居生活装饰品能够具有更多改善居家环境的功能，目前现有的陶瓷工艺摆件，不具备储存功能，人们在摆放装饰陶瓷工艺摆件时，不能合理的利用陶瓷工艺摆件的空间，不方便人们使用，降低了陶瓷工艺摆件的实用性。

[0003] 经检索，授权公告号为CN208343794U的专利文件公告了一种具有储存功能的陶瓷工艺摆件，包括陶瓷固定底座，所述固定底座的顶部固定连接有陶瓷创意摆件本体，所述陶瓷创意摆件本体表面的顶部设置有第一陶瓷纹，所述陶瓷创意摆件本体的表面设置有第二陶瓷纹，所述陶瓷创意摆件本体表面的底部设置有第三陶瓷纹。虽然其通过设置陶瓷固定底座、陶瓷创意摆件本体、第一陶瓷纹、第二陶瓷纹、第三陶瓷纹、陶瓷防滑把手、陶瓷盖板、陶瓷盖板提手和防滑垫的相互配合，达到了储存功能的优点，解决了现有的陶瓷工艺摆件，不具备储存功能的问题，人们在摆放装饰陶瓷工艺摆件时，可以合理的利用陶瓷工艺摆件的空间，方便了人们使用，提高了陶瓷工艺摆件的实用性。

[0004] 然而由于其需要经常拿取物品，长期使用导致工艺品表面细菌较多，上述陶瓷工艺摆件不具有消毒功能，对于特殊需求的物品来讲，其放入环境较高。

[0005] 因此，有必要提供一种新的具有消毒功能的工艺陶瓷摆件解决上述技术问题。

实用新型内容

[0006] 本实用新型解决的技术问题是提供一种具有不影响使用、且能够进行表面消毒、同时可对消毒液进行导流的具有消毒功能的工艺陶瓷摆件。

[0007] 为解决上述技术问题，本实用新型提供的具有消毒功能的工艺陶瓷摆件包括：陶瓷创意摆件本体；放置腔，所述放置腔开设在所述陶瓷创意摆件本体上；储液腔，所述储液腔开设在所述陶瓷创意摆件本体上并位于所述放置腔的下方；进液管，所述进液管固定安装在所述陶瓷创意摆件本体的一侧并与所述储液腔相连通；陶瓷固定底座，所述陶瓷固定底座设置在所述陶瓷创意摆件本体的底部；收集底座，所述收集底座设置在所述陶瓷固定底座的底部；收集槽，所述收集槽开设在所述收集底座上，所述收集槽的底部内壁和所述陶瓷固定底座的底部相接触；凹槽，所述凹槽开设在所述陶瓷固定底座的底部；螺杆，所述螺杆滑动安装在所述收集槽的底部内壁上，所述螺杆的顶端位于所述收集槽内并和所述陶瓷固定底座的底部固定连接，所述螺杆的底端位于所述凹槽内；螺母，所述螺母螺纹安装在所述螺杆上，所述螺母的顶部和所述凹槽的顶部内壁相接触；雾化消毒机构，所述雾化消毒机构设置在所述陶瓷固定底座上。

[0008] 优选的，所述雾化消毒机构包括两个导杆、两个传动块、消毒管、潜水泵、软管、吸

液管和传动机构，两个所述导杆均设置在所述陶瓷固定底座的顶部，两个所述导杆分别位于所述陶瓷创意摆件本体的两侧，两个所述传动块分别滑动套设在两个所述导杆上，所述消毒管固定安装在两个所述传动块上，所述潜水泵设置在所述储液腔内，所述软管固定安装在所述潜水泵的排液端上，所述软管的排液端延伸至所述陶瓷创意摆件本体外并和所述消毒管固定连接，所述吸液管固定安装在所述潜水泵的进液端上，所述传动机构设置在所述陶瓷固定底座上。

[0009] 优选的，所述传动机构包括齿板、固定板、马达和爬升齿轮，所述齿板固定安装在所述陶瓷固定底座的顶部，所述齿板位于其中一个所述导杆远离所述陶瓷创意摆件本体的一侧，所述固定板固定安装在其中一个所述传动块靠近所述齿板的一侧上，所述马达固定安装在所述固定板靠近所述齿板的一侧，所述爬升齿轮固定安装在所述马达的输出轴上，所述爬升齿轮和所述齿板相啮合。

[0010] 优选的，所述固定板远离所述马达的一侧固定安装有固定块，所述固定块位于所述传动块的下方，所述固定块远离所述固定板的一侧活动镶嵌有多个滚珠，多个所述滚珠均和对应的所述导杆相接触。

[0011] 优选的，两个所述导杆的顶端均固定安装有限位块，所述消毒管呈环形，所述消毒管的底部均匀固定安装有多个喷头，多个所述喷头均倾斜设置。

[0012] 优选的，所述进液管的进液端上设置有密封塞，所述收集底座的一侧固定安装有排液管，所述排液管和所述收集槽相连通，所述收集底座的底部固定安装有四个支腿。

[0013] 与相关技术相比较，本实用新型提供的具有消毒功能的工艺陶瓷摆件具有如下有益效果：

[0014] 本实用新型提供一种具有消毒功能的工艺陶瓷摆件：

[0015] 1、通过陶瓷创意摆件本体上开设的放置腔便于放置物品，储液腔便于储存消毒液，进液管方便向储液腔内进行注液，收集底座上的收集槽便于对多余液体进行收集，螺杆和螺母便于将陶瓷固定底座与收集底座进行固定，通过两个导杆上的传动块能够使消毒管自由滑动，消毒管可进行多方向喷出消毒液，潜水泵将储液腔内的消毒液通过软管排入至消毒管内，通过马达上的爬升齿轮可配合齿板驱动消毒管进行移动，从而对陶瓷创意摆件本体进行消毒；

[0016] 2、通过固定块和滚珠能够对固定板进行导向，使其滑动较为顺畅稳定，通过多个喷头能够将消毒管内的消毒液进行雾化喷出，便于消毒，通过密封塞能够对进液管进行封堵，排液管可将收集槽内的多余液体进行导出。

附图说明

[0017] 图1为本实用新型提供的具有消毒功能的工艺陶瓷摆件的一种较佳实施例的结构示意图；

[0018] 图2为图1中所示A部分的放大结构示意图；

[0019] 图3为图1中所示B部分的放大结构示意图。

[0020] 图中标号：1、陶瓷创意摆件本体；2、放置腔；3、储液腔；4、进液管；5、陶瓷固定底座；6、收集底座；7、收集槽；8、凹槽；9、螺杆；10、螺母；11、导杆；12、传动块；13、消毒管；14、潜水泵；15、软管；16、吸液管；17、齿板；18、固定板；19、马达；20、爬升齿轮。

具体实施方式

[0021] 下面结合附图和实施方式对本实用新型作进一步说明。

[0022] 请结合参阅图1、图2和图3，其中，图1为本实用新型提供的具有消毒功能的工艺陶瓷摆件的一种较佳实施例的结构示意图；图2为图1中所示A部分的放大结构示意图；图3为图1中所示B部分的放大结构示意图。

[0023] 具有消毒功能的工艺陶瓷摆件包括：陶瓷创意摆件本体1；放置腔2，所述放置腔2开设在所述陶瓷创意摆件本体1上；储液腔3，所述储液腔3开设在所述陶瓷创意摆件本体1上并位于所述放置腔2的下方；进液管4，所述进液管4固定安装在所述陶瓷创意摆件本体1的一侧并与所述储液腔3相连通；陶瓷固定底座5，所述陶瓷固定底座5设置在所述陶瓷创意摆件本体1的底部；收集底座6，所述收集底座6设置在所述陶瓷固定底座5的底部；收集槽7，所述收集槽7开设在所述收集底座6上，所述收集槽7的底部内壁和所述陶瓷固定底座5的底部相接触；凹槽8，所述凹槽8开设在所述陶瓷固定底座5的底部；螺杆9，所述螺杆9滑动安装在所述收集槽7的底部内壁上，所述螺杆9的顶端位于所述收集槽7内并和所述陶瓷固定底座5的底部固定连接，所述螺杆9的底端位于所述凹槽8内；螺母10，所述螺母10螺纹安装在所述螺杆9上，所述螺母10的顶部和所述凹槽8的顶部内壁相接触；雾化消毒机构，所述雾化消毒机构设置在所述陶瓷固定底座5上，通过陶瓷创意摆件本体1上开设的放置腔2便于放置物品，储液腔3便于储存消毒液，进液管4方便向储液腔3内进行注液，收集底座6上的收集槽7便于对多余液体进行收集，螺杆9和螺母10便于将陶瓷固定底座5与收集底座6进行固定。

[0024] 所述雾化消毒机构包括两个导杆11、两个传动块12、消毒管13、潜水泵14、软管15、吸液管16和传动机构，两个所述导杆11均设置在所述陶瓷固定底座5的顶部，两个所述导杆11分别位于所述陶瓷创意摆件本体1的两侧，两个所述传动块12分别滑动套设在两个所述导杆11上，所述消毒管13固定安装在两个所述传动块12上，所述潜水泵14设置在所述储液腔3内，所述软管15固定安装在所述潜水泵14的排液端上，所述软管15的排液端延伸至所述陶瓷创意摆件本体1外并和所述消毒管13固定连接，所述吸液管16固定安装在所述潜水泵14的进液端上，所述传动机构设置在所述陶瓷固定底座5上，通过两个导杆11上的传动块12能够使消毒管13自由滑动，消毒管13可进行多方向喷出消毒液，潜水泵14将储液腔3内的消毒液通过软管15排入至消毒管13内。

[0025] 所述传动机构包括齿板17、固定板18、马达19和爬升齿轮20，所述齿板17固定安装在所述陶瓷固定底座5的顶部，所述齿板17位于其中一个所述导杆11远离所述陶瓷创意摆件本体1的一侧，所述固定板18固定安装在其中一个所述传动块12靠近所述齿板17的一侧上，所述马达19固定安装在所述固定板18靠近所述齿板17的一侧，所述爬升齿轮20固定安装在所述马达19的输出轴上，所述爬升齿轮20和所述齿板17相啮合，通过马达19上的爬升齿轮20可配合齿板17驱动消毒管13进行移动，从而对陶瓷创意摆件本体1进行消毒。

[0026] 所述固定板18远离所述马达19的一侧固定安装有固定块，所述固定块位于所述传动块12的下方，所述固定块远离所述固定板18的一侧活动镶嵌有多个滚珠，多个所述滚珠均和对应的所述导杆11相接触，通过固定块和滚珠能够对固定板18进行导向，使其滑动较为顺畅稳定。

[0027] 两个所述导杆11的顶端均固定安装有限位块，所述消毒管13呈环形，所述消毒管

13的底部均匀固定安装有多个喷头，多个所述喷头均倾斜设置，通过多个喷头能够将消毒管13内的消毒液进行雾化喷出，便于消毒。

[0028] 所述进液管4的进液端上设置有密封塞，所述收集底座6的一侧固定安装有排液管，所述排液管和所述收集槽7相连通，所述收集底座6的底部固定安装有四个支腿，通过密封塞能够对进液管4进行封堵，排液管可将收集槽7内的多余液体进行导出。

[0029] 本实用新型提供的具有消毒功能的工艺陶瓷摆件的工作原理如下：

[0030] 使用时通过进液管4向储液腔3内进行注入消毒液，消毒时启动潜水泵14和马达19，当潜水泵14启动时通过吸液管16进行吸出消毒液，消毒液由潜水泵14转移后通过软管15排入至环形的消毒管13内，之后由消毒管13上多个倾斜向下的喷头进行雾化喷出，同时马达19的输出轴转动带动爬升齿轮20转动，爬升齿轮20沿齿板17爬动时通过传动块12在导杆11上滑动时带动消毒管13沿陶瓷创意摆件本体1外滑动喷出消毒液，从而对外部进行消毒，消毒时的多余液体流入至收集槽7内，在操作完毕后可通过排液管排出。

[0031] 与相关技术相比较，本实用新型提供的具有消毒功能的工艺陶瓷摆件具有如下有益效果：

[0032] 本实用新型提供一种具有消毒功能的工艺陶瓷摆件，通过陶瓷创意摆件本体1上开设的放置腔2便于放置物品，储液腔3便于储存消毒液，进液管4方便向储液腔3内进行注液，收集底座6上的收集槽7便于对多余液体进行收集，螺杆9和螺母10便于将陶瓷固定底座5与收集底座6进行固定，通过两个导杆11上的传动块12能够使消毒管13自由滑动，消毒管13可进行多方向喷出消毒液，潜水泵14将储液腔3内的消毒液通过软管15排入至消毒管13内，通过马达19上的爬升齿轮20可配合齿板17驱动消毒管13进行移动，从而对陶瓷创意摆件本体1进行消毒，通过固定块和滚珠能够对固定板18进行导向，使其滑动较为顺畅稳定，通过多个喷头能够将消毒管13内的消毒液进行雾化喷出，便于消毒，通过密封塞能够对进液管4进行封堵，排液管可将收集槽7内的多余液体进行导出。

[0033] 需要说明的是，本实用新型的设备结构和附图主要对本实用新型的原理进行描述，在该设计原理的技术上，装置的动力机构、供电系统及控制系统等的设置并没有完全描述清楚，而在本领域技术人员理解上述实用新型的原理的前提下，可清楚获知其动力机构、供电系统及控制系统的具体。

[0034] 以上所述仅为本实用新型的实施例，并非因此限制本实用新型的专利范围，凡是利用本实用新型说明书及附图内容所作的等效结构或等效流程变换，或直接或间接运用在其它相关的技术领域，均同理包括在本实用新型的专利保护范围内。

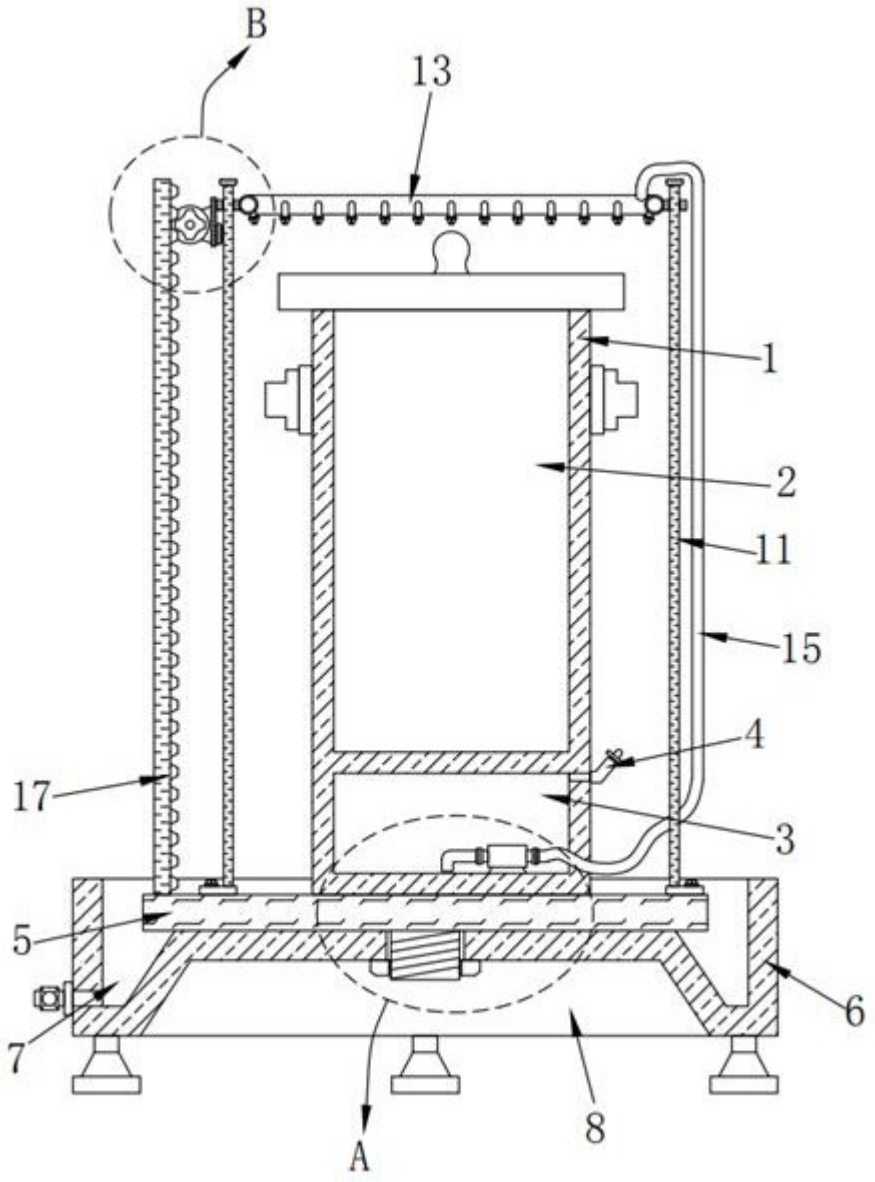

图1

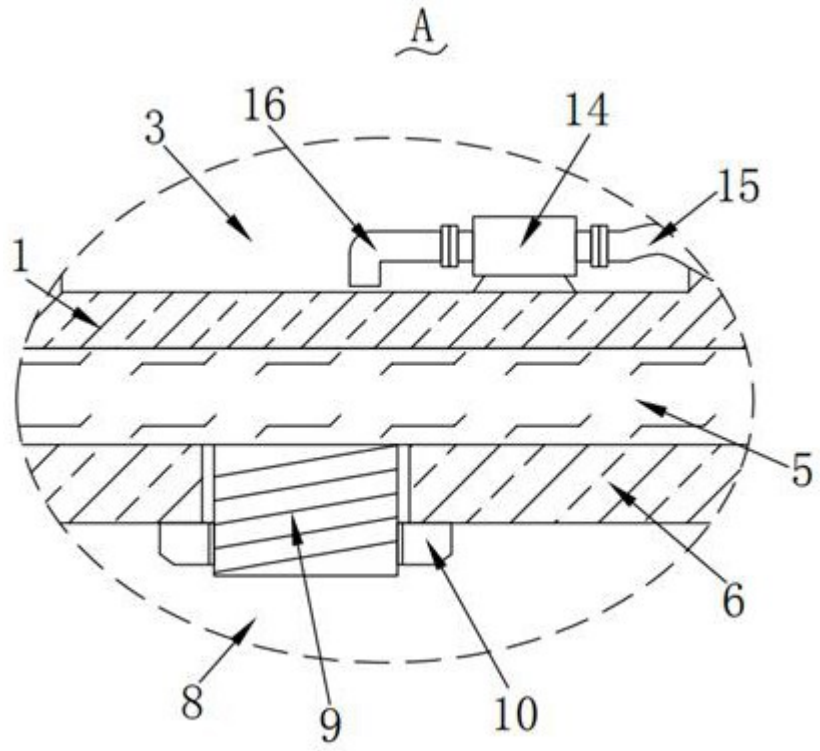

图2

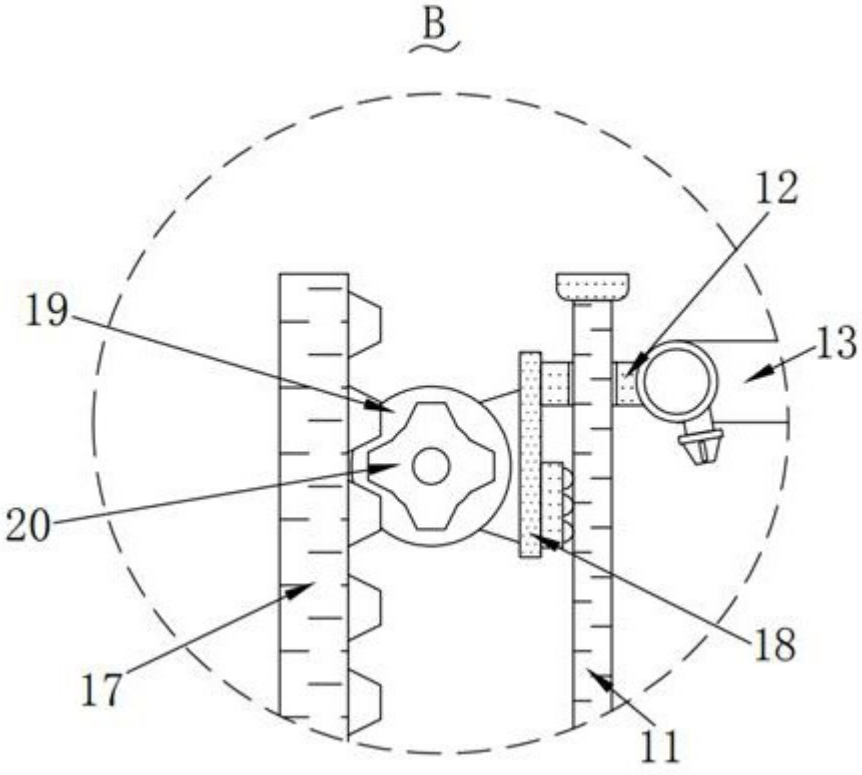

图3