(19)中华人民共和国国家知识产权局

(12)实用新型专利

(10)授权公告号 CN 211798794 U
(45)授权公告日 2020.10.30

(21)申请号 201921957721.6

(22)申请日 2019.11.13

(73)专利权人 南通酷幻玩具科技有限公司
地址 226301 江苏省南通市通州区川姜镇志浩村五组

(72)发明人 朱和平

(74)专利代理机构 亳州速诚知识产权代理事务所(普通合伙) 34157
代理人 艾玲

(51)Int.Cl.
A63H 33/00(2006.01)

权利要求书1页 说明书3页 附图2页

(54)实用新型名称

一种玩具椅

(57)摘要

本实用新型提供了一种玩具椅，包括椅面、椅背和椅子架，所述椅面和椅背通过合页连接，所述椅子架支撑椅面和椅背形成椅子；椅背顶部通过转轴连接一盖合板，所述盖合板下端不固定；所述椅面设置一空腔，空腔内通过抽拉固定的方式连接一盖合板Ⅱ；椅子架包括两个相同结构的支架；每个所述支架包括可翻折板、7字型板和第一踩踏板；所述可翻折板、7字型板和第一踩踏板依次通过榫卯连接形成“回”型结构，通过两个所述的支架支撑椅面和椅背的两侧实现支撑，还包括第二踩踏板，所述第二踩踏板设置在两个所述的支架前、后位置处，且与两个所述第一踩踏板形成包围圈；两个所述可翻折板的表面均设置有踩踏板凹槽，所述踩踏板凹槽内可嵌入第一踩踏板。

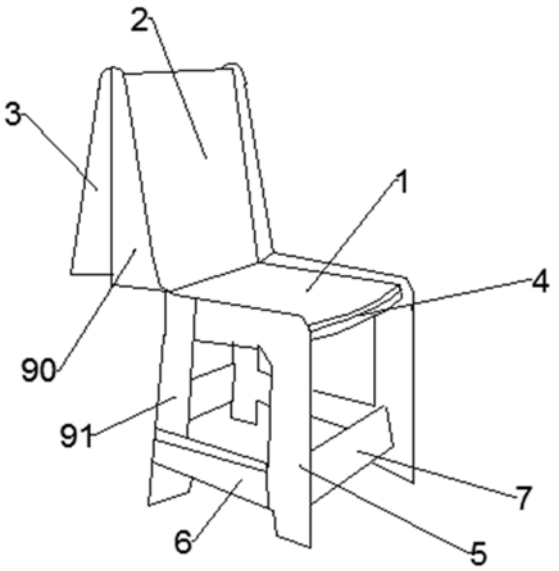

CN 211798794 U

1.一种玩具椅，其特征在于：包括椅面、椅背和椅子架，所述椅面和椅背通过合页连接，所述椅子架支撑椅面和椅背形成椅子；所述椅背顶部通过转轴连接一盖合板，所述盖合板下端不固定；所述椅面设置一空腔，空腔内通过抽拉固定的方式连接一盖合板Ⅱ；所述椅子架包括两个相同结构的支架；每个所述支架包括可翻折板、7字型板和第一踩踏板；所述可翻折板、7字型板和第一踩踏板依次通过榫卯连接形成“回”型结构，通过两个所述的支架支撑椅面和椅背的两侧实现支撑，还包括第二踩踏板，所述第二踩踏板设置在两个所述的支架前、后位置处，且与两个所述第一踩踏板形成包围圈；两个所述可翻折板的表面均设置有踩踏板凹槽，所述踩踏板凹槽内可嵌入第一踩踏板。

2.根据权利要求1所述的玩具椅，其特征在于所述可翻折板包括翻折板A和翻折板B，所述翻折板A和翻折板B不连接；所述翻折板A通过第一连接件与7字型板连接；所述翻折板A侧边设置有滑轨，所述翻折板B表面设置有踩踏板凹槽，且顶部设置有滑块，所述翻折板B通过滑块在翻折板A滑轨上滑动。

3.根据权利要求1所述的玩具椅，其特征在于：所述盖合板和盖合板Ⅱ的高度为椅面到第二踩踏板的距离。

4.根据权利要求1所述的玩具椅，其特征在于：所述椅面与椅背折叠处的截面的形状与大小均相同。

一种玩具椅

技术领域

[0001] 本实用新型涉及玩具技术领域，尤其涉及一种玩具椅。

背景技术

[0002] 随着人们生活水平的不断提高，现在儿童玩具的品种越来越丰富，每个儿童的玩具也是越来越多；但现有玩具不易拆卸，从而造成儿童玩具占用了很大存储空间。同时现有的拆装玩具，其连接件结构有简单也有复杂，简单的连接件其固定牢固性低，从而使玩具容易坍塌；复杂的连接件其操作复杂，不适合年龄段较小的儿童使用。并且，现在很多玩具的椅子不能变化多样，带给小朋友不一样的动手感受。

实用新型内容

[0003] 为克服现有技术中存在的问题，本实用新型提供了一种玩具椅。

[0004] 本实用新型公开了一种技术方案：一种玩具椅，其创新点在于：包括椅面、椅背和椅子架，所述椅面和椅背通过合页连接，所述椅架支撑椅面和椅背形成椅子；所述椅背顶部通过转轴连接一盖合板，所述盖合板下端不固定；所述椅面设置一空腔，空腔内通过抽拉固定的方式连接一盖合板Ⅱ；所述椅子架包括两个相同结构的支架；每个所述支架包括可翻折板、7字型板和第一踩踏板；所述可翻折板、7字型板和第一踩踏板依次通过榫卯连接形成“回”型结构，通过两个所述的支架支撑椅面和椅背的两侧实现支撑，还包括第二踩踏板，所述第二踩踏板设置在两个所述的支架前、后位置处，且与两个所述第一踩踏板形成包围圈；两个所述可翻折板的表面均设置有踩踏板凹槽，所述踩踏板凹槽内可嵌入第一踩踏板。

[0005] 在一些实施方式中，所述可翻折板包括翻折板A和翻折板B，所述翻折板A和翻折板B不连接；所述翻折板A通过第一连接件与7字型板连接；所述翻折板A侧边设置有滑轨，所述翻折板B表面设置有踩踏板凹槽，且顶部设置有滑块，所述翻折板B通过滑块在翻折板A滑轨上滑动。

[0006] 在一些实施方式中，所述盖合板和盖合板Ⅱ的高度为椅面到第二踩踏板的距离。

[0007] 在一些实施方式中，所述椅面与椅背折叠处的截面的形状与大小均相同。

[0008] 与现有技术相比，本实用新型的有益效果是：本实用新型的玩具椅未翻折前是椅子的形状，椅面和椅背连接，椅面形成座位区，盖合板安装在椅背顶部，下端可自由贴合在椅背后表面，椅子架形成固定支架，通过榫卯连接固定形成玩具椅，小朋友们可以让玩具动物坐在椅面上，为了保证玩具的轻巧，可以使用塑料材质制作；当需要翻折时椅子可以翻折形成长凳，首先将第一踩踏板从榫卯中抽离，并将其安放在翻折板B表面设置的踩踏板凹槽进行固定，随后将翻折板A连同椅背向后翻折至与椅面表面平行，随后将椅背后表面自由贴合的盖合板与地面垂直放置形成一侧面，同时，抽出椅面空腔内放置的盖合板Ⅱ形成另一个侧面；最后，再需要把翻折板B顶部设置的滑块沿着翻折板A侧边设置的滑轨划至顶部，形成长凳的支脚。

附图说明

[0009] 图1是本实用新型玩具椅的翻折前结构示意图；

[0010] 图2是本实用新型玩具椅的翻折后结构示意图。

具体实施方式

[0011] 以下结合附图和实施例，对本实用新型进行进一步详细说明。应当理解，此处所描述的具体实施例仅用以解释本实用新型，并不用于限定本实用新型。

[0012] 本实用新型披露了一种玩具椅，如图1所示：包括椅面1、椅背2和椅子架，所述椅面1和椅背2通过合页连接，所述椅子架支撑椅面1和椅背2形成椅子；所述椅背2顶部通过转轴连接一盖合板3，所述盖合板3下端不固定；所述椅面1设置一空腔(图中未示出)，空腔内通过抽拉固定的方式连接一盖合板Ⅱ4；所述椅子架包括两个相同结构的支架；每个所述支架包括可翻折板、7字型板5和第一踩踏板6；所述可翻折板、7字型板5和第一踩踏板6依次通过榫卯连接形成“回”型结构，通过两个所述的支架支撑椅面1和椅背2的两侧实现支撑，还包括第二踩踏板7，所述第二踩踏板7设置在两个所述的支架前、后位置处，且与两个所述第一踩踏板6形成包围圈；两个所述可翻折板的表面均设置有踩踏板凹槽8，所述踩踏板凹槽8内可嵌入第一踩踏板6。

[0013] 具体的，如图1所示：所述可翻折板包括翻折板A90和翻折板B91，所述翻折板A90和翻折板B91不连接；所述翻折板A90通过第一连接件与7字型板5连接；所述翻折板A90侧边设置有滑轨901，所述翻折板B91表面设置有踩踏板凹槽8，且顶部设置有滑块(图中未示出)，所述翻折板B91通过滑块在翻折板A90滑轨上滑动。

[0014] 为了达到能翻折后匹配的效果，所述盖合板3和盖合板Ⅱ4的高度为椅面1到第二踩踏板7的距离。与此同时，所述椅面1与椅背2折叠处的截面的形状与大小均相同。

[0015] 安装过程：首先，安装椅背2和椅面1，同时合页固定，然后安装盖合板3，通过转轴安装在椅背2顶部；通过现有技术中常用的抽拉结构(比如滑轨滑块组合)将盖合板Ⅱ4安装在椅面1设置的空腔内，最后安装椅子架，将两侧的可翻折板、7字型板5和第一踩踏板6依次通过榫卯的可拆卸式连接形成“回”型结构；两个第二踩踏板7分别连接椅子架前后固定。

[0016] 翻折前后原理：本实用新型的玩具椅未翻折前是椅子的形状，椅面1和椅背2连接，椅面1形成座位区，盖合板3安装在椅背2顶部，下端可自由贴合在椅背2后表面，椅子架形成固定支架，通过榫卯连接固定形成玩具椅，小朋友们可以让玩具动物坐在椅面上，为了保证玩具的轻巧，可以使用塑料材质制作；

[0017] 当需要翻折时椅子可以翻折形成长凳，首先将第一踩踏板6从榫卯中抽离，并将其安放在翻折板B91表面设置的踩踏板凹槽8进行固定，随后将翻折板A90连同椅背2向后翻折至与椅面1表面平行，随后将椅背2后表面自由贴合的盖合板3与地面垂直放置形成一侧面，同时，抽出椅面空腔内放置的盖合板Ⅱ4形成另一个侧面；最后，再需要把翻折板B91顶部设置的滑块沿着翻折板A90侧边设置的滑轨901划至顶部，形成长凳的支脚。

[0018] 此外，在本实用新型中，翻折板A90通过第一连接件与7字型板5连接，第一连接件的作用是保证翻折板A90与7字型板5连接更加稳固，从而保证长凳的稳定性。第一连接件可以选择现有技术中的销与销孔组合，将销设置在翻折板A90侧边并与7字型板5连接的侧面，并将销的销头稍稍露出，对应的，在7字型板5与翻折板A90连接的侧面设置销孔，形成进一

步的固定。

[0019] 在本实用新型的描述中，需要理解的是，术语“同轴”、“底部”、“一端”、“顶部”、“中部”、“另一端”、“上”、“一侧”、“顶部”、“内”、“前部”、“中央”、“两端”等指示的方位或位置关系为基于附图所示的方位或位置关系，仅是为了便于描述本实用新型和简化描述，而不是指示或暗示所指的装置或元件必须具有特定的方位、以特定的方位构造和操作，因此不能理解为对本实用新型的限制。

[0020] 在本实用新型中，除非另有明确的规定和限定，术语“安装”、“设置”、“连接”、“固定”、“旋接”等术语应做广义理解，例如，可以是固定连接，也可以是可拆卸连接，或成一体；可以是机械连接，也可以是电连接；可以是直接相连，也可以通过中间媒介间接相连，可以是两个元件内部的连通或两个元件的相互作用关系，除非另有明确的限定，对于本领域的普通技术人员而言，可以根据具体情况理解上述术语在本实用新型中的具体含义。

[0021] 上述说明示出并描述了本实用新型的优选实施例，如前所述，应当理解本实用新型并非局限于本文所披露的形式，不应看作是对其他实施例的排除，而可用于各种其他组合、修改和环境，并能够在本文所述实用新型构想范围内，通过上述教导或相关领域的技术或知识进行改动。而本领域人员所进行的改动和变化不脱离本实用新型的精神和范围，则都应在本实用新型所附权利要求的保护范围内。

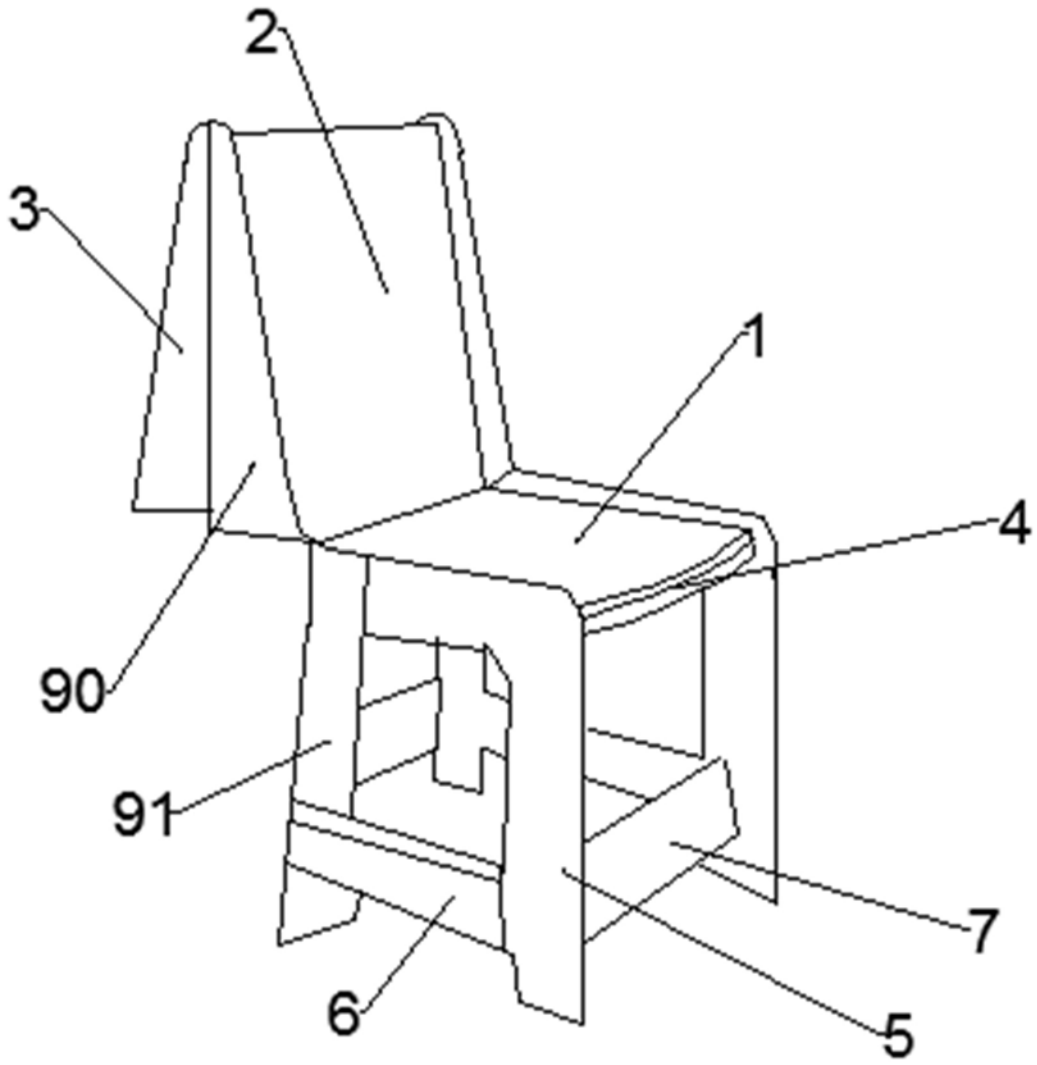

图1

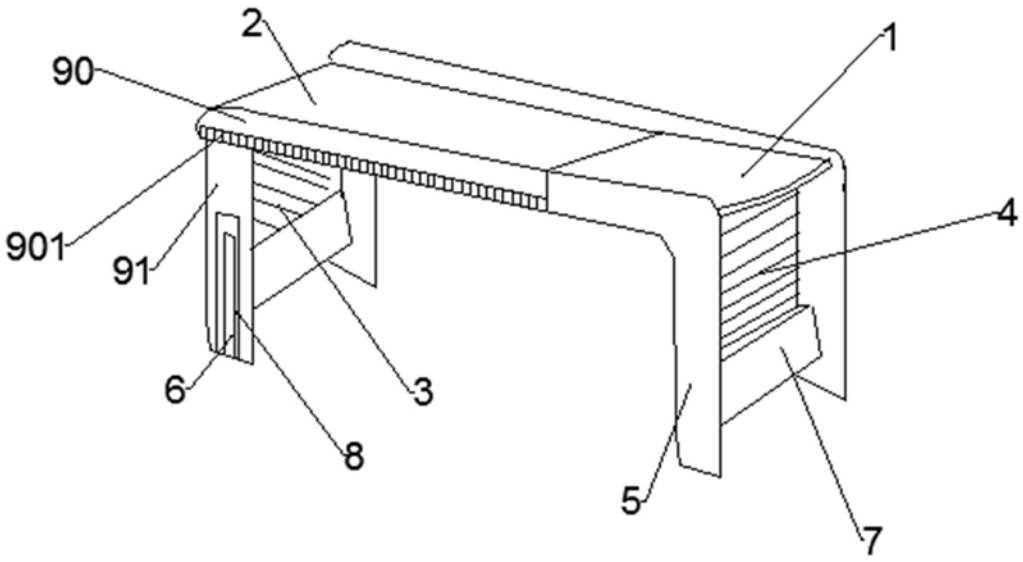

图2