(19)中华人民共和国国家知识产权局

(12)发明专利申请

(10)申请公布号 CN 104456019 A
(43)申请公布日 2015.03.25

(21)申请号 201410707905.2

(22)申请日 2014.11.28

(71)申请人 吴中区光福华宇钣金厂
地址 215106 江苏省苏州市吴中区光福镇南街85号吴中区光福华宇钣金厂

(72)发明人 姚建芬

(74)专利代理机构 苏州铭浩知识产权代理事务所（普通合伙） 32246
代理人 张一鸣

(51)Int.Cl.
F16M 13/02(2006.01)
F16M 11/04(2006.01)
F16M 11/16(2006.01)

权利要求书1页 说明书2页 附图2页

(54)发明名称

一种横杆固定底座

(57)摘要

本发明公开了一种横杆固定底座，包括底座和固定盖；所述底座包括底板、横杆固定板和横杆支撑板；所述底板上开设有两个固定孔；所述横杆固定板和横杆支撑板左右对称设置在底板的两侧，且与底板垂直；所述横杆固定板上开设有螺纹孔；所述横杆支撑板上开设有横杆孔；所述螺纹孔和横杆孔的中心线位于同一轴线上；所述固定盖包括U型扣和上下两块安装板；所述安装板上设有与底座上相对应的两个安装孔，用于将固定盖安装在底座上，其主要作用是加强横杆的固定；本发明方案的横杆固定底座，结构简单，设计合理，这样的设计可以保证横杆的水平度，也加强了使用时的稳固度，同时也增强了横杆的承载力。

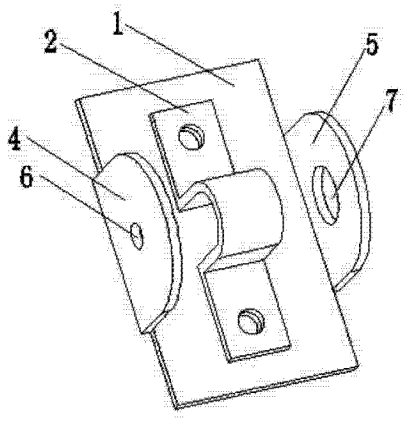

CN 104456019 A

1. 一种横杆固定底座，其特征在于：包括底座和固定盖；所述底座包括底板、横杆固定板和横杆支撑板；所述底板上开设有两个固定孔；所述横杆固定板和横杆支撑板左右对称设置在底板的两侧，且与底板垂直；所述横杆固定板上开设有螺纹孔；所述横杆支撑板上开设有横杆孔；所述螺纹孔和横杆孔的中心线位于同一轴线上；所述固定盖包括 U 型扣和上下两块安装板；所述 U 型扣的尾部呈半圆状，其内径等于横杆孔的内径；所述两块安装板上分别设有与底座上的固定孔相对应的安装孔，其安装孔是用于将固定盖安装在底座上。

2. 根据权利要求 1 所述的横杆固定底座，其特征在于：所述横杆底座的整体结构上下对称。

一种横杆固定底座

技术领域

[0001] 本发明涉及一种横杆固定用底座结构，特指一种用于安装横杆，支撑力强、水平度好、稳固度高的固定底座。

背景技术

[0002] 横杆固定底座，其一般设置左右相应的一对，中间安装横杆，横杆用于悬挂物品，现有的横杆底座都有不够稳固的问题，因此，研发一种结构简单，却稳固度高的横杆固定底座。

发明内容

[0003] 针对上述存在的技术问题，本发明的目的是：提出了一种用于安装横杆，支撑力强、水平度好、稳固度高的固定底座。

[0004] 本发明的技术解决方案是这样实现的：一种横杆固定底座，包括底座和固定盖；所述底座包括底板、横杆固定板和横杆支撑板；所述底板上开设有两个固定孔；所述横杆固定板和横杆支撑板左右对称设置在底板的两侧，且与底板垂直；所述横杆固定板上开设有螺纹孔；所述横杆支撑板上开设有横杆孔；所述螺纹孔和横杆孔的中心线位于同一轴线上；所述固定盖包括 U 型扣和上下两块安装板；所述 U 型扣的尾部呈半圆状，其内径等于横杆孔的内径；所述两块安装板上分别设有与底座上的固定孔相对应的安装孔，其安装孔是用于将固定盖安装在底座上。

[0005] 优选的，所述横杆固定底座的整体结构上下对称。

[0006] 由于上述技术方案的运用，本发明与现有技术相比具有下列优点：

本发明的横杆固定底座，结构简单，设计合理，与现有技术相比多了横杆支撑板和固定盖，所述横杆支撑板上开设有横杆孔，用于横杆穿过，然后将固定盖安装在底座上，用于加强横杆的固定，这样的设计可以保证横杆的水平度，也加强了使用时的稳固度，同时也增强了横杆的承载力，实用性非常强。

附图说明

[0007] 下面结合附图对本发明技术方案作进一步说明：

附图 1 为本发明的横杆固定底座的结构示意图；

附图 2 为本发明的横杆固定底座的底座的结构示意图；

附图 3 为本发明的横杆固定底座的的固定盖的结构示意图；

附图 4 为本发明的横杆固定底座的应用状态结构示意图；

其中：1、底座；2、固定盖；3、底板；4、横杆固定板；5、横杆支撑板；6、固定孔；7、螺纹孔；8、横杆孔；9、U 型扣；10、安装板；11、安装孔；12、横杆。

具体实施方式

[0008] 下面结合附图来说明本发明。

[0009] 本发明的横杆底座结构如附图 1 所示，包括底座 1 和固定盖 2；所述底座 1 包括底板 3、横杆固定板 4 和横杆支撑板 5；所述底板 3 上开设有两个固定孔 6；所述横杆固定板 4 和横杆支撑板 5 左右对称设置在底板 3 的两侧，且与底板 3 垂直；所述横杆固定板 4 上开设有螺纹孔 7；所述横杆支撑板 5 上开设有横杆孔 8；所述螺纹孔 7 和横杆孔 8 的中心线位于同一轴线上；所述固定盖 2 包括 U 型扣 9 和上下两块安装板 10；所述 U 型扣 9 的尾部呈半圆状，其内径等于横杆孔 8 的内径；所述两块安装板 10 上分别设有与底座上的固定孔 6 相对应的安装孔 11，其安装孔 11 是用于将固定盖 2 安装在底座 1 上。

[0010] 进一步的说明，所述横杆固定底座的整体结构上下对称，即所述底板 1 结构上下对称，所述固定盖 2 结构也上下对称。由于横杆固定底座需要左右两个同时使用，才能在中间安装横杆，对称结构的设计，使得左右横杆固定底座的结构完全一样，有利于批量加工生产。

[0011] 本发明的横杆固定底座使用状态如附图 4 所示，两个同型号的横杆固定底座同时使用，选用一根合适的横杆 12，其横杆 12 的外径等于横杆孔 8 的内径，将横杆 12 左右两端分别穿过两侧的横杆支撑板 5 上的横杆孔 8，所述横杆 12 的两端设置有螺丝孔，用紧固螺钉穿过横杆固定板 4 上的螺纹孔 7 将横杆 12 固定住，然后将固定盖 2 的 U 型扣 9 卡扣在横杆 12 上，取两个安装螺钉穿过固定盖 2 的安装孔 11 及底座 1 的固定孔 6，最后将两块底板 1 固定在墙上的同一水平面上，安装好后的横杆稳固性好，承载能力强，使用寿命长。

[0012] 本发明方案的横杆固定底座，结构简单，设计合理，与现有技术相比多了横杆支撑板和固定盖，所述横杆支撑板上开设有横杆孔，用于横杆穿过，然后将固定盖安装在底座上，用于加强横杆的固定，这样的设计可以保证横杆的水平度，也加强了使用时的稳固度，同时也增强了横杆的承载力，实用性非常强。

[0013] 上述实施例只为说明本发明的技术构思及特点，其目的在于让熟悉此项技术的人士能够了解本发明的内容并加以实施，并不能以此限制本发明的保护范围，凡根据本发明精神实质所作的等效变化或修饰，都应涵盖在本发明的保护范围内。

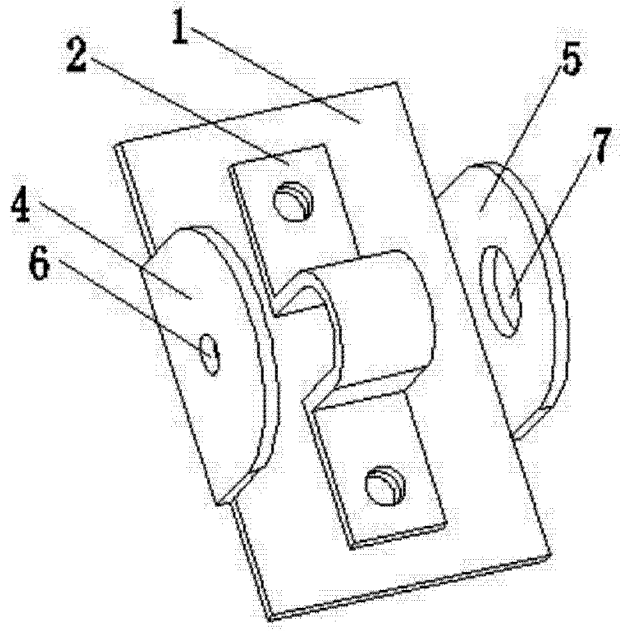

图 1

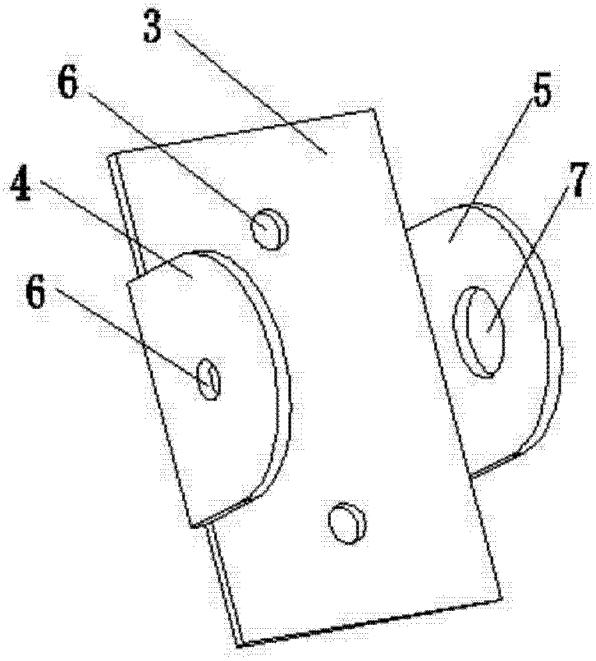

图 2

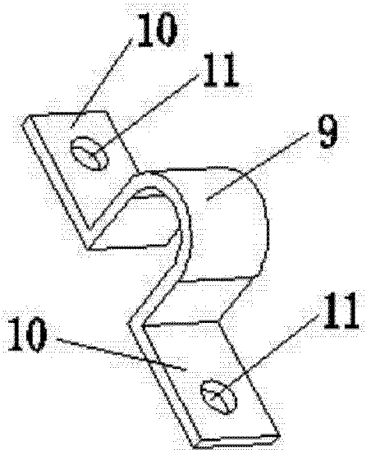

图 3

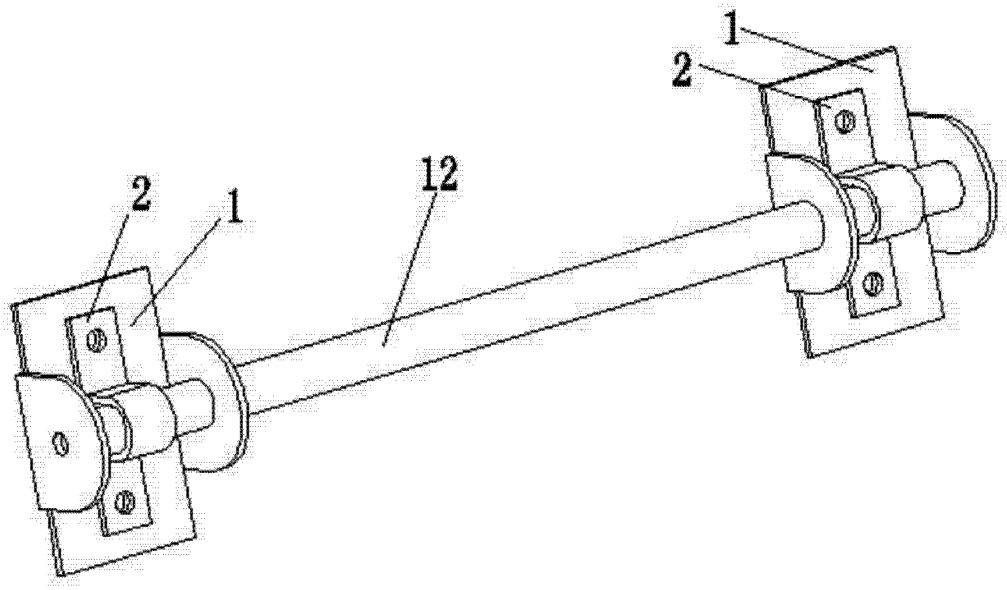

图 4