(19)中华人民共和国国家知识产权局

(12)实用新型专利

(10)授权公告号 CN 202593955 U
(45)授权公告日 2012.12.12

(21)申请号 201220227599.9

(22)申请日 2012.05.10

(73)专利权人 江志论
地址 266200 山东省即墨市健民街4号即墨市人民医院监察室

(72)发明人 江志论

(51)Int.Cl.
*B65B 67/02*(2006.01)

权利要求书 1 页 说明书 1 页 附图 1 页

(54)实用新型名称

药片清点装置

(57)摘要

药片清点装置，属于医疗用具技术领域。本实用新型的技术方案是：包括斜药盘和支架，其特征是在斜药盘前端设有单片药物滑槽，单片药物滑槽前端设有抽拉挡板。本实用新型结构简单，医务人员在清点药片时操作简便、省时省力，减轻了医务人员的工作难度。

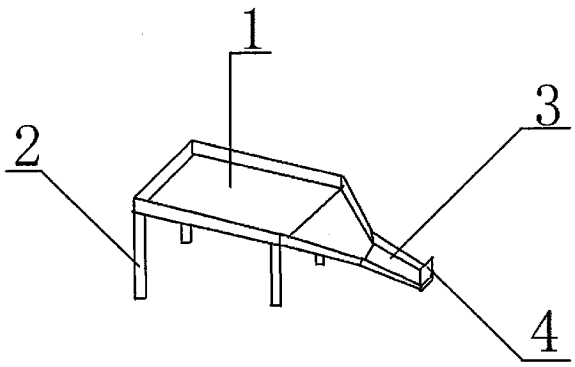


CN 202593955 U

1. 药片清点装置，包括斜药盘 (1) 和支架 (2)，其特征是：在斜药盘 (1) 前端设有单片药物滑槽 (3)，单片药物滑槽 (3) 前端设有抽拉挡板 (4)。

# 药片清点装置

[0001] 技术领域：本实用新型属于医疗用具技术领域，具体地讲是一种药片清点装置。

[0002] 背景技术：药片清点是药师工作中必不可少的步骤，目前，临床上大多是将药片倒在纸上，清点完毕后将纸片折叠，药片倒入药袋内，这样操作十分麻烦、费时费力，给医务人员增加了工作难度。

[0003] 发明内容：本实用新型的目的是提供一种医务人员在清点药片时操作简便、省时省力的药片清点装置。

[0004] 本实用新型的技术方案是：包括斜药盘和支架，其特征是在斜药盘前端设有单片药物滑槽，单片药物滑槽前端设有抽拉挡板。

[0005] 本实用新型的有益效果是：本实用新型结构简单，医务人员在清点药片时操作简便、省时省力，减轻了医务人员的工作难度。

[0006] 附图说明：附图 1 为本实用新型的结构示意图。

[0007] 图中 1、斜药盘，2、支架，3、单片药物滑槽，4、抽拉挡板。

[0008] 具体实施方式：包括斜药盘 1 和支架 2，其特征是在斜药盘 1 前端设有单片药物滑槽 3，单片药物滑槽 3 前端设有抽拉挡板 4。在清点药片时，将药片倒在斜药盘 1 内，药片自动划入单片药物滑槽 3，调节抽拉挡板 4 同时清点药片即可。

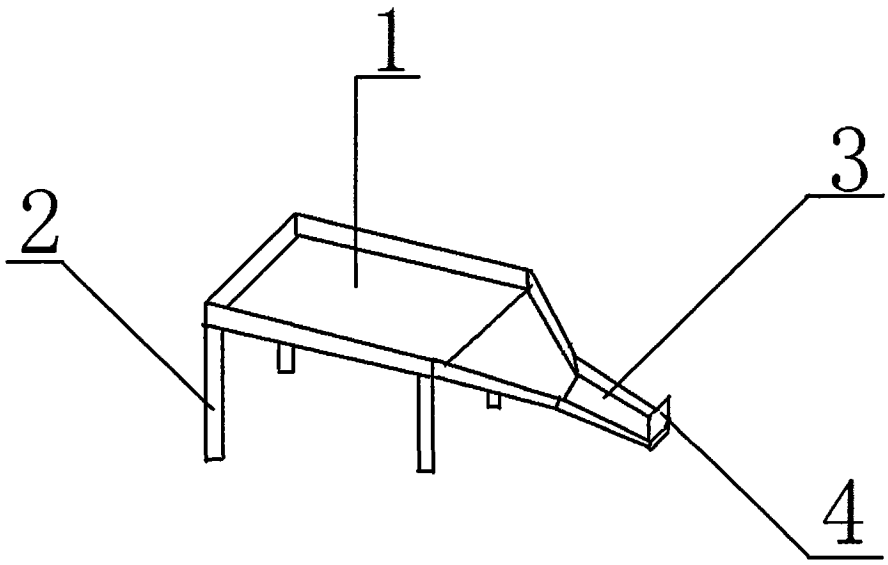


图 1