(19)中华人民共和国国家知识产权局

(12)发明专利申请

(10)申请公布号 CN 107125960 A
(43)申请公布日 2017.09.05

(21)申请号 201710378866.X

(22)申请日 2017.05.25

(71)申请人 应凯
地址 315114 浙江省宁波市鄞州区东吴镇鄞县大道16号永森家具厂

(72)发明人 应凯

(74)专利代理机构 宁波诚源专利事务所有限公司 33102
代理人 袁忠卫 方闻俊

(51)Int.Cl.
A47B 61/00(2006.01)
A47B 49/00(2006.01)

权利要求书1页 说明书4页 附图11页

(54)发明名称

一种衣柜

(57)摘要

本发明涉及一种衣柜，包括设有柜门(11)的柜体(1)，其特征在于：所述柜体(1)内设有转动柜体(2)，转动柜体(2)可转动地安装在柜体(1)内，所述转动柜体(2)的旋转轴线(X)与柜体(1)的高度方向(H)一致，转动柜体(2)上设有多个用以存放物品的第一存放空间(3a)。因转动柜体可以360度旋转，可在转动柜体的周面上设置第一存放空间，取拿或存放时，只要旋转转动柜体，让相应侧的存放空间对准用户即可，故在柜体深度方向上的空间能被全部利用起来，而且取拿或存放也非常方便，空间利用率有效提升。

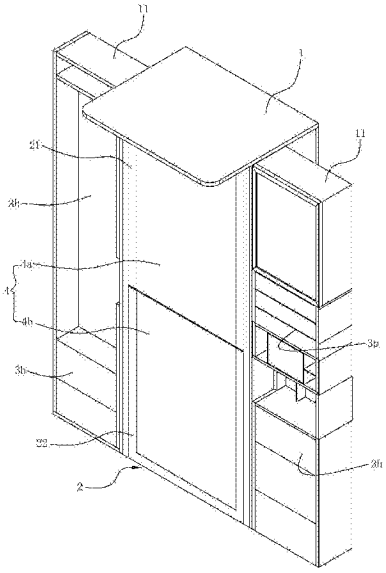

CN 107125960 A

1.一种衣柜，包括设有柜门(11)的柜体(1)，其特征在于：所述柜体(1)内设有转动柜体(2)，转动柜体(2)可转动地安装在柜体(1)内，所述转动柜体(2)的旋转轴线(X)沿柜体(1)的高度方向(H)设置，转动柜体(2)上设有多个用以存放物品的第一存放空间(3a)。

2.根据权利要求1所述的衣柜，其特征在于：所述转动柜体(2)为一具有平面部(2a)的圆柱体，转动柜体(2)的平面部(2a)是试衣镜(4)，所述第一存放空间(3a)则设置在转动柜体(2)的弧面部(2b)上，在转动柜体(2)转动至的平面部(2a)朝外、同时弧面部(2b)藏于柜体(1)内的状态下，柜门(11)可以关闭，在转动柜体(2)转动至弧面部(2b)朝外、同时平面部(2a)藏于柜体(1)内的状态下，转动柜体(2)的弧面部(2b)凸出柜体(1)的开口。

3.根据权利要求2所述的衣柜，其特征在于：所述转动柜体(2)为半圆柱体，在转动柜体(2)转动至的平面部(2a)朝外、同时弧面部(2b)藏于柜体(1)内的状态下，所述平面部(2a)遮盖住整个柜体(1)的开口。

4.根据权利要求2或3所述的衣柜，其特征在于：所述转动柜体(2)由上部柜体(21)和下部柜体(22)两部分组成，上部柜体(21)和下部柜体(22)两者可相对转动，所述试衣镜(4)分为上镜体(4a)和下镜体(4b)，所述上镜体(4a)设置在上部柜体(21)的平面部上，所述下镜体(4b)设置在下部柜体(22)的平面部上。

5.根据权利要求4所述的衣柜，其特征在于：所述下部柜体(22)的下部左右两侧各铰接有一个底部容置盒(5)，在两个底部容置盒(5)打开状态下，在下部柜体(22)的下方形成供坐在下部柜体(22)前方的使用者的脚可伸入的空间(P)。

6.根据权利要求5所述的衣柜，其特征在于：所述下部柜体(22)的上部的一侧铰接有一个或多个上部容置盒(6)，上部容置盒(6)位于底部容置盒(5)的上方。

7.根据权利要求2或3所述的衣柜，其特征在于：所述柜门(11)的背面设有用以存放物品的第二存放空间(3b)。

8.根据权利要求2或3所述的衣柜，其特征在于：所述柜体(1)内后部的左右两个边角位置处设有用以存放物品的第三存放空间(3c)，在转动柜体(2)转动至的平面部(2a)朝外、同时弧面部(2b)藏于柜体(1)内的状态下，所述转动柜体(2)的弧面部(2b)以及两个第三存放空间(3c)均藏于柜体(1)内。

9.根据权利要求1所述的衣柜，其特征在于：所述转动柜体(2)可通过转轴或枢轴连接在柜体(1)内。

10.根据权利要求1所述的衣柜，其特征在于：所述柜门(11)有两个，分别铰接在柜体(1)开口的左右两侧。

一种衣柜

技术领域

[0001] 本发明属于家居柜的技术领域，尤其涉及一种衣柜。

背景技术

[0002] 传统的衣柜包括设有柜门的柜体，一般通过隔板分隔柜体内部空间，因柜体具有一定的深度，叠放衣物时，折叠的衣物宽度一般只有柜体深度方向上的一半，故一般只在深度方向上使用一半的空间，空间利用率低。为具备试衣功能，会在柜门的外端面上设置试衣镜，在柜门关闭状态下试衣镜可供人使用。因试衣镜直接暴露在外部，易在镜面上囤积灰尘，导致试衣镜不能清晰照映出使用者，这就需要我们经常对镜面进行擦洗维护。一般衣柜均为双开门结构，试衣镜的整体尺寸受限，试衣效果较差。现有衣柜仅适合存放衣物，不适合存放化妆品等物品。

[0003] 如何提高衣柜的空间利用率、及拓宽衣柜的功能是本领域技术人员迫切需要解决的技术问题。

发明内容

[0004] 本发明所要解决的技术问题是针对上述现有技术现状而提供一种充分利用衣柜内部空间的衣柜，该衣柜存放物品效率高，结构紧凑合理，使用方便。

[0005] 本发明解决上述技术问题所采用的技术方案为：一种衣柜，包括设有柜门的柜体，其特征在于：所述柜体内设有转动柜体，转动柜体可转动地安装在柜体内，所述转动柜体的旋转轴线沿柜体的高度方向设置，转动柜体上设有多个用以存放物品的第一存放空间。

[0006] 进一步改进，上述转动柜体为一具有平面部的圆柱体，转动柜体的平面部是试衣镜，第一存放空间设置在转动柜体的弧面部上，在转动柜体转动至的平面部朝外、同时弧面部藏于柜体内的状态下，柜门可以关闭，在转动柜体转动至弧面部朝外、同时平面部藏于柜体内的状态下，转动柜体的弧面部凸出柜体的开口。因该转动柜体具有平面部，使得我们可在转动柜体上安装试衣镜，在转动柜体转动至的平面部朝外的状态下，打开柜门，试衣镜便显露出来供人使用，在转动柜体转动至弧面部朝外状态下，转动柜体的弧面部凸出柜体的开口，拓展了衣柜的存放空间，且第一存放空间显露出衣柜的开口，方便用户往第一存放空间内存放或取拿物品，在转动柜体转动至的平面部朝外、同时弧面部藏于柜体内的状态下，柜门可以关闭将试衣镜遮盖，起到保护试衣镜作用，同时也使关闭后的衣柜更美观。

[0007] 作为优选，上述转动柜体为半圆柱体，在转动柜体转动至的平面部朝外、同时弧面部藏于柜体内的状态下，所述平面部遮盖住整个柜体的开口。半圆柱体状的转动柜体最为优化，其能使平面部的面积达到最大化，即能使试衣镜面积最大化，另外在转动柜体转动至的平面部朝外的状态下，平面部遮盖住整个柜体的开口，将柜体内的第一存放空间遮盖住，整个柜体显得更简洁。

[0008] 更进一步的改进，上述转动柜体由上部柜体和下部柜体两部分组成，上部柜体和下部柜体两者可相对转动，所述试衣镜分为上镜体和下镜体，所述上镜体设置在上部柜体

的平面部上，所述下镜体设置在下部柜体的平面部上。该结构使得本转动柜体可作为化妆柜使用，使用时，将上部柜体的平面部朝外，下部柜体的弧面部朝外，这样上部柜体上的上镜体可作为化妆镜使用，而下部柜体的顶面作为化妆桌的桌面，下部柜体的上的第一存放空间可用以存放化妆品。

[0009] 作为优化，上述下部柜体的下部左右两侧各铰接有一个底部容置盒，在两个底部容置盒打开状态下，在下部柜体的下方形成供坐在下部柜体前方的使用者的脚可伸入的空间。底部容置盒为第一存放空间的其中一个组成部分，双开门式的两个底部容置盒，可在其中一个底部容置盒内放置冰箱，冰箱可用以存放面膜等需要冷藏的护肤品，另一个底部容置盒内放置板凳，这样用后的板凳可藏于柜体内，不额外占据空间。

[0010] 上述下部柜体的上部的一侧铰接有一个或多个上部容置盒，上部容置盒位于底部容置盒的上方。上部容置盒构成第一存放空间的另一个组成部分。

[0011] 为进一步提升柜体的空间利用率，上述柜门的背面设有用以存放物品的第二存放空间。在衣柜整体深度尺寸不变的情况下，使得第一存放空间和第二存放空间的深度都不会很深，利于存放和拿取物品。

[0012] 为更进一步提升柜体的空间利用率，上述柜体内后部的左右两个边角位置处设有用以存放物品的第三存放空间，在转动柜体转动至的平面部朝外、同时弧面部藏于柜体内的状态下，所述转动柜体的弧面部以及两个第三存放空间均藏于柜体内。

[0013] 上述转动柜体可通过转轴或枢轴连接在柜体内。

[0014] 上述柜门有两个，分别铰接在柜体开口的左右两侧。

[0015] 与现有技术相比，本发明的优点在于：其在柜体的空间内增设转动柜体，因转动柜体可以360度旋转，可在转动柜体的周面上设置第一存放空间，取拿或存放时，只要旋转转动柜体，让相应侧的存放空间对准用户即可，故在柜体深度方向上的空间能被全部利用起来，而且取拿或存放也非常方便，空间利用率有效提升。

附图说明

[0016] 图1为本发明实施例的立体结构示意图；

[0017] 图2为本发明实施例使用状态图一(试衣状态)；

[0018] 图3为本发明实施例使用状态图二(转动柜体整体旋转90度状态)；

[0019] 图4为本发明实施例使用状态图三(转动柜体整体旋转180度立体状态)；

[0020] 图5为本发明实施例使用状态图四(转动柜体整体旋转180度正面状态)；

[0021] 图6为本发明实施例使用状态图五(化妆使用状态1)；

[0022] 图7为本发明实施例使用状态图六(化妆使用状态2)；

[0023] 图8为本发明实施例使用状态图七(化妆使用状态3)；

[0024] 图9为本发明实施例在柜门关闭状态下的空间布局示意图；

[0025] 图10为本发明实施例中转动柜体是状态图一；

[0026] 图11为本发明实施例中转动柜体是状态图二；

[0027] 图12为本发明实施例中转动柜体是状态图三；

[0028] 图13为本发明实施例中转动柜体是状态图四；

具体实施方式

[0029] 以下结合附图实施例对本发明作进一步详细描述。

[0030] 如图1～13所示，为本发明的一个优选实施例。

[0031] 一种衣柜，包括设有柜门11的柜体1，本实施例中的柜门11有两个，分别铰接在柜体1开口的左右两侧，构成双开门结构，柜门11设置成可180度打开的方式。

[0032] 柜体1内设有转动柜体2，转动柜体2可通过转轴或枢轴连接在柜体1内，具体的可在衣柜内设置以转轴部，转动柜体2通过轴承套设在转轴部上，转动柜体2可转动地安装在柜体1内，转动柜体2的旋转轴线X沿柜体1的高度方向H设置，即旋转轴线X竖向设置，转动柜体2上设有多个用以存放物品的第一存放空间3a。

[0033] 本实施例中的转动柜体2为一具有平面部2a的圆柱体，优选的转动柜体2为半圆柱体，转动柜体2的平面部2a是试衣镜4，第一存放空间3a则设置在转动柜体2的弧面部2b上，如图2所示，在转动柜体2转动至的平面部2a朝外、同时弧面部2b藏于柜体1内的状态下，柜门11可以关闭，平面部2a遮盖住整个柜体1的开口。如图4所示，在转动柜体2转动至弧面部2b朝外、同时平面部2a藏于柜体1内的状态下，转动柜体2的弧面部2b凸出柜体1的开口。

[0034] 转动柜体2由上部柜体21和下部柜体22两部分组成，上部柜体21和下部柜体22两者可相对转动，试衣镜4分为上镜体4a和下镜体4b，上镜体4a设置在上部柜体21的平面部上，下镜体4b设置在下部柜体22的平面部上。上部柜体21的弧面部位置通过多块上下间隔设置的隔板，分隔成多个存放空间。

[0035] 下部柜体22的下部左右两侧各铰接有一个底部容置盒5，在两个底部容置盒5打开状态下，在下部柜体22的下方形成供坐在下部柜体22前方的使用者的脚可伸入的空间P。下部柜体22的上部的一侧铰接有一个或多个上部容置盒6，上部容置盒6位于底部容置盒5的上方。

[0036] 柜门11的背面设有用以存放物品的第二存放空间3b。柜体1内后部的左右两个边角位置处设有用以存放物品的第三存放空间3c，在转动柜体2转动至的平面部2a朝外、同时弧面部2b藏于柜体1内的状态下，转动柜体2的弧面部2b以及两个第三存放空间3c均藏于柜体1内。如图3所示，当转动柜体2转动90度位置，便可往第三存放空间3c中取放物品。

[0037] 存放空间的构成方式可以很多种，可以隔板隔成的存放空间，也可以是抽屉，等等。

[0038] 本衣柜的使用方式如下。

[0039] 作为普通衣柜使用：如图3～5所示，打开柜门11，可在柜门11背面的第二存放空间3b取拿或放置物品，旋转转动柜体2至90度位置，可在柜体1内后部的左右两个边角处的第三存放空间3c取拿或放置物品，旋转转动柜体2至180度，可在转动柜体2上的第一存放空间3a取拿或放置物品，柜门11关闭所有存放空间均隐藏起来，从图9示意可看出，本衣柜空间利用率极高。

[0040] 作为试衣柜使用：如图2所示，打开柜门11，转动柜体2的平面部2a上的试衣镜4朝向使用者，使用者可对着试衣镜4进行试衣。

[0041] 作为化妆柜使用：如图6～8所示，打开柜门11，旋转转动柜体2，使上部柜体21的平面部朝外，下部柜体22的弧面部朝外，这样上部柜体21上的上镜体4a可作为化妆镜使用，而

下部柜体22的顶面221作为化妆桌的桌面，下部柜体22上的第一存放空间3a可用以存放化妆品，再往两侧打开底部容置盒5，取出其中一个底部容置盒5中的板凳，将其放到下部柜体22的前方，使用者可做在板凳上，弯曲的脚和腿可伸入空间P中，进行化妆，化妆时，还可转动上部柜体21，让其上的第一存放空间3a面对使用者方便取拿其上的化妆品。

[0042] 尽管以上详细地描述了本发明的优选实施例，但是应该清楚地理解，对于本领域的技术人员来说，本发明可以有各种更改和变化。凡在本发明的精神和原则之内所作的任何修改、等同替换、改进等，均应包含在本发明的保护范围之内。

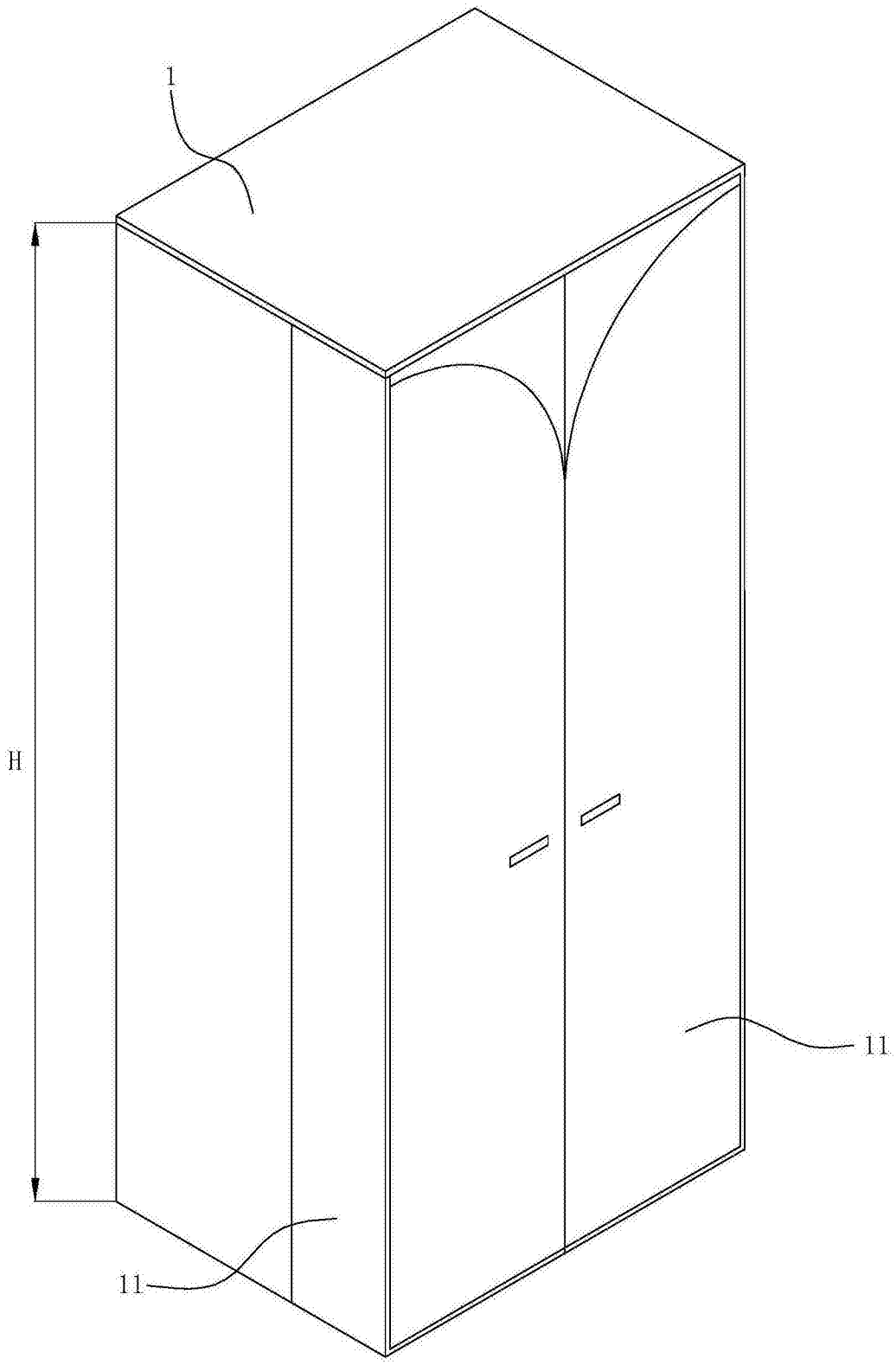

图1

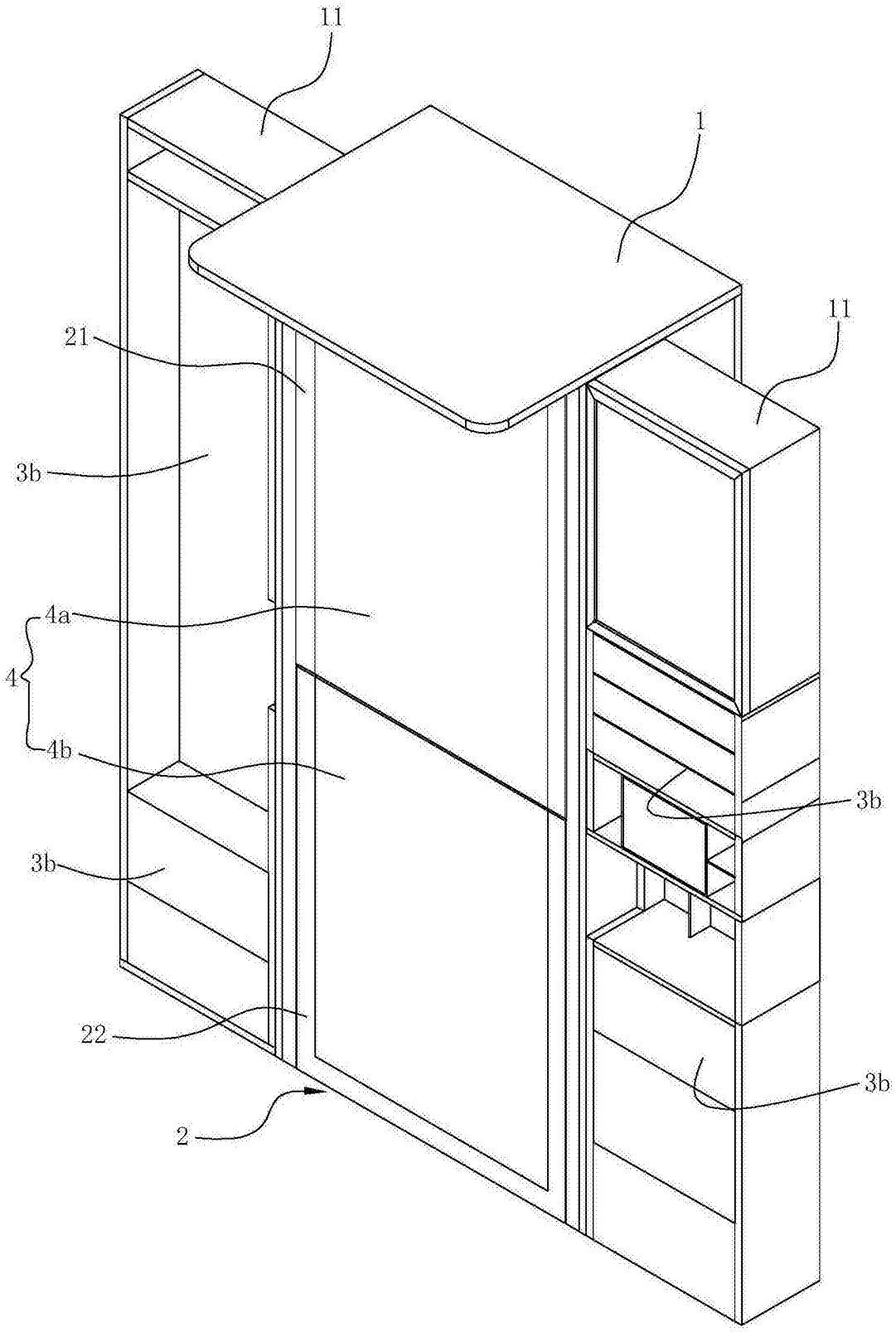

图2



图3

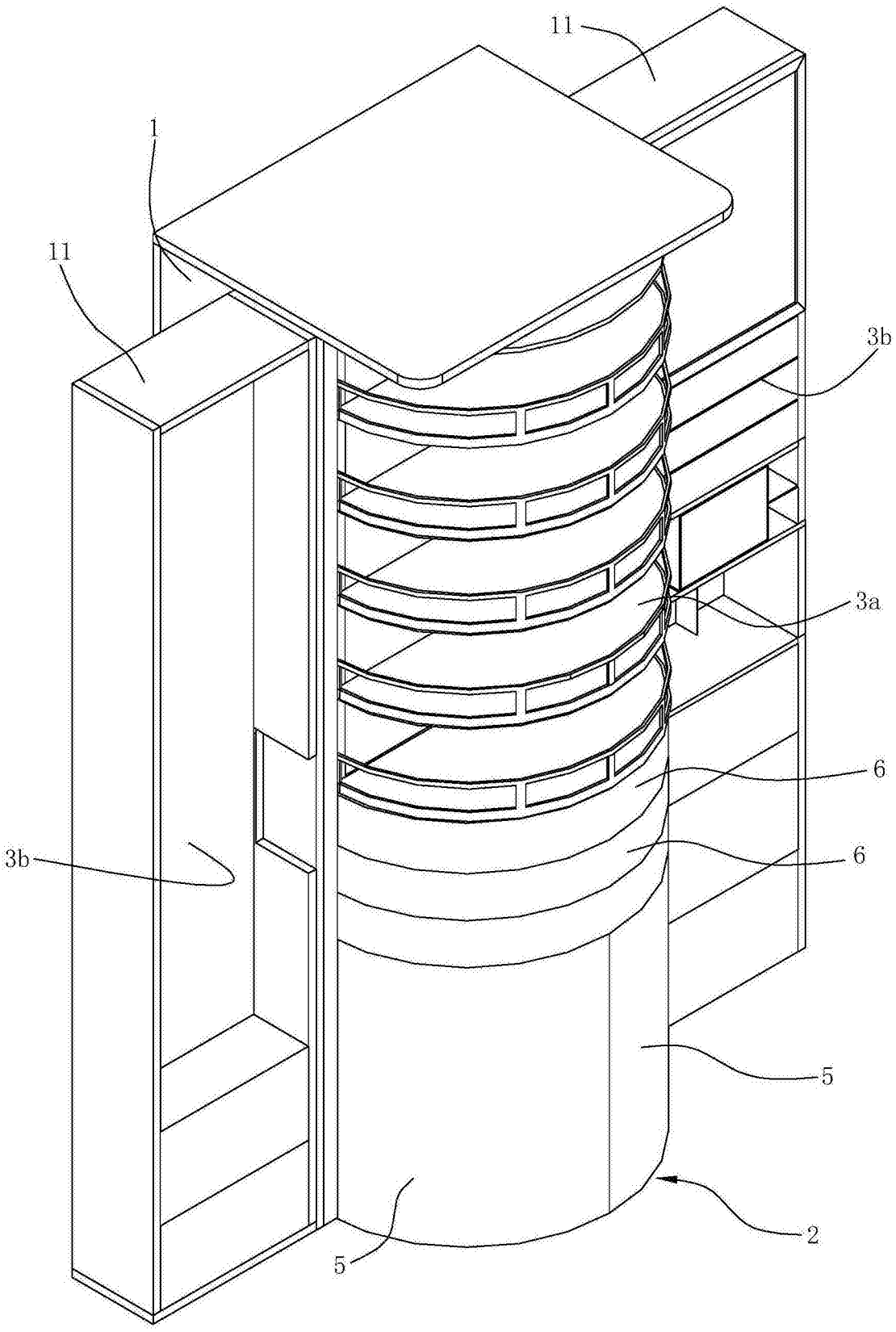

图4

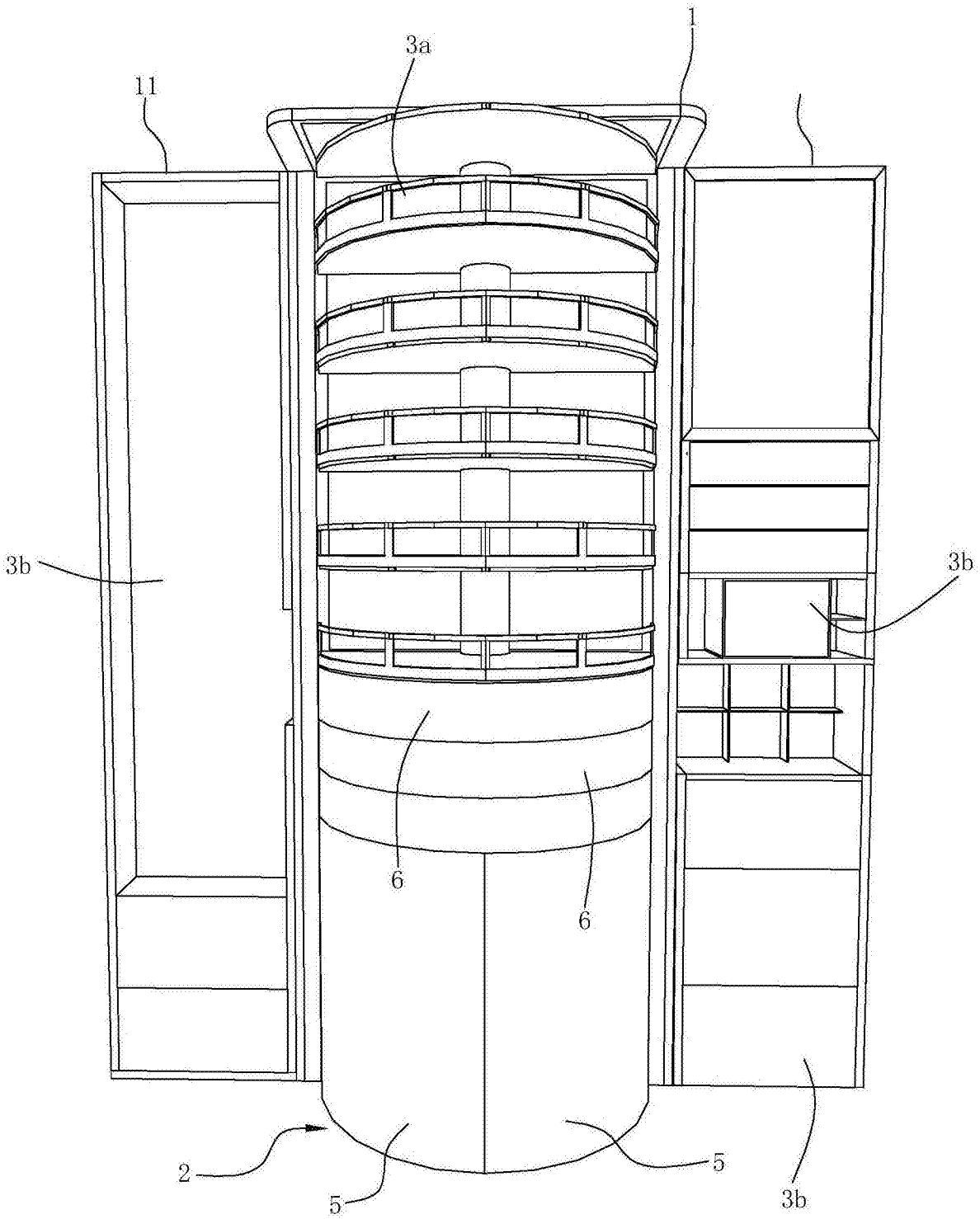

图5

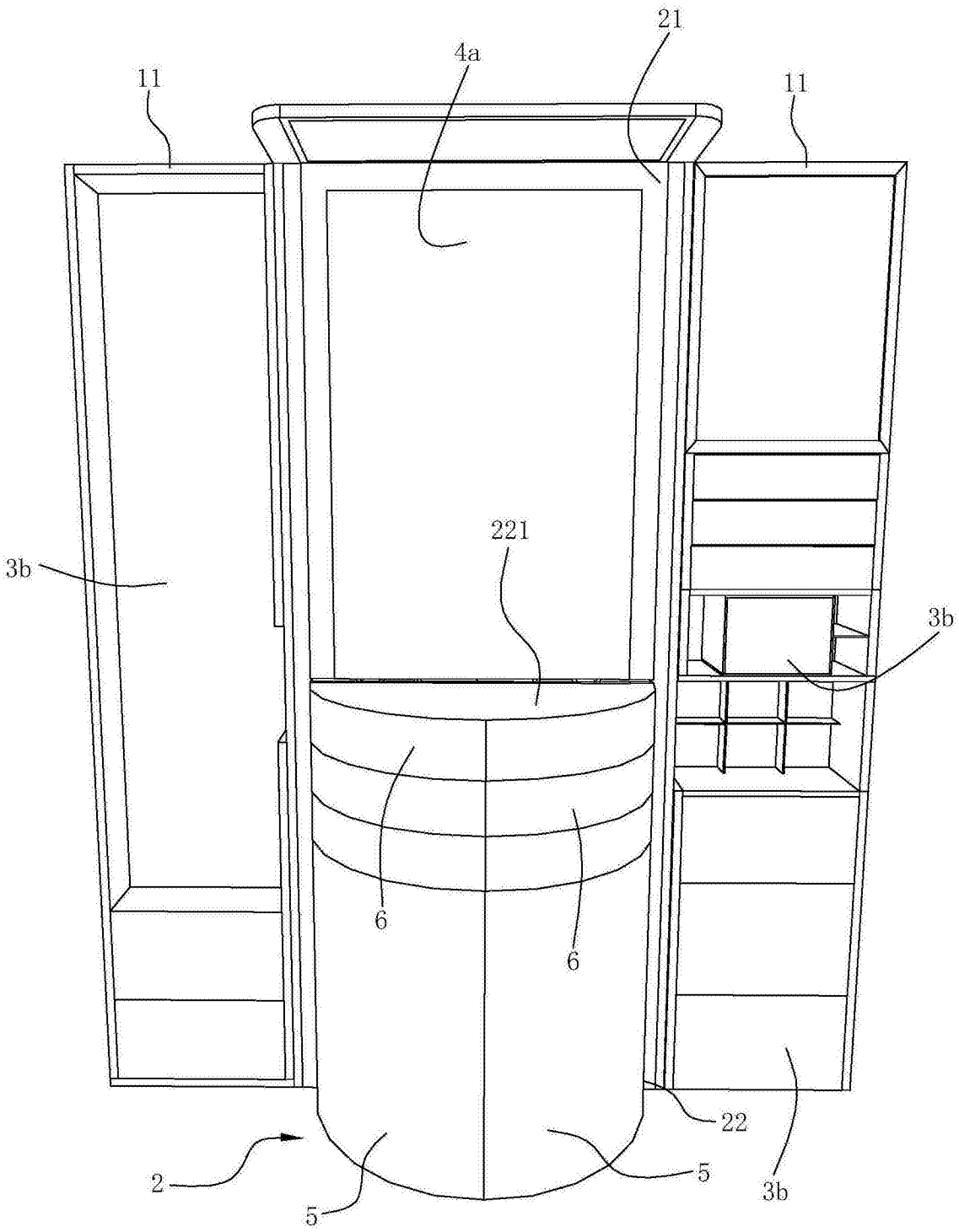

图6

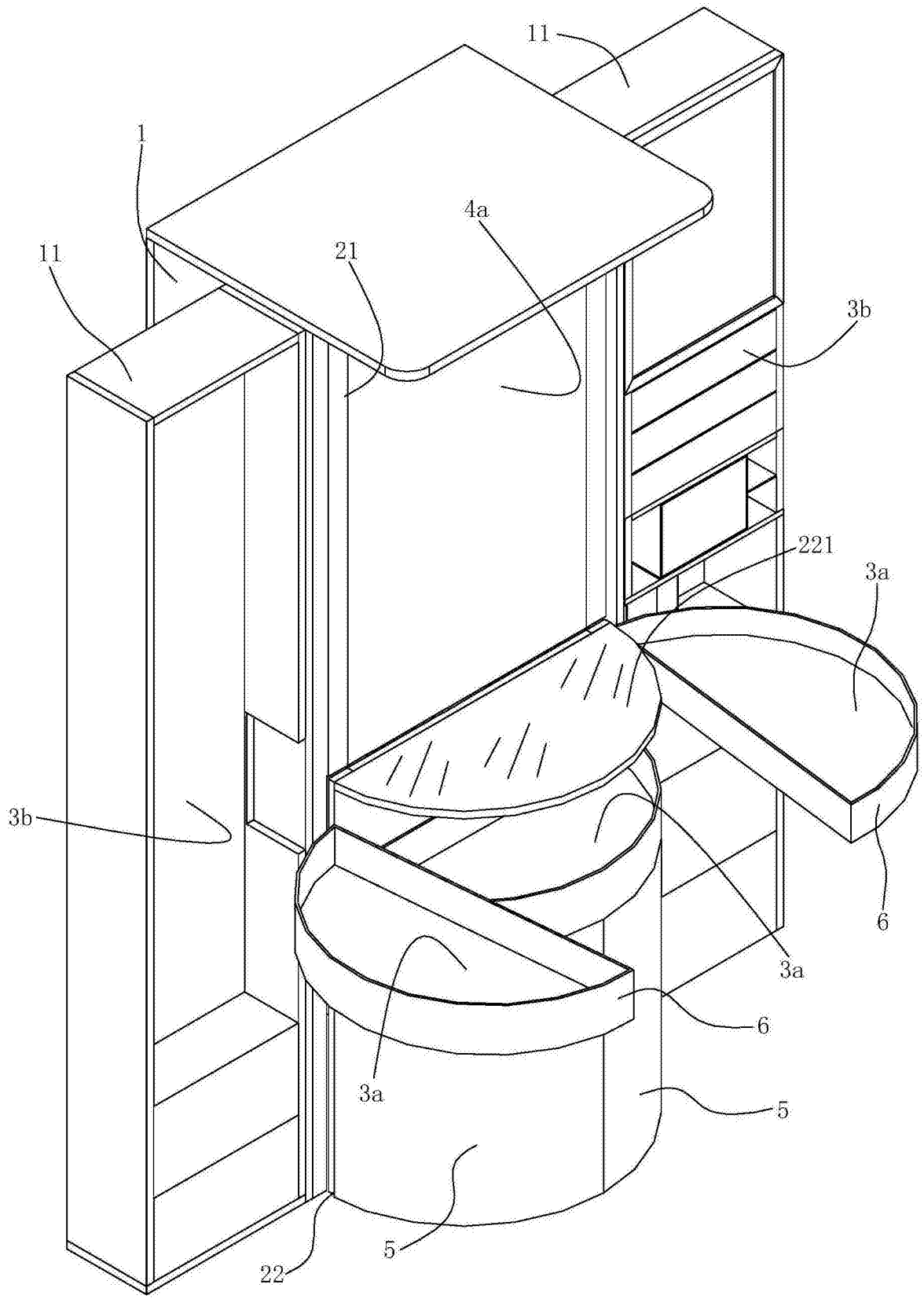

图7

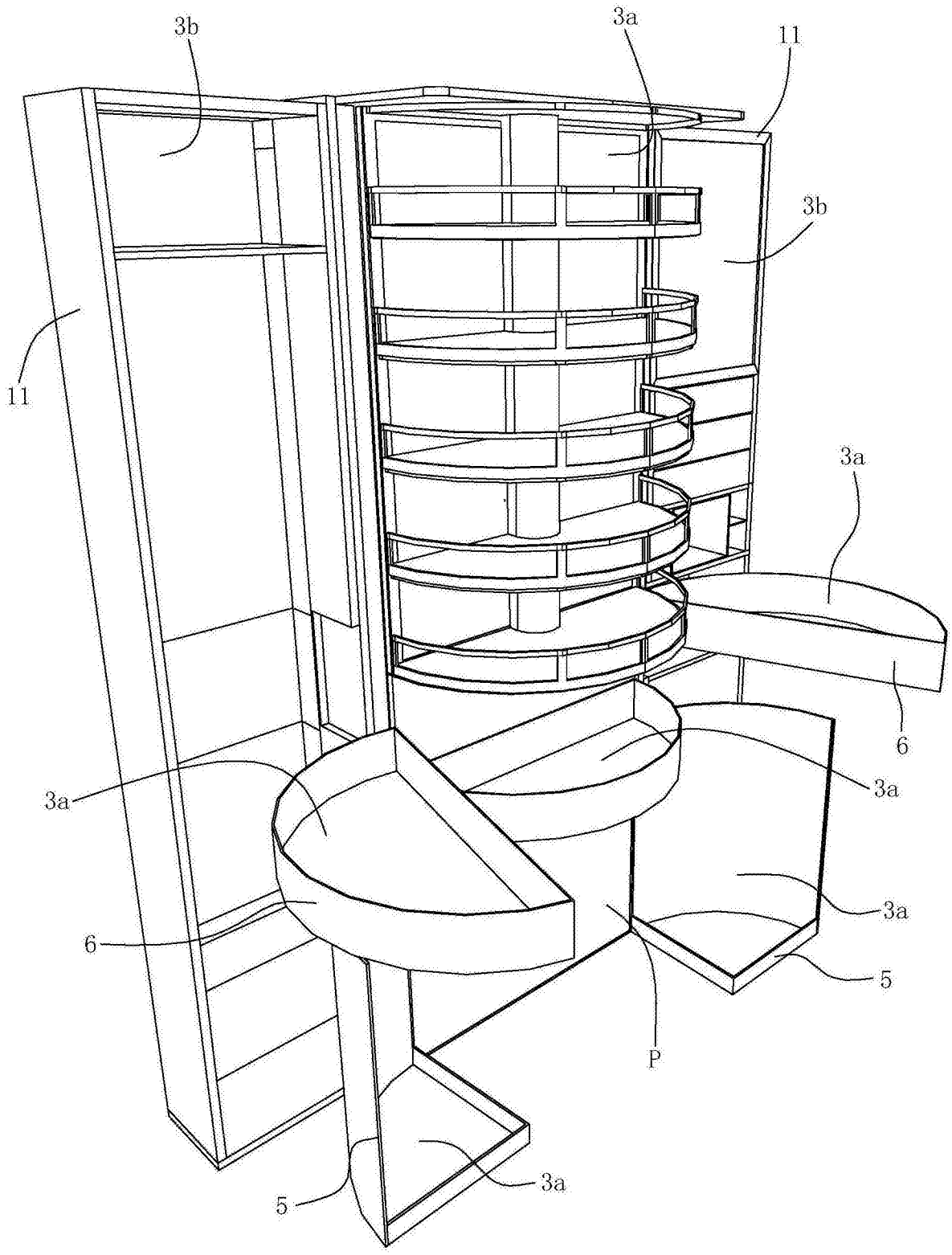

图8

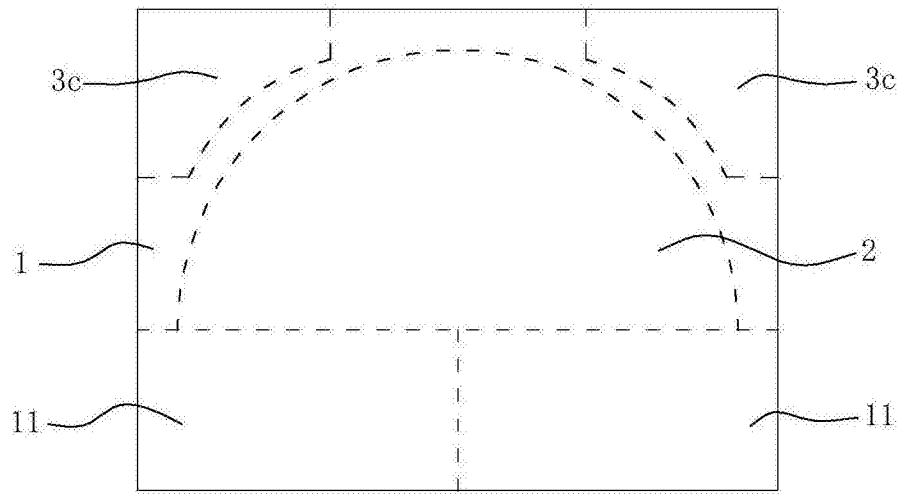

图9

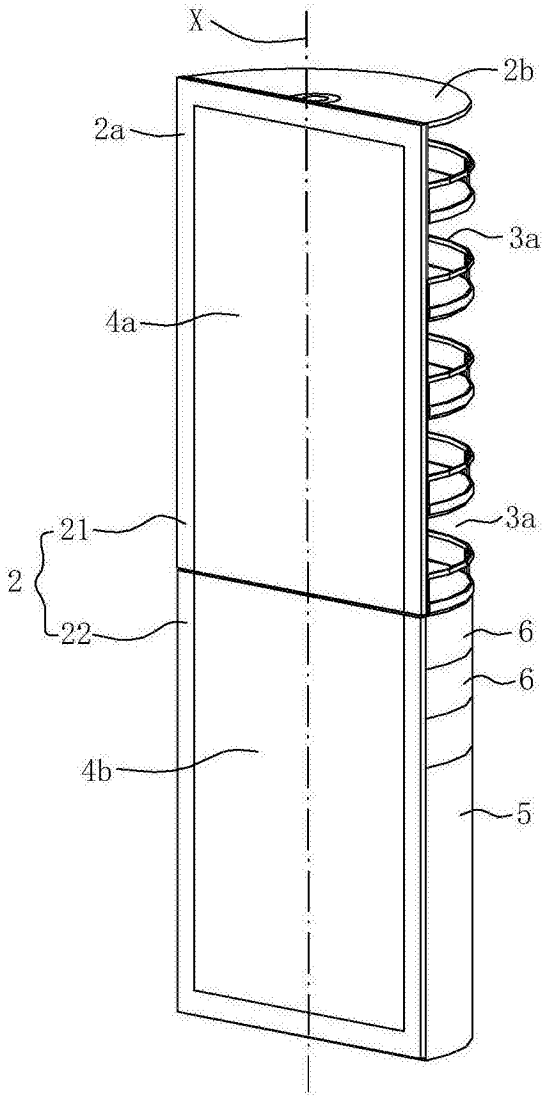

图10

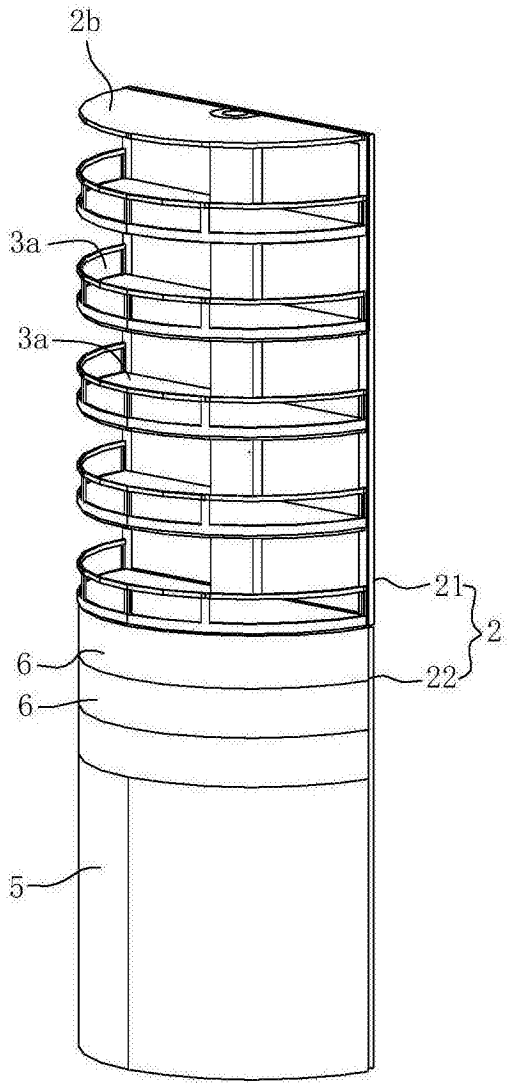

图11

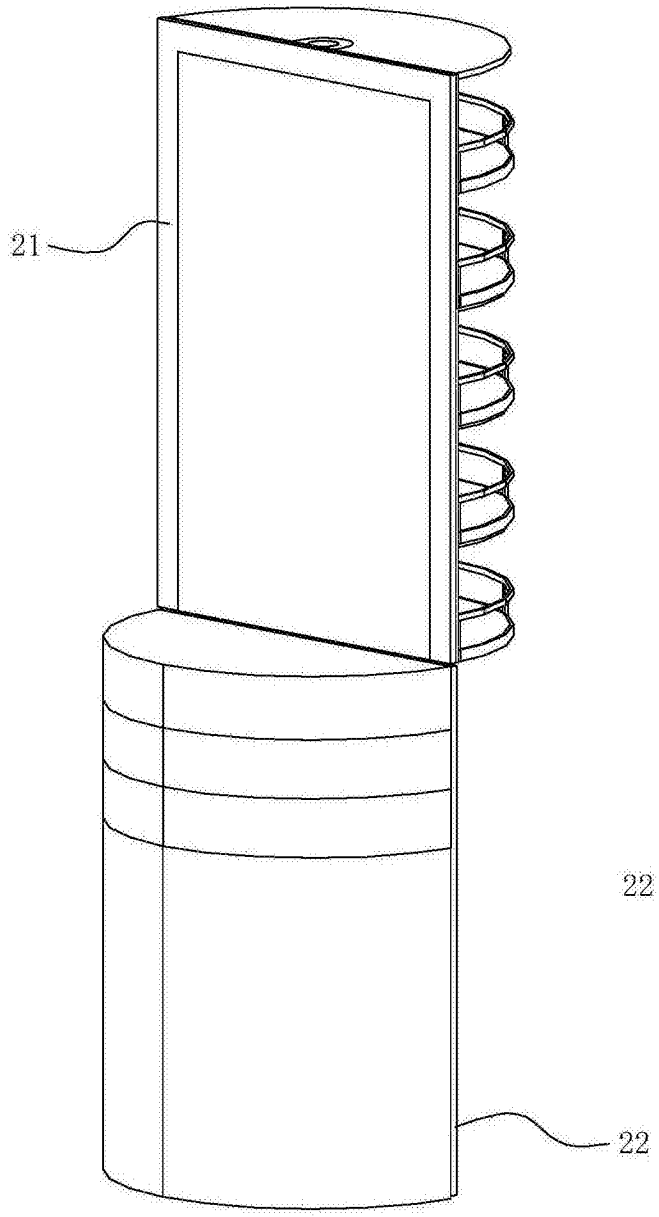

图12

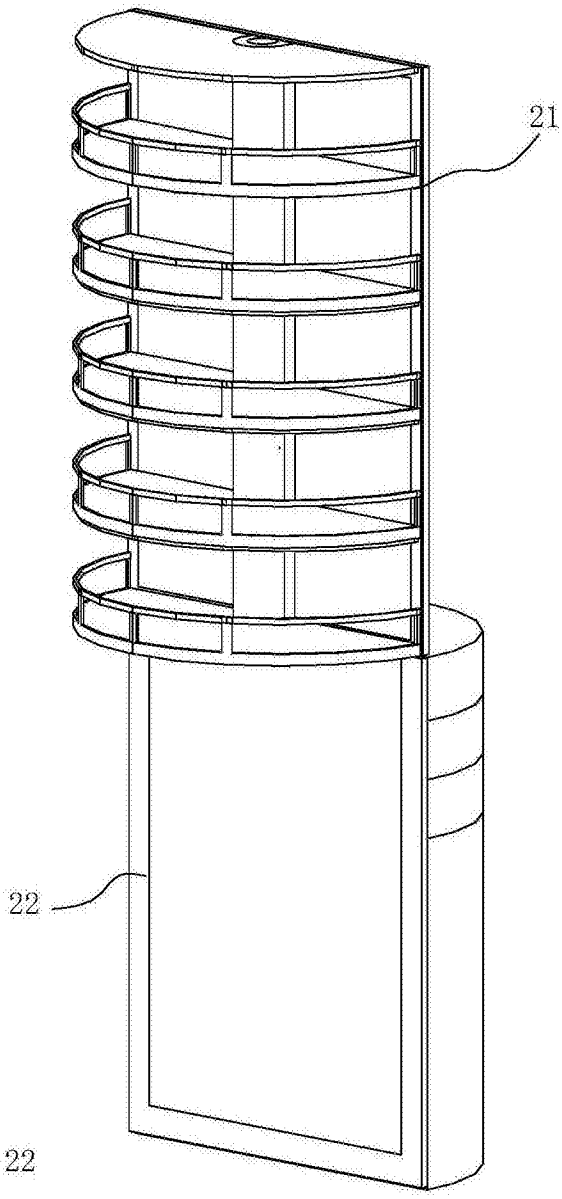

图13