(19)中华人民共和国国家知识产权局

(12)实用新型专利

(10)授权公告号 CN 207327911 U
(45)授权公告日 2018.05.08

(21)申请号 201721128295.6

(22)申请日 2017.09.04

(73)专利权人 何杰伟
地址 广东省东莞市长安振安路安科科技园

(72)发明人 何杰伟

(74)专利代理机构 深圳市惠邦知识产权代理事务所 44271
代理人 满群

(51)Int.Cl.
B42F 7/02(2006.01)

权利要求书1页 说明书4页 附图14页

(54)实用新型名称

扇扣文件夹

(57)摘要

本实用新型涉及办公用品技术领域，尤其涉及扇扣文件夹，整体为长方形结构，包括前页和后页，所述前页与后页的顶部开口、底部封闭，所述前页与后页的其中一侧封闭、另一侧呈上部开口、下部封闭；所述后页的顶部偏上部开口的一侧位置设有角扣，对应着所述角扣、所述前页的顶部偏上部开口一侧位置设有缺扣；所述前页的开口上部的宽度比后页对应位置的宽度略小，本实用新型提供扇扣文件夹，能够更好的放入或取出文件，实现很好的用户体验。

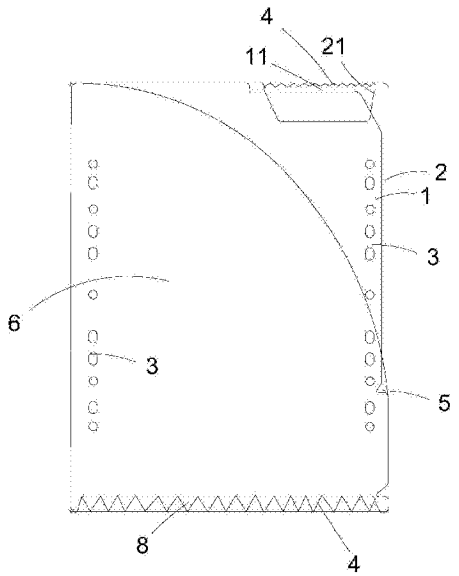

CN 207327911 U

1.扇扣文件夹，整体为长方形结构，包括前页和后页，其特征在于：所述前页与后页的顶部开口、底部封闭，所述前页与后页的其中一侧封闭、另一侧呈上部开口、下部封闭；

所述后页的顶部偏上部开口的一侧位置设有角扣，对应着所述角扣、所述前页的顶部偏上部开口一侧位置设有缺扣；

所述前页的开口上部的宽度比后页对应位置的宽度略小。

2.根据权利要求1所述的扇扣文件夹，其特征在于：所述前页与后页的一侧或两侧设有孔位，所述前页与后页的底部还设有封底。

3.根据权利要求2所述的扇扣文件夹，其特征在于：所述角扣与后页顶部对齐位置设有压边；所述封底与所述前页、后页的底部密封时设有压边；所述前页与后页呈上部开口、下部封闭的一侧，在下部封闭时设有压边。

4.根据权利要求1所述的扇扣文件夹，其特征在于：所述前页在上部开口与下部封闭连接处设有转角。

5.根据权利要求1所述的扇扣文件夹，其特征在于：所述前页的正面设有外袋，所述外袋数目为一个或多个。

6.根据权利要求5所述的扇扣文件夹，其特征在于：所述外袋结构与所述前页整体结构相同，所述外袋的开口上部的宽度比前页的开口上部的宽度略小。

7.根据权利要求5所述的扇扣文件夹，其特征在于：所述外袋结构为底部与前页封闭对齐、其中一侧与前页和后页封闭的一侧封闭对齐、顶部延伸到另一侧为扇形结构。

8.根据权利要求6或7所述的扇扣文件夹，其特征在于：所述外袋为多个时，上层外袋开口上部的宽度均比下层外袋开口上部的宽度略小。

9.根据权利要求5所述的扇扣文件夹，其特征在于：所述外袋的结构为长

方形结构，其中顶部开口、底部封闭、两侧均封闭。

10.根据权利要求9所述的扇扣文件夹，其特征在于：所述长方形形结构的外袋的顶部设有缺口。

扇扣文件夹

技术领域

[0001] 本实用新型涉及办公用品技术领域，尤其涉及扇扣文件夹。

背景技术

[0002] 文件夹是专门装整页文件用的，主要目的是为了更好的保存文件，使它整齐规范。文件夹是一种商业或事业等活动过程中为了对纸质文件的储存、保护和规范管理而使用到的工具，现代商务活动中更是赋予了形象展示的功能，可用以盛装各类纸质的文件资料，但不限于此。材质包括PP、PVC、纸板；还有部分是仿皮、布面等等。

[0003] 文件夹的类别有很多种：包括单强夹、双强夹、资料册、两寸夹、三寸夹、不同规格的双开夹、单页夹、多页夹。

[0004] 现有的文件夹在放入或取出文件时，往往都不是很方便，使用起来体验不好。

实用新型内容

[0005] 针对现有文件夹的在放入或取出文件时，往往都不是很方便，使用起来体验不好，本实用新型提供扇扣文件夹，能够更好的放入或取出文件。

[0006] 为实现上述目的，本实用新型采用如下技术方案：

[0007] 扇扣文件夹，整体为长方形结构，包括前页和后页，所述前页与后页的顶部开口、底部封闭，所述前页与后页的其中一侧封闭、另一侧呈上部开口、下部封闭；

[0008] 所述后页的顶部偏上部开口的一侧位置设有角扣，对应着所述角扣、所述前页的顶部偏上部开口一侧位置设有缺扣；

[0009] 所述前页的开口上部的宽度比后页对应位置的宽度略小。

[0010] 其中，所述前页与后页的一侧或两侧设有孔位，所述前页与后页的底部还设有封底。

[0011] 作为优选，所述角扣与后页顶部对齐位置设有压边，所述封底与所述前页、后页的底部密封时设有压边，所述前页与后页呈上部开口、下部封闭的一侧，在下部封闭时设有压边。

[0012] 作为优选，所述前页在上部开口与下部封闭连接处设有转角。

[0013] 作为优选，所述前页的正面设有外袋，所述外袋数目为一个或多个。

[0014] 其中，所述外袋结构与所述前页整体结构相同，所述外袋的开口上部的宽度比前页的开口上部的宽度略小。

[0015] 其中，所述外袋结构为底部与前页封闭对齐、其中一侧与前页和后页封闭的一侧封闭对齐、顶部延伸到另一侧为扇形结构。

[0016] 作为优选，所述外袋为多个时，上层外袋开口上部的宽度均比下层外袋开口上部的宽度略小。

[0017] 其中，所述外袋的结构为长方形结构，其中顶部开口、底部封闭、两侧均封闭。

[0018] 作为优选，所述长方形形结构的外袋的顶部设有缺口。

[0019] 本实用新型所阐述的扇扣文件夹，其有益效果在于：

[0020] 1.与现有技术相比，本实用新型的扇扣文件夹，在前页与后页的一侧呈上部开口、下部封闭的结构，更加方便文件的取出或放入。

[0021] 2.与现有技术相比，本实用新型的扇扣文件夹，为配合一侧上部开口的结构，后页的顶部偏上部开口的一侧位置设有角扣，用于扣着前页，对放入的文件起保护作用，相应的所述前页的顶部偏上部开口一侧位置设有缺扣，能够方便文件的取出。

[0022] 3.与现有技术相比，本实用新型的扇扣文件夹，前页的开口上部的宽度比后页对应位置的宽度略小，方便前页的翻动，也方便文件的取出或放入。

[0023] 4.与现有技术相比，孔位的设计用于本实用新型的扇扣文件夹能够被挂起，孔位的位置可以在前页与后页的一侧或两侧，孔位的数量可以是一个或两个或多个，对应着所述前页或后页，外袋也相应的设置有孔位，所述前页与后页的底部还设有封底，用于加固封闭的底部。

[0024] 5.与现有技术相比，本实用新型的扇扣文件夹的所述角扣与后页顶部对齐位置设有压边；所述封底与所述前页、后页的底部密封时设有压边；所述前页与后页呈上部开口、下部封闭的一侧，在下部封闭时设有压边；三处位置的压边设计用于加固封闭。

[0025] 6.现有技术中，文件夹的开口与封闭连接处在使用时往往容易被撕开，本实用新型的扇扣文件夹所述前页在上部开口与下部封闭连接处设有转角，这种结构刚好解决了现有技术中容易被撕开的问题。

[0026] 7.与现有技术相比，本实用新型的扇扣文件夹的外袋拓展了扇扣文件夹的容量，所述外袋数目为一个或多个，结构上也可以采用不同结构，也可以采用不同结构的组合。

[0027] 8.与现有技术相比，本实用新型的扇扣文件夹的外袋结构为底部与前页封闭对齐、其中一侧与前页和后页封闭的一侧封闭对齐、顶部延伸到另一侧为扇形结构，结构上美观、实用。

[0028] 9.与现有技术相比，本实用新型的扇扣文件夹的外袋的顶部设有缺口，可以是一个、两个或是多个，方便文件的放入或取出。

附图说明

[0029] 图1是本实用新型扇扣文件夹的实施例第一种整体结构示意图。

[0030] 图2是本实用新型扇扣文件夹的实施例第一种分解结构示意图。

[0031] 图3是本实用新型扇扣文件夹的实施例第二种整体结构示意图。

[0032] 图4是本实用新型扇扣文件夹的实施例第二种分解结构示意图。

[0033] 图5是本实用新型扇扣文件夹的实施例第三种整体结构示意图。

[0034] 图6是本实用新型扇扣文件夹的实施例第三种分解结构示意图。

[0035] 图7是本实用新型扇扣文件夹的实施例第四种整体结构示意图。

[0036] 图8是本实用新型扇扣文件夹的实施例第四种分解结构示意图。

[0037] 图9是本实用新型扇扣文件夹的实施例第五种整体结构示意图。

[0038] 图10是本实用新型扇扣文件夹的实施例第五种分解结构示意图。

[0039] 图11是本实用新型扇扣文件夹的实施例第六种整体结构示意图。

[0040] 图12是本实用新型扇扣文件夹的实施例第六种分解结构示意图。

[0041] 图13是本实用新型扇扣文件夹的实施例第七种整体结构示意图。

[0042] 图14是本实用新型扇扣文件夹的实施例第七种分解结构示意图。

[0043] 图15是本实用新型扇扣文件夹的实施例第八种整体结构示意图。

[0044] 图16是本实用新型扇扣文件夹的实施例第八种分解结构示意图。

[0045] 图17是本实用新型扇扣文件夹的实施例第九种整体结构示意图。

[0046] 图18是本实用新型扇扣文件夹的实施例第九种分解结构示意图。

[0047] 图19是本实用新型扇扣文件夹的实施例第十种整体结构示意图。

[0048] 图20是本实用新型扇扣文件夹的实施例第十种分解结构示意图。

[0049] 附图标记说明：

[0050] 1、前页，11缺扣，2、后页，21、角扣，3、孔位，4、压边，5、转角，6、外袋，7、缺口，8、封底。

具体实施方式

[0051] 下面结合附图与具体实施例来对本实用新型作进一步描述。

[0052] 参照图1、2、15、16、17、18所示，本实用新型实施例的扇扣文件夹，整体为长方形结构，包括前页1和后页2，所述前页1和后页2组成内袋，所述前页1与后页2的顶部开口、底部封闭，所述前页1与后页2的其中一侧封闭、另一侧呈上部开口、下部封闭；

[0053] 所述后页2的顶部偏上部开口的一侧位置设有角扣21，对应着所述角扣21、所述前页1的顶部偏上部开口一侧位置设有缺扣11；

[0054] 所述前页1的开口上部的宽度比后页对应位置的宽度略小。

[0055] 其中，所述前页1与后页2的上部开口、下部封闭的一侧设有孔位3，当然前页1与后页2封闭的一侧也设置有孔位3，孔位3的数量可以是一个或两个或多个，这样可以满足不同挂钩的需要。

[0056] 作为优选，所述角扣21与后页2顶部对齐位置设有压边4；所述封底8与所述前页1、后页2的底部密封时设有压边4；所述前页1与后页2呈上部开口、下部封闭的一侧，在下部封闭时设有压边4。

[0057] 作为优选，所述前页1在上部开口与下部封闭连接处设有转角5。

[0058] 作为优选，所述前页1的正面设有外袋6，所述外袋6数目为一个或多个，对应着所述前页1或后页2，外袋6也相应的设置有孔位3，使外袋6上的孔位3与前页1和后页2相应的孔位3贯通。

[0059] 参考图5、6所示，其中，所述外袋6结构与所述前页1整体结构相同，所述外袋6的开口上部的宽度比前页1的开口上部的宽度略小。

[0060] 参考图5、6、7、8、11、12、13、14、19、20所示，其中，所述外袋6结构为底部与前页封闭对齐、其中一侧与前页和后页封闭的一侧封闭对齐、顶部延伸到另一侧为扇形结构。

[0061] 作为优选，所述外袋6为多个时，上层外袋6开口上部的宽度均比下层外袋6开口上部的宽度略小。

[0062] 参考图3、4、9、10所示，其中，所述外袋6的结构为长方形结构，其中顶部开口、底部封闭、两侧均封闭。

[0063] 作为优选，所述长方形形结构的外袋6的顶部设有缺口7。

[0064] 作为优选，所述前页1与后页2，或者包括外袋6在底部封闭时，还设置有封底8，用于加固底部封闭。

[0065] 以上所述，仅是本实用新型较佳实施例而已，并非对本实用新型的技术范围作任何限制，故凡是依据本实用新型的技术实质对以上实施例所作的任何细微修改、等同变化与修饰，均仍属于本实用新型技术方案的范围内。

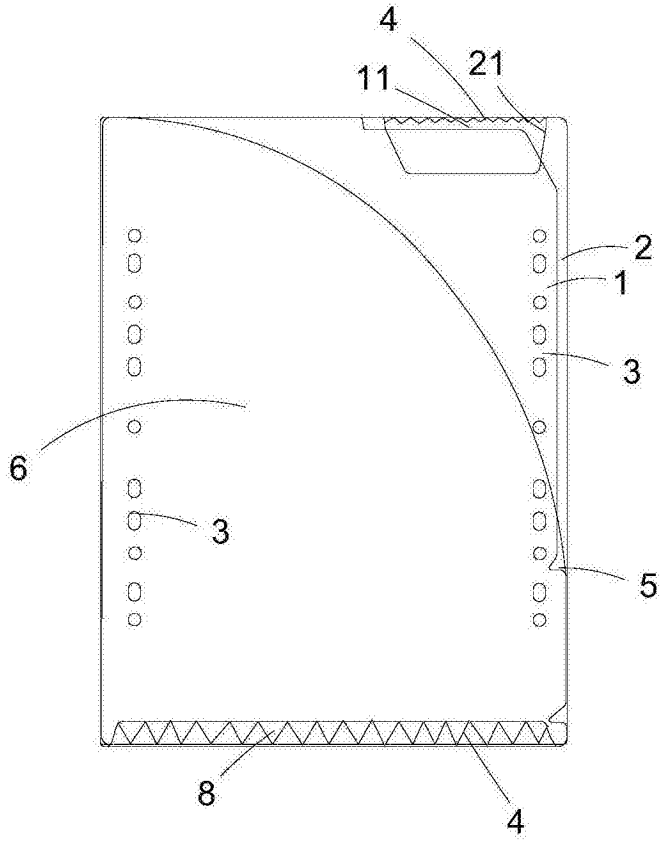

图1

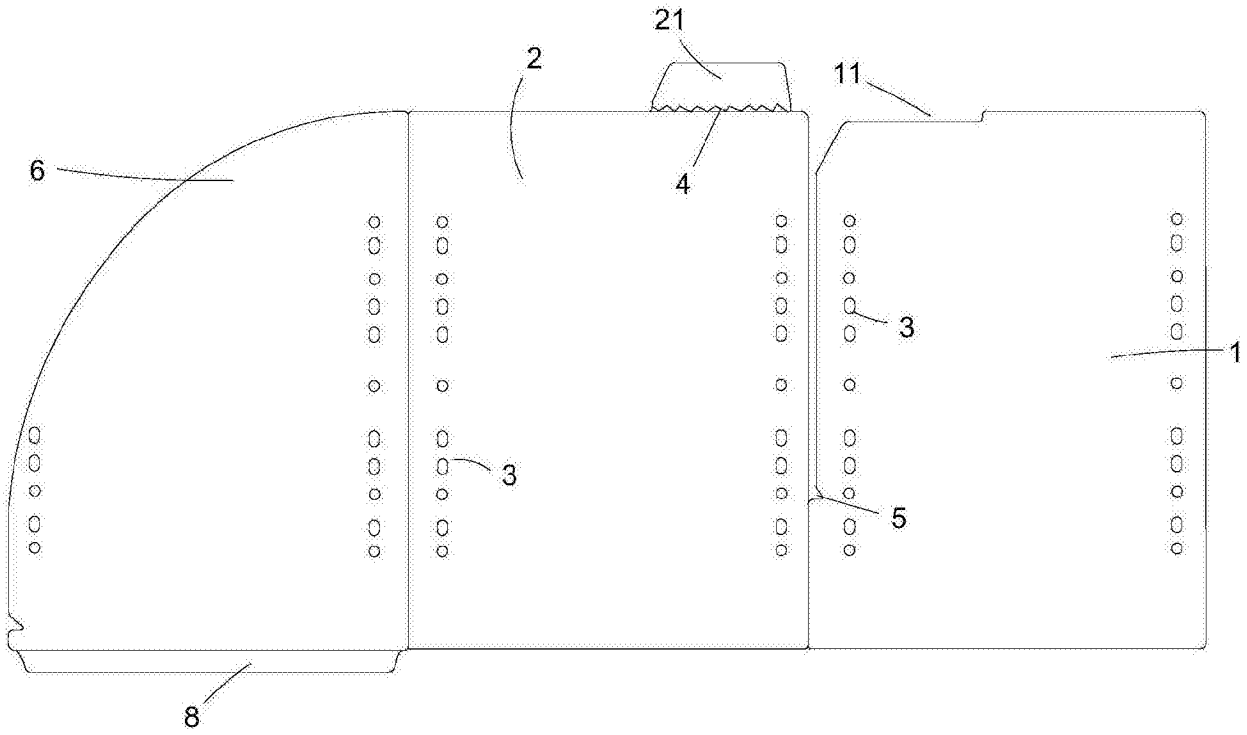

图2

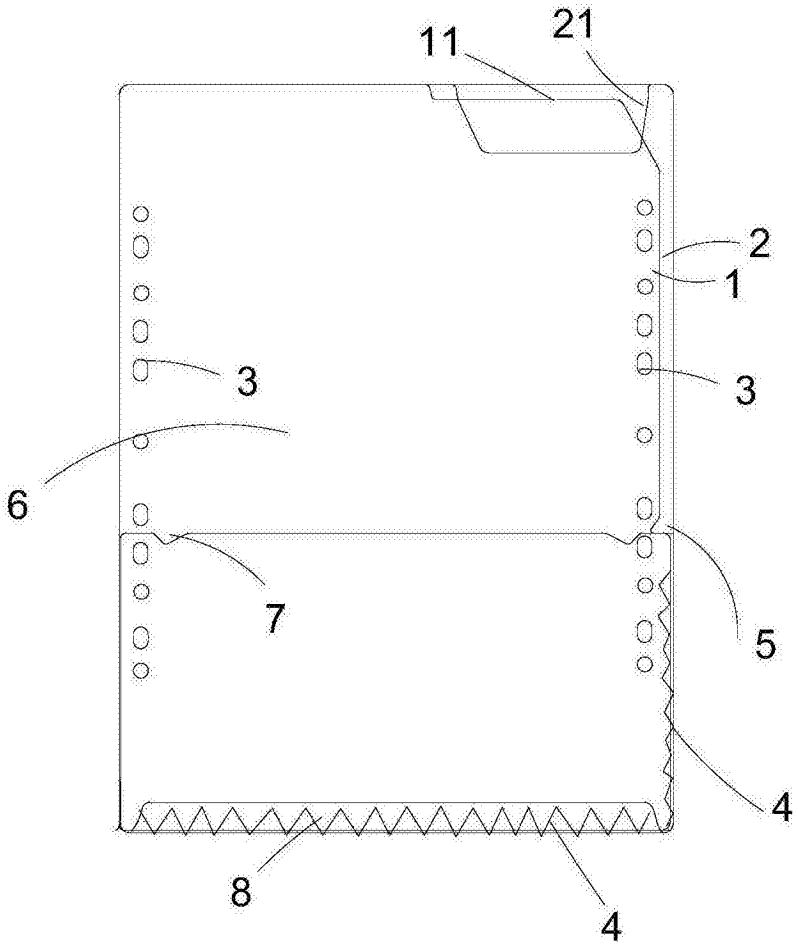

图3

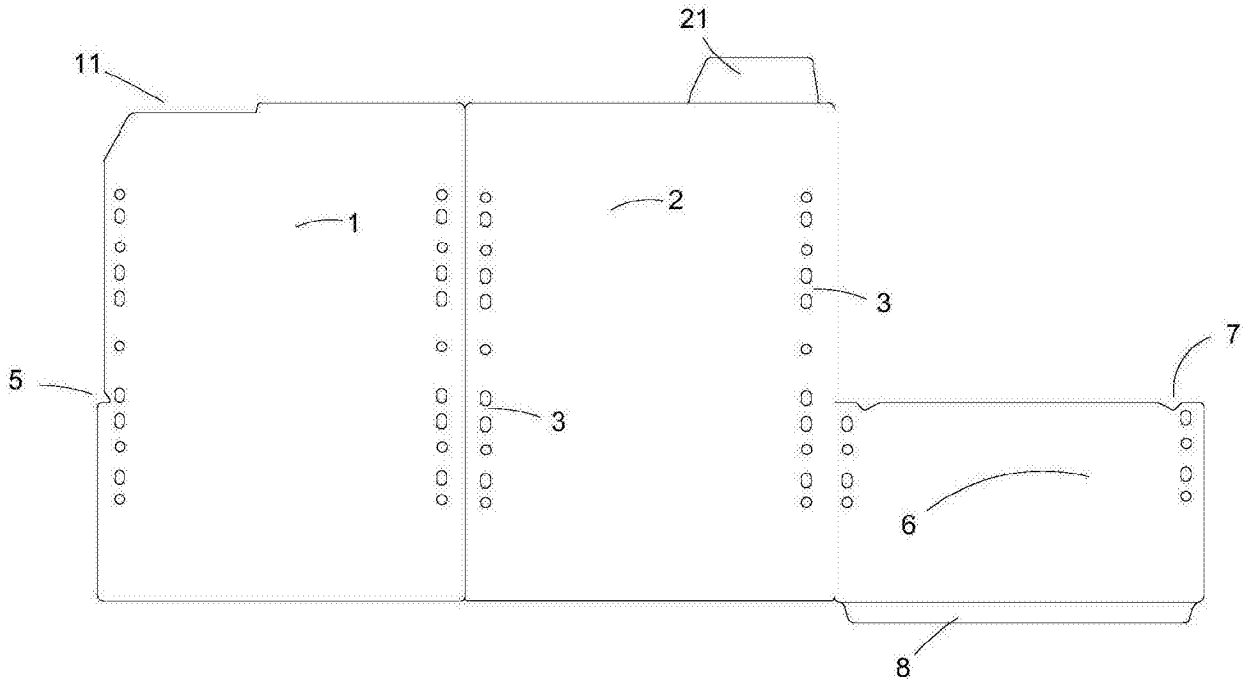

图4

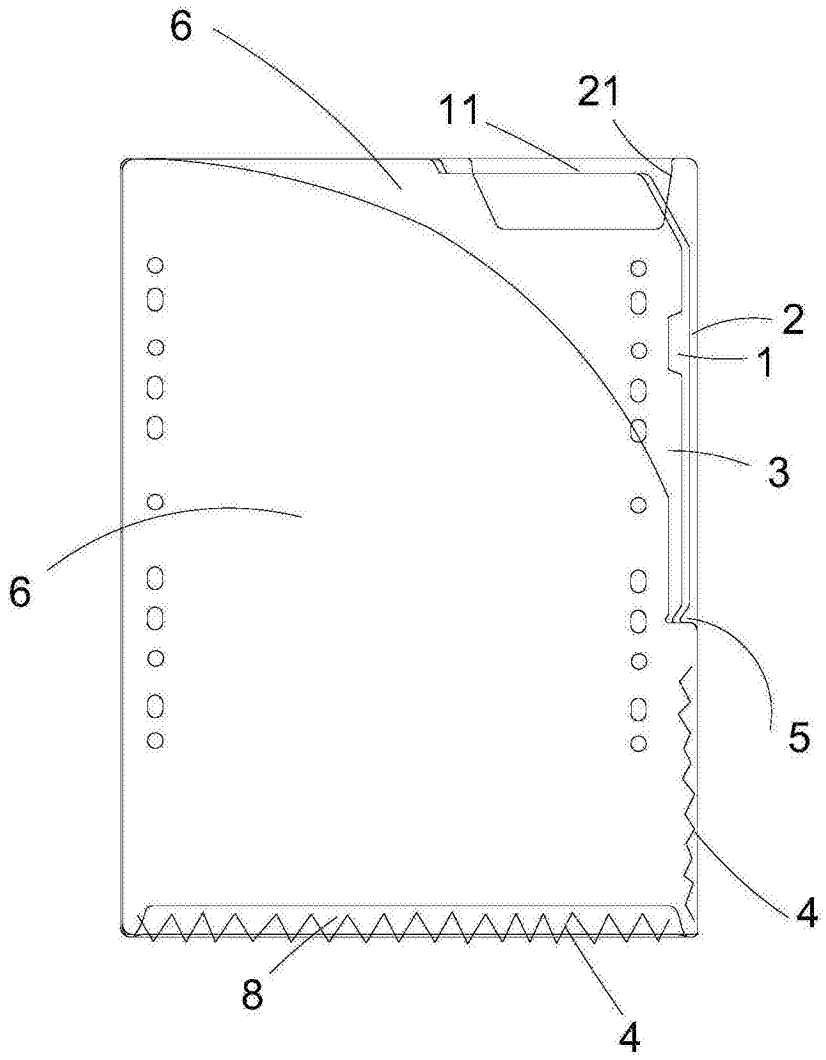

图5

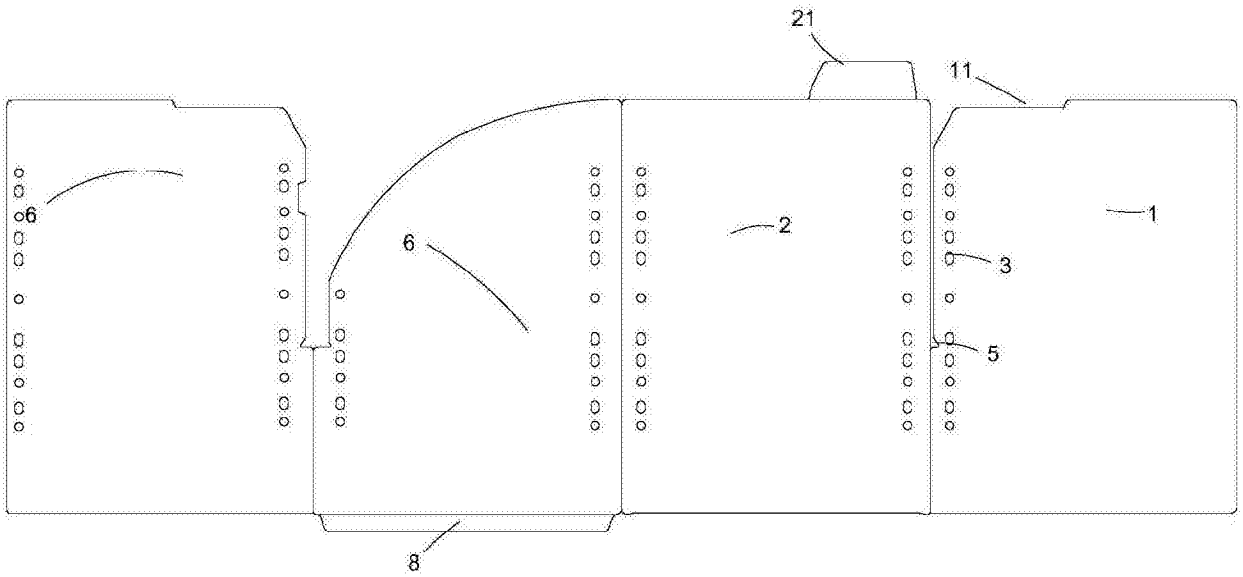

图6

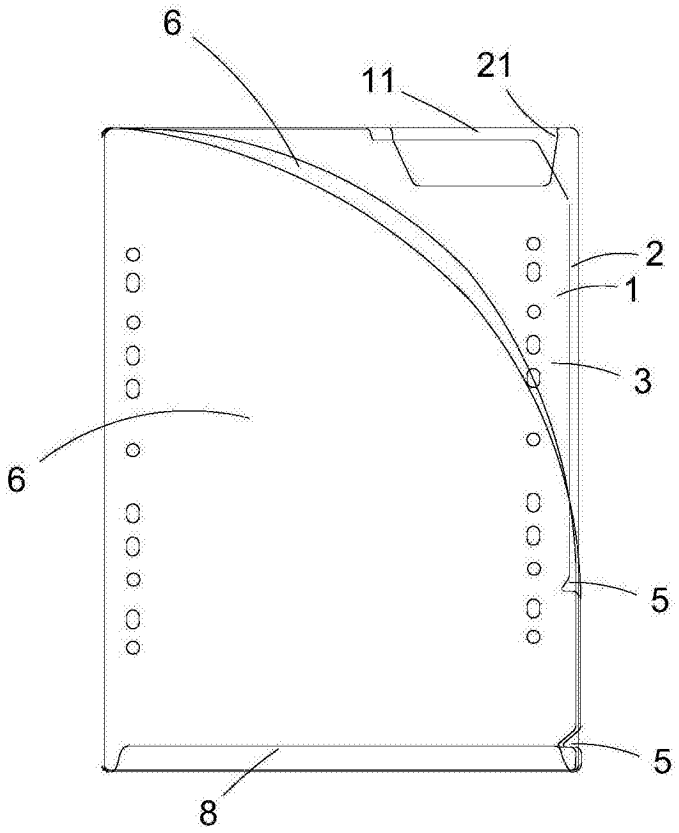

图7

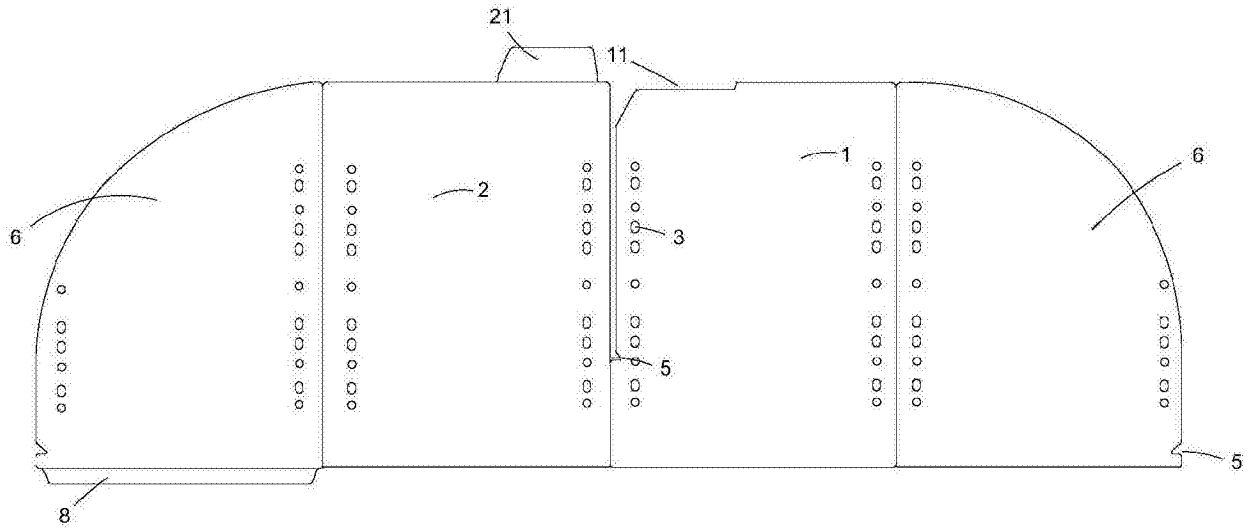

图8

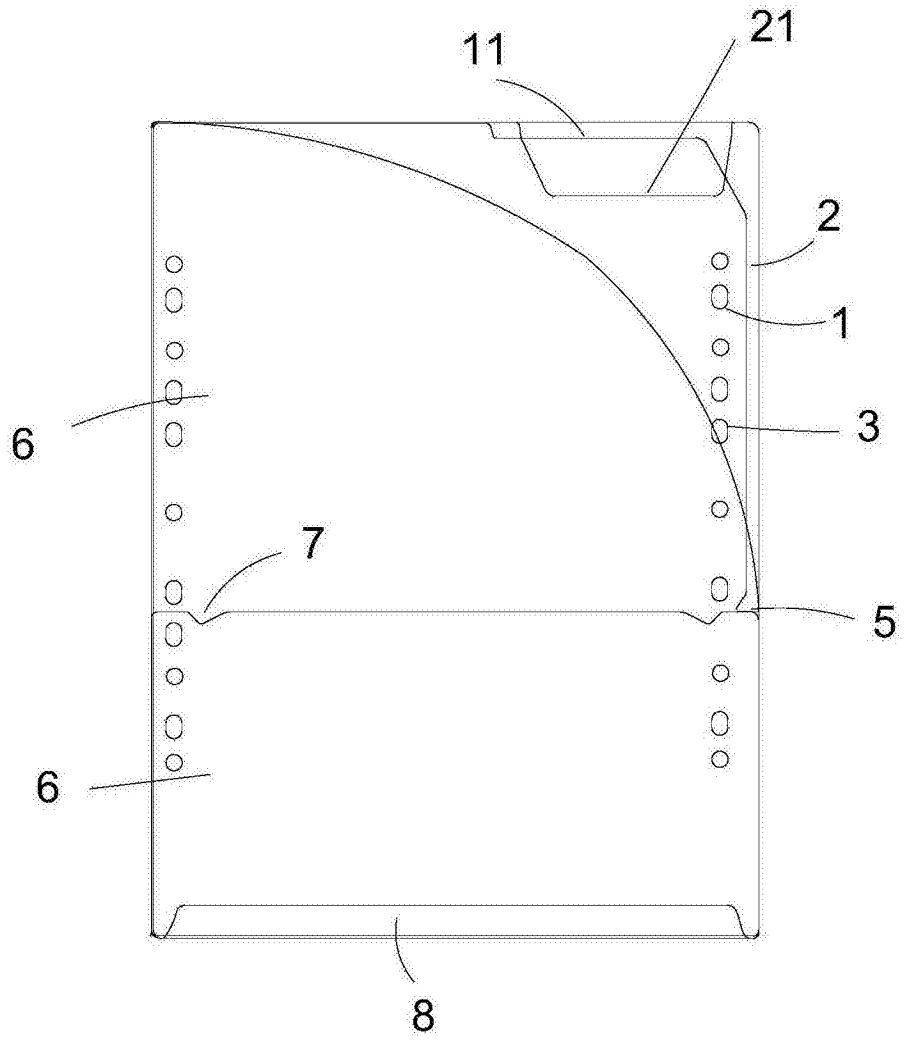

图9

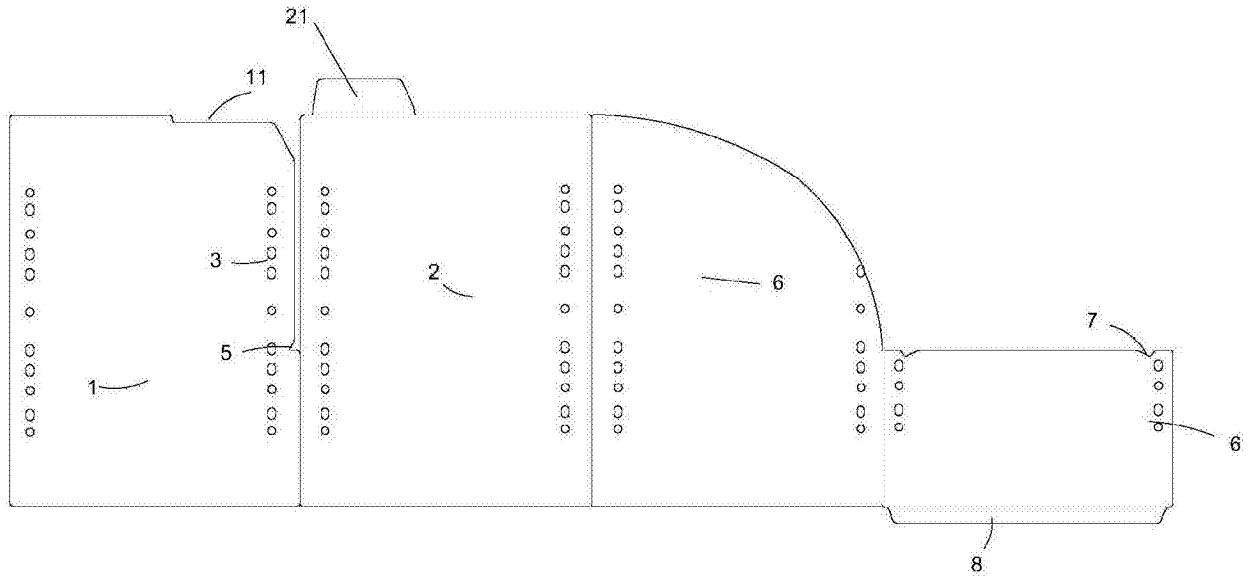

图10

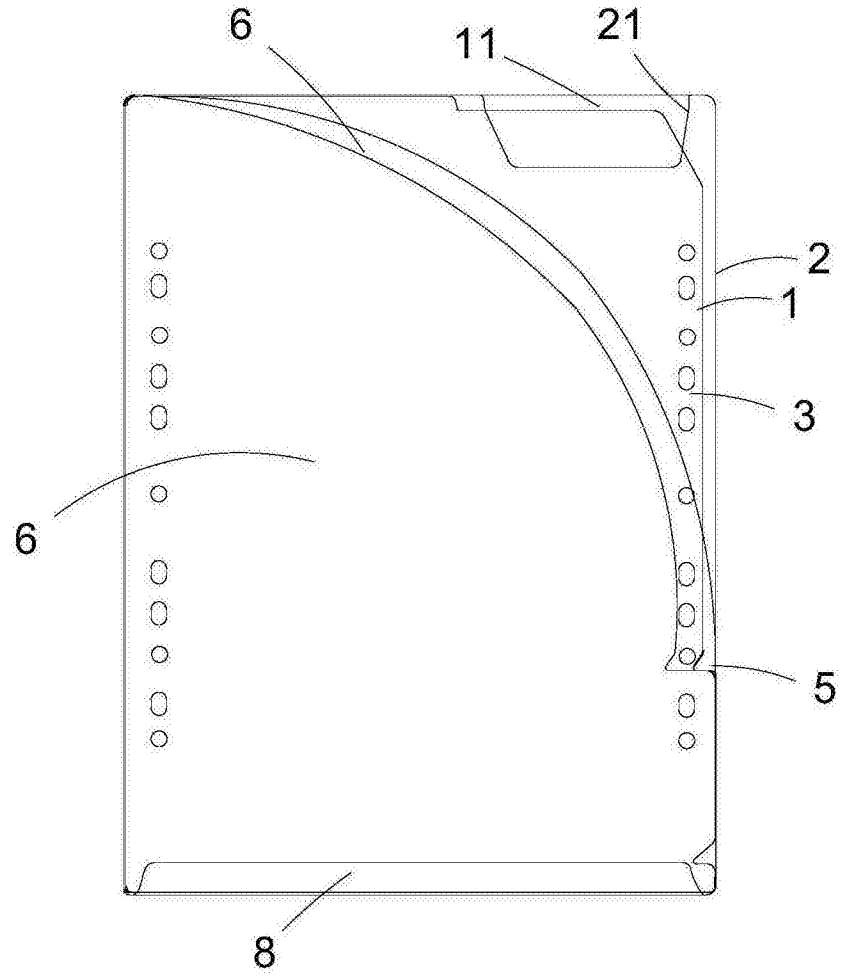

图11

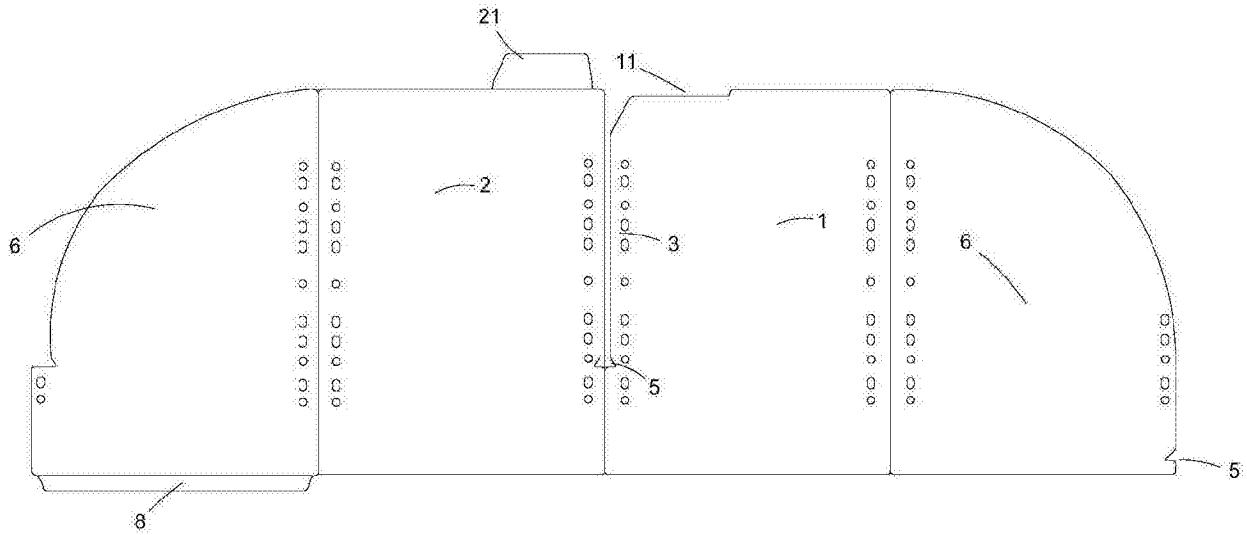

图12

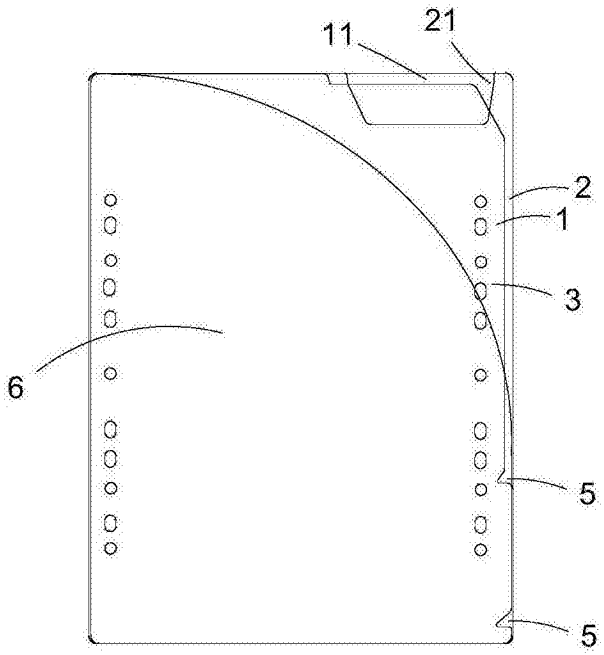

图13

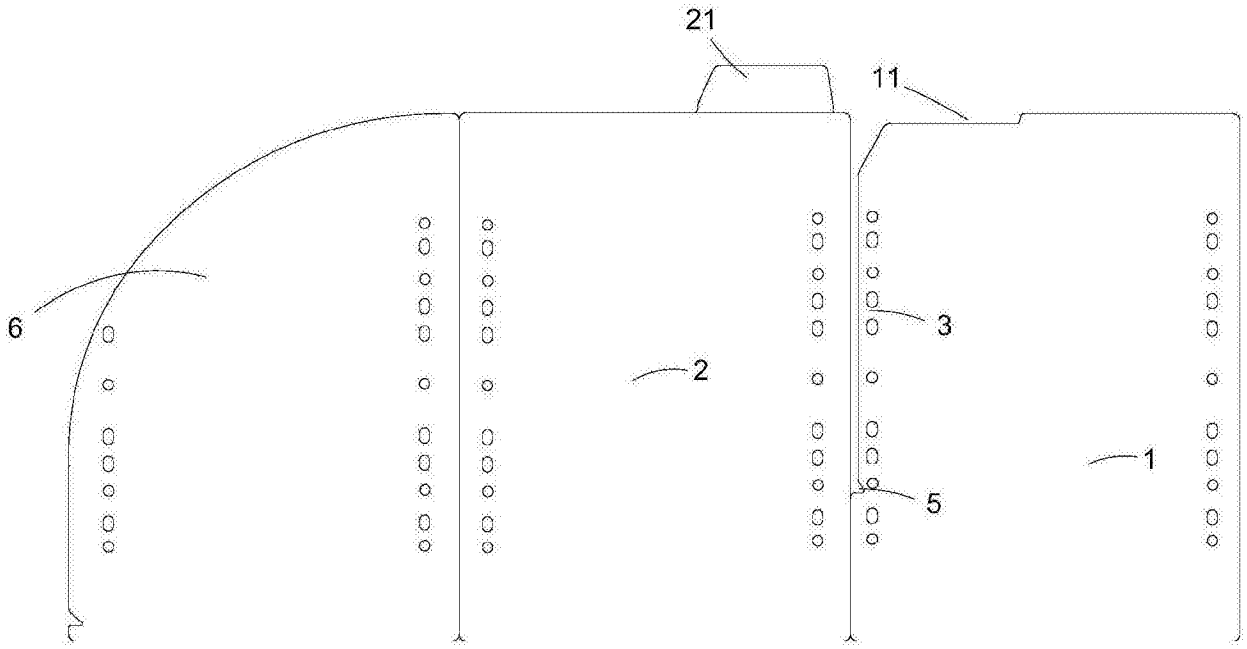

图14

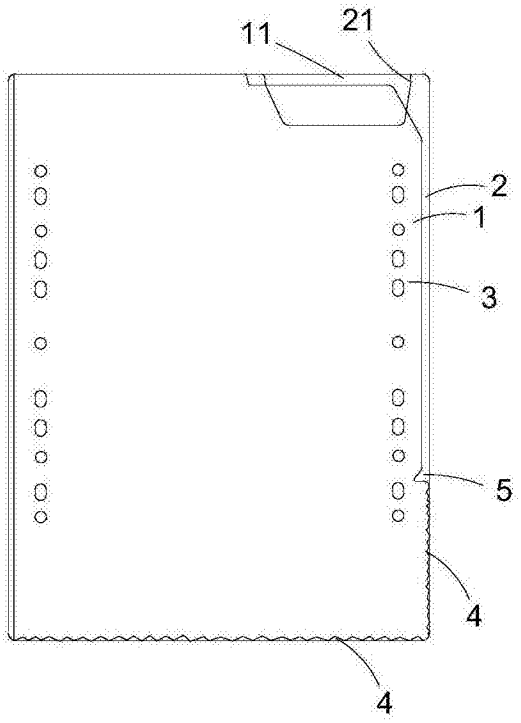

图15

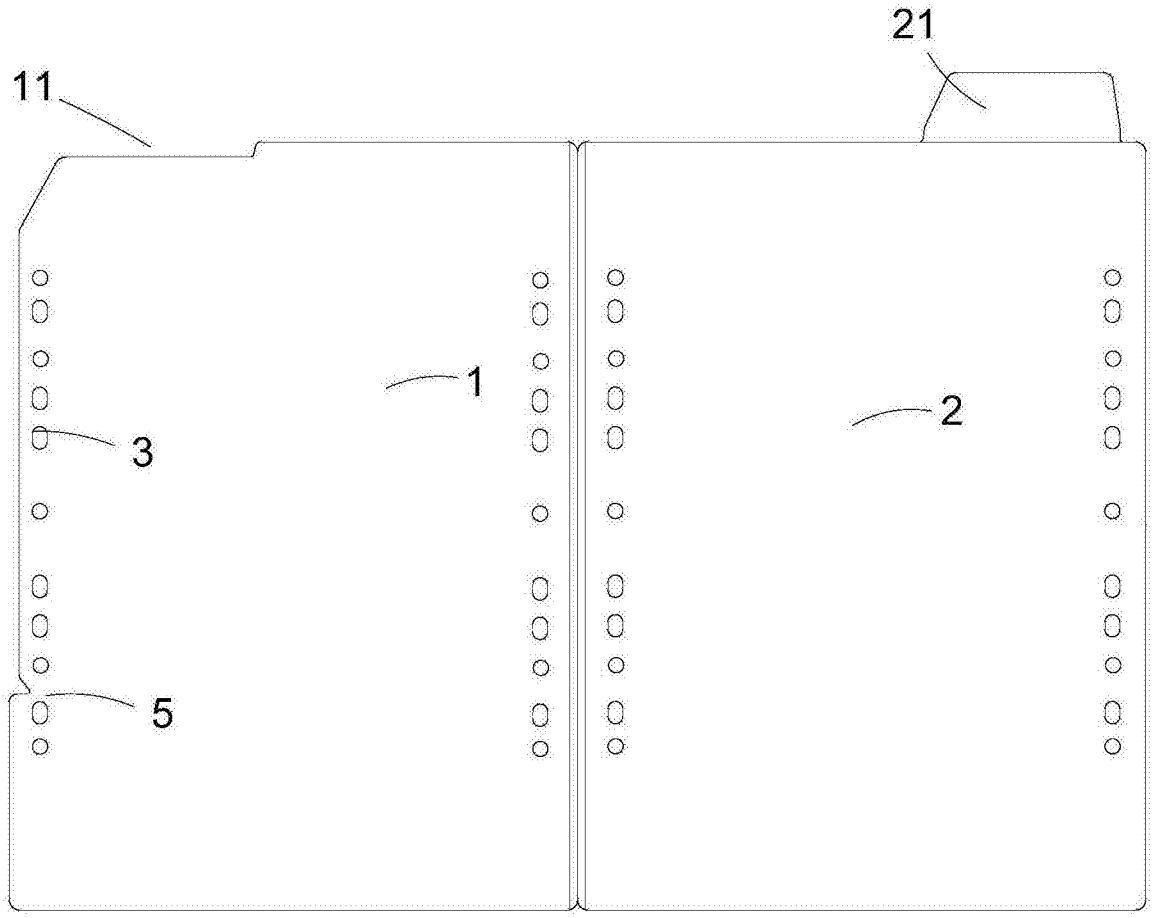

图16

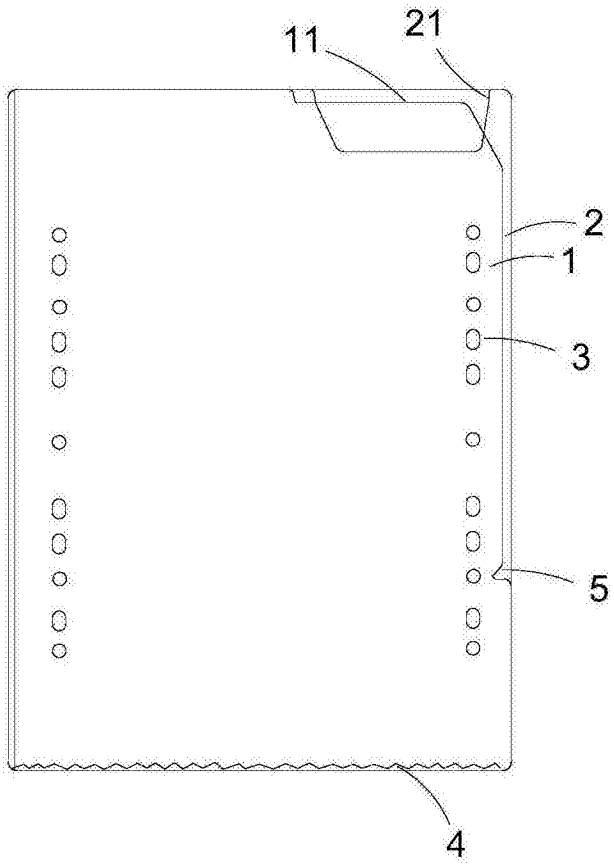

图17

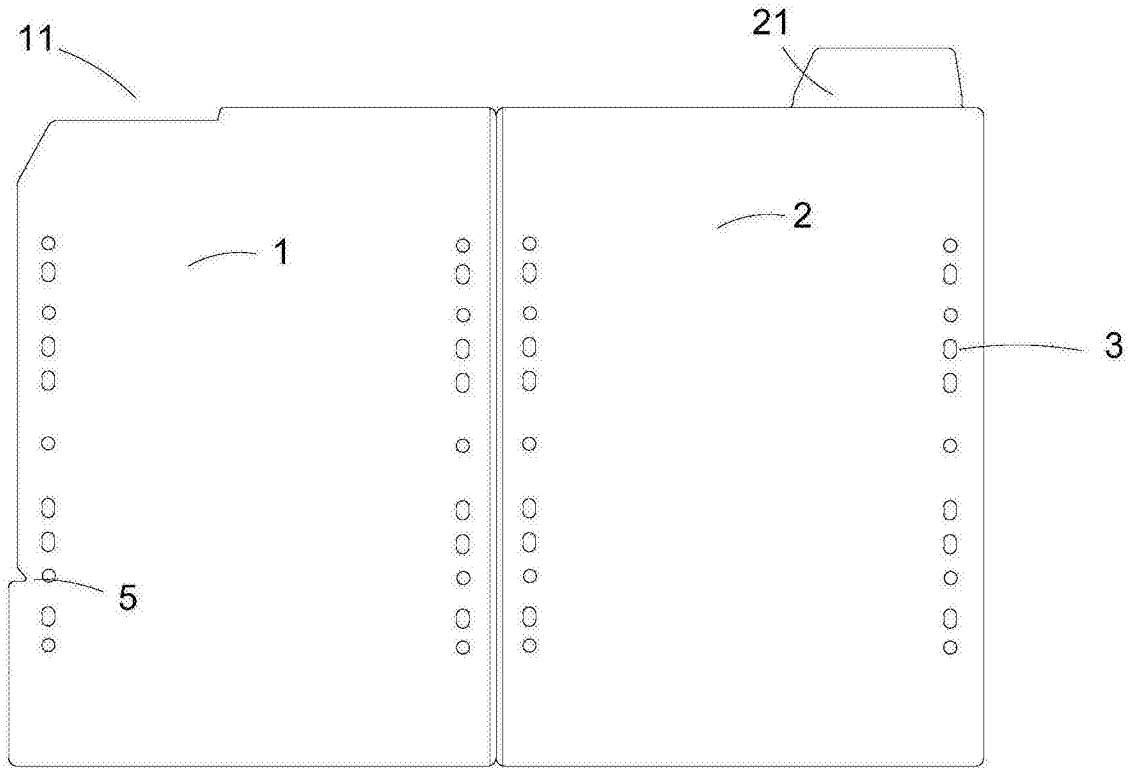

图18

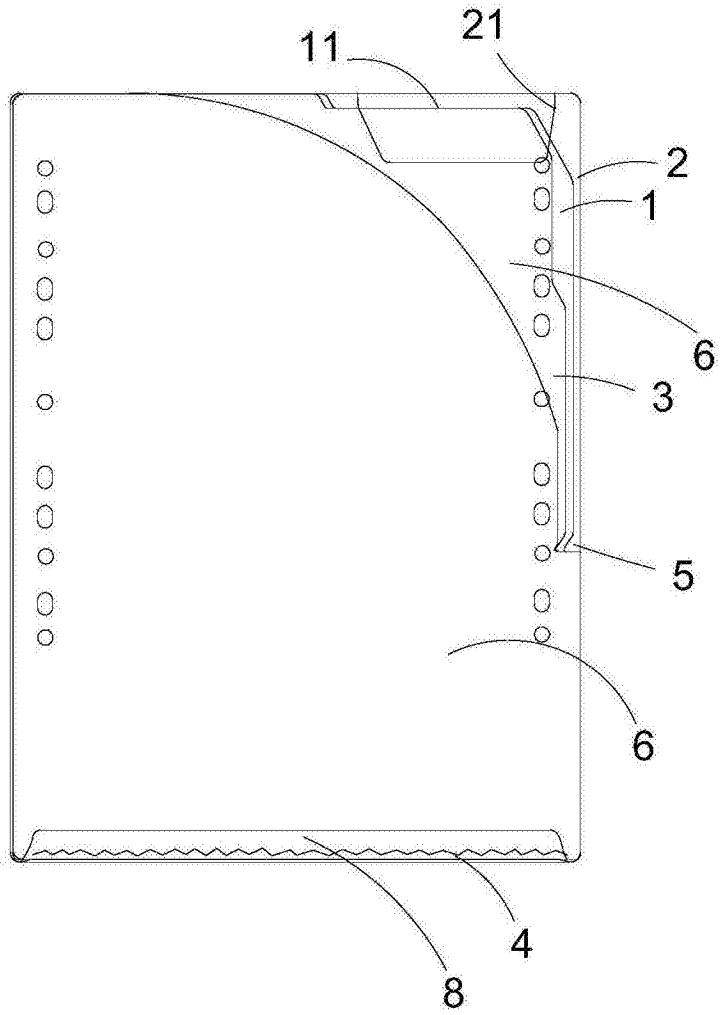

图19

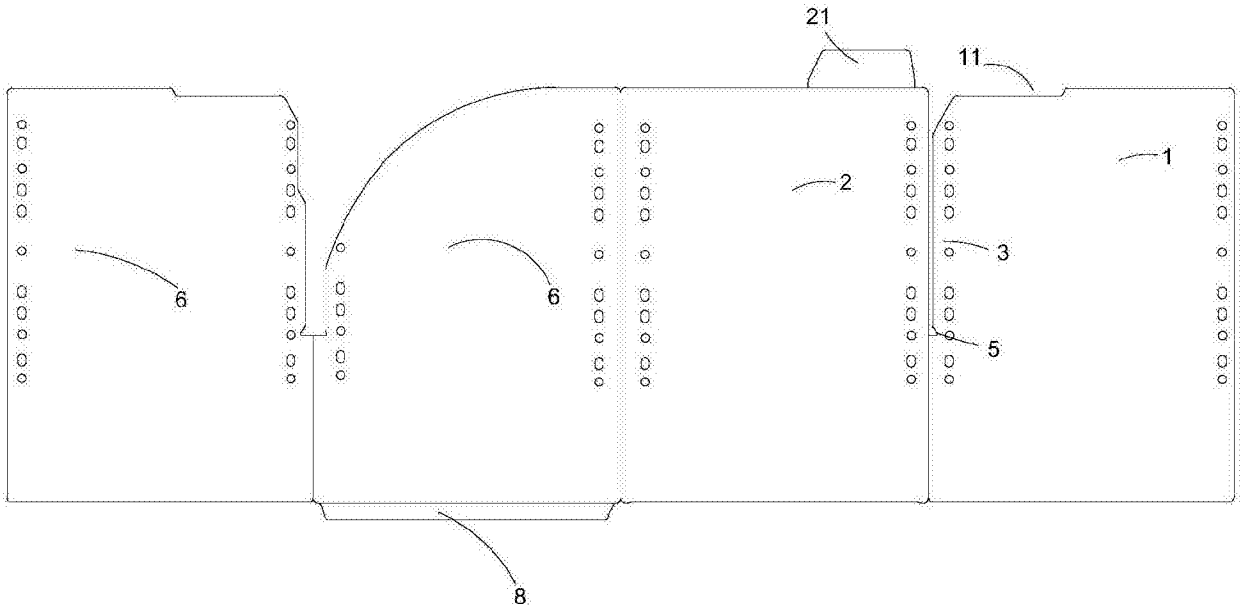

图20