(19)中华人民共和国国家知识产权局

(12)实用新型专利

(10)授权公告号 CN 209018102 U
(45)授权公告日 2019.06.25

(21)申请号 201821443072.3

(22)申请日 2018.09.04

(73)专利权人 深圳市自然醒智慧家居有限公司
地址 518000 广东省深圳市宝安区航城街道固戍航空路与顺昌路交汇处泰华梧桐岛3B栋

(72)发明人 魏君宜

(74)专利代理机构 北京万贝专利代理事务所（特殊普通合伙）11520
代理人 马红

(51)Int.Cl.
*A47B 81/00*(2006.01)
*A47B 57/58*(2006.01)
*A47B 97/00*(2006.01)

权利要求书1页 说明书3页 附图4页

(54)实用新型名称

一种床用四件套收纳装置

(57)摘要

本实用新型公开了一种床用四件套收纳装置，包括收纳框体，所述收纳框体的一侧开设在排气孔，所述收纳框体底部设置换气扇安放槽，所述换气扇安放槽内置放有换气扇，所述收纳框体内部在换气扇安放槽的上方设置容纳腔，所述容纳腔底部两侧对称开设有滑道，所述容纳腔底部位于滑道与滑道之间设置第一防尘板，所述滑道上方设置有隔板，所述隔板底部设置有动滑轮，所述动滑轮置放在滑道内。本实用新型通过设置排气孔和换气扇，使换气扇向上输送空气，带动容纳腔内部空气流动，排除潮湿气体，防止了床用四件套存放时受潮的问题，通过设置可滑动的隔板，不仅可以使四件套存放整齐便于拿取，而且存放空间可调，在放置时不会出现挤压现象，防止褶皱。

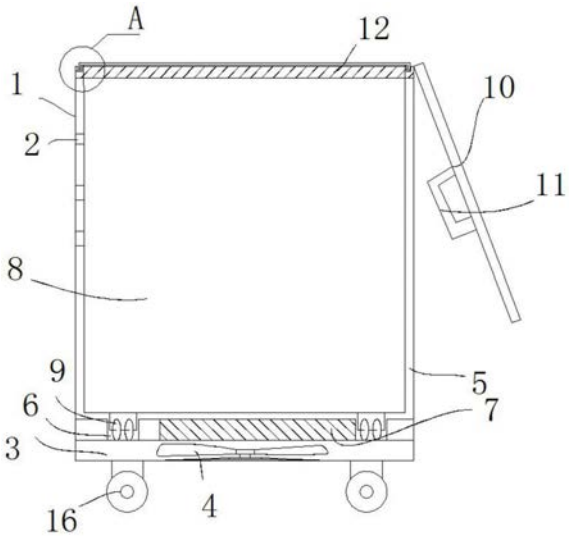


CN 209018102 U

1.一种床用四件套收纳装置,其特征在于包括收纳框体(1),所述收纳框体(1)的一侧开设在排气孔(2),所述收纳框体(1)底部设置换气扇安放槽(3),所述换气扇安放槽(3)内置放有换气扇(4),所述收纳框体(1)内部在换气扇安放槽(3)的上方设置容纳腔(5),所述容纳腔(5)底部两侧对称开设有滑道(6),所述容纳腔(5)底部位于滑道(6)与滑道(6)之间设置第一防尘网(7),所述滑道(6)上方设置有隔板(8),所述隔板(8)底部设置有动滑轮(9),所述动滑轮(9)置放在滑道(6)内滑动。

2.根据权利要求1所述的一种床用四件套收纳装置,其特征在于:所述收纳框体(1)顶部的一侧铰接有盖板(10),所述盖板(10)上设置有手柄(11)。

3.根据权利要求2所述的一种床用四件套收纳装置,其特征在于:所述盖板(10)与收纳框体(1)通过拉链(12)连接。

4.根据权利要求1所述的一种床用四件套收纳装置,其特征在于:所述收纳框体(1)顶部设置有滑槽(13)。

5.根据权利要求1所述的一种床用四件套收纳装置,其特征在于:所述隔板(8)顶部两端设置有倒L型凸缘(14),所述倒L型凸缘(14)置放在滑槽(13)内滑动。

6.根据权利要求1所述的一种床用四件套收纳装置,其特征在于:所述换气扇安放槽(3)位于换气扇(4)下方设置有第二防尘网(15)。

7.根据权利要求1所述的一种床用四件套收纳装置,其特征在于:所述收纳框体(1)底部设置有自锁万向轮(16)。

# 一种床用四件套收纳装置

## 技术领域

[0001] 本实用新型属于收纳装置技术领域，具体涉及一种床用四件套收纳装置。

## 背景技术

[0002] 床用四件套就是指摆放在床上，睡觉时使用的床上用品所必须的几件物品。主要包括：两个枕头套，一个被套跟一个床单，材料大多以纯棉为主，另外还有丝绵、纤维等，所以四件套在保存的时候需要干燥通气的环境。

[0003] 现在在存放四件套时，一般都是直接放置在柜子里，如果柜子内部有湿气，长时间存放会使四件套上出现发霉的情况，造成四件套的损坏，所以对四件套通风除湿非常重要。

## 实用新型内容

[0004] 本实用新型的目的在于提供一种床用四件套收纳装置，针对上述中存在的问题，通过设置收纳装置，利用换气扇和排气孔的配合，使容纳腔内保持干燥通气的状态，以解决上述背景技术中提出的问题。

[0005] 为实现上述目的，本实用新型提供如下技术方案：一种床用四件套收纳装置，包括收纳框体，所述收纳框体的一侧开设在排气孔，所述收纳框体底部设置换气扇安放槽，所述换气扇安放槽内置放有换气扇，所述收纳框体内部在换气扇安放槽的上方设置容纳腔，所述容纳腔底部两侧对称开设有滑道，所述容纳腔底部位于滑道与滑道之间设置第一防尘网，所述滑道上方设置有隔板，所述隔板底部设置有动滑轮，所述动滑轮置放在滑道内滑动。

[0006] 优选的，所述收纳框体顶部的一侧铰接有盖板，所述盖板上设置有手柄。

[0007] 优选的，所述盖板与收纳框体通过拉链连接。

[0008] 优选的，所述收纳框体顶部设置有滑槽。

[0009] 优选的，所述隔板顶部两端设置有倒L型凸缘，所述倒L型凸缘置放在滑槽内滑动。

[0010] 优选的，所述换气扇安放槽位于换气扇下方设置有第二防尘网。

[0011] 优选的，所述收纳框体底部设置有自锁万向轮。

[0012] 与现有技术相比，本实用新型的有益效果是：

[0013] 1、本实用新型通过设置排气孔和换气扇，使换气扇向上输送空气，带动容纳腔内部空气流动，排除潮湿气体，防止了床用四件套存放时受潮的问题。

[0014] 2、本实用新型通过设置可滑动的隔板，不仅可以使四件套存放整齐便于拿取，而且存放空间可调，在放置时不会出现挤压现象，防止褶皱。

## 附图说明

[0015] 图1为本实用新型的结构示意图；

[0016] 图2为本实用新型的主视图；

[0017] 图3为本实用新型主视剖面图；

[0018] 图4为本实用新型的A处放大图；

[0019] 图5为本实用新型的底部仰视图。

[0020] 图中：1收纳框体、2排气孔、3换气扇安放槽、4换气扇、5容纳腔、6滑道、7第一防尘网、8隔板、9动滑轮、10盖板、11手柄、12拉链、13滑槽、14倒L型凸缘、15第二防尘网、16自锁万向轮。

## 具体实施方式

[0021] 下面将结合本实用新型实施例中的附图，对本实用新型实施例中的技术方案进行清楚、完整地描述，显然，所描述的实施例仅仅是本实用新型一部分实施例，而不是全部的实施例。基于本实用新型中的实施例，本领域普通技术人员在没有做出创造性劳动前提下所获得的所有其他实施例，都属于本实用新型保护的范围。

[0022] 请参阅图1-5，本实用新型提供一种技术方案：一种床用四件套收纳装置，包括收纳框体1，所述收纳框体1的一侧开设在排气孔2，所述排气孔2是为了使空气流通，防止容纳腔5内潮湿，所述收纳框体1底部设置换气扇安放槽3，所述换气扇安放槽3内置放有换气扇4，所述换气扇4是为了让空气上流，带动容纳腔5内部空气流动，起到防潮的作用，所述收纳框体1内部在换气扇安放槽3的上方设置容纳腔5，所述容纳腔5底部两侧对称开设有滑道6，所述容纳腔5底部位于滑道6与滑道6之间设置第一防尘网7，所述第一防尘网7是为了防止换气扇4在旋转的时候带有灰尘进入到容纳腔5内，造成四件套的污染，第一防尘网7可经常拆卸清洗，所述滑道6上方设置有隔板8，所述隔板8底部设置有动滑轮9，所述动滑轮9置放在滑道6内滑动。

[0023] 进一步的，所述收纳框体1顶部的一侧铰接有盖板10，所述盖板10上设置有手柄11，所述盖板10是用来密封收纳框体1，所述手柄11是为了方便打开盖板10，必要时也可以提起收纳框体1，方便移动。

[0024] 进一步的，所述盖板10与收纳框体1通过拉链12连接，所述拉链12起到密封作用。

[0025] 进一步的，所述收纳框体1顶部设置有滑槽13，所述滑槽13是为隔板8滑动提供通道，同时防止隔板8发生偏移。

[0026] 进一步的，所述隔板8顶部两端设置有倒L型凸缘14，所述倒L型凸缘14置放在滑槽13内滑动，所述倒L型凸缘14是为了限制隔板的移动方向，只能在滑槽13内移动。

[0027] 进一步的，所述换气扇安放槽3位于换气扇4下方设置有第二防尘网15，所述第二防尘网15是为了防止外界的灰尘，通过换气扇4的作用进入到收纳框体1内，第二防尘网15可经常拆卸清洗。

[0028] 进一步的，所述收纳框体1底部设置有自锁万向轮16，所述自锁万向轮16是为了方便收纳框体1移动，更好的选择干燥通风的地方，避免湿气。

[0029] 结构原理：在存放四件套时，首先拉开拉链12，通过手柄11打开盖板10，通过动滑轮9使隔板8置于恰当的位置，并利用隔板8把四件套内的东西分开放置，便于拿取，在存放好四件套后，再通过拉链12密封收纳框体1的上部，然后利用换气扇4形成上流空气，带动容纳腔5内部空气流动，并通过排气孔2，排出潮湿气体，从而保持容纳腔5内干燥通气的环境，防止了床用四件套存放时受潮的问题。

[0030] 尽管已经示出和描述了本实用新型的实施例，对于本领域的普通技术人员而言，

可以理解在不脱离本实用新型的原理和精神的情况下可以对这些实施例进行多种变化、修改、替换和变型，本实用新型的范围由所附权利要求及其等同物限定。

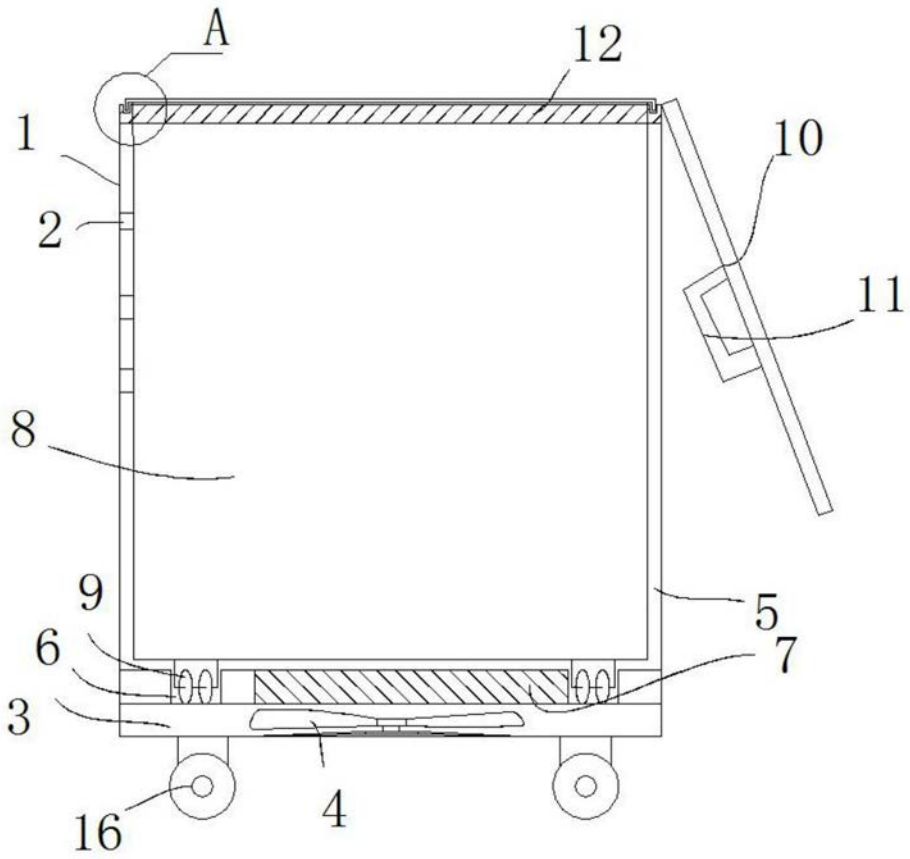


图1

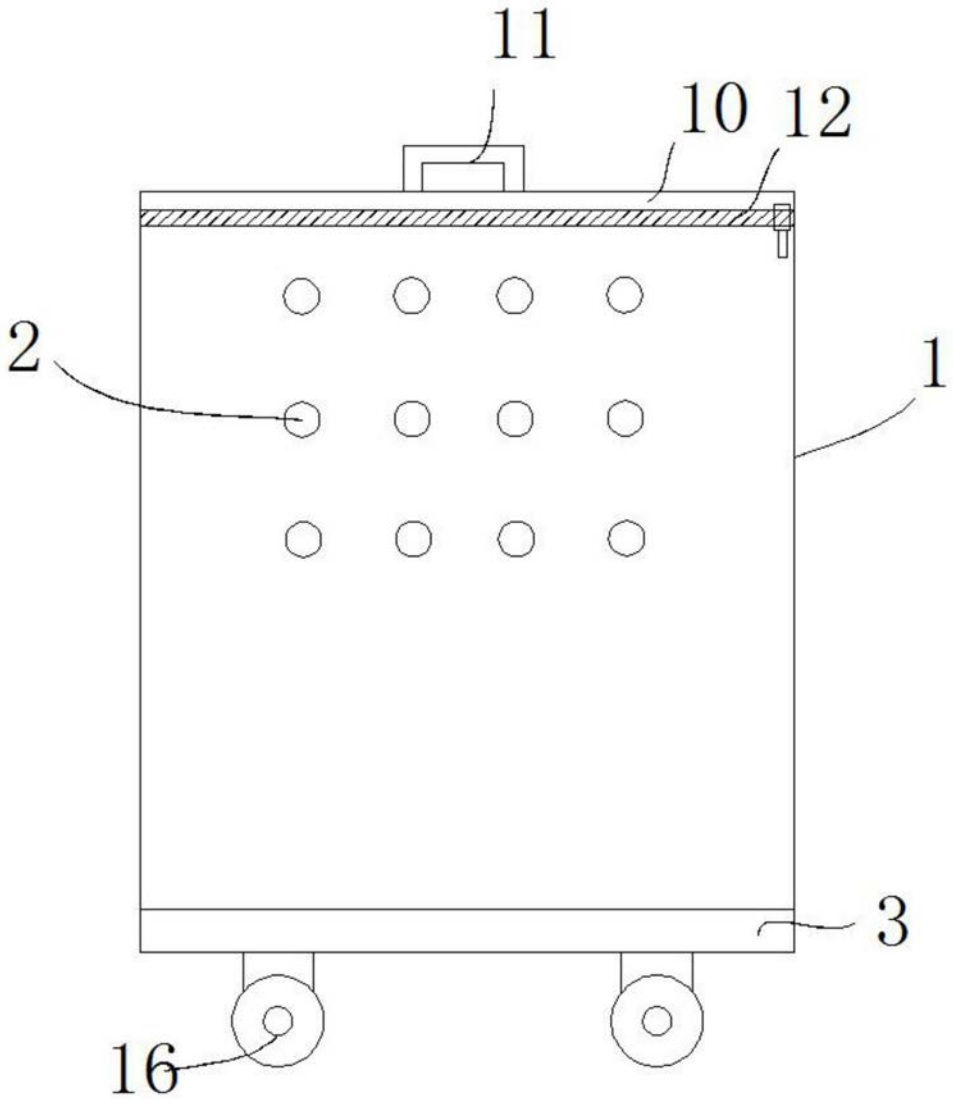


图2

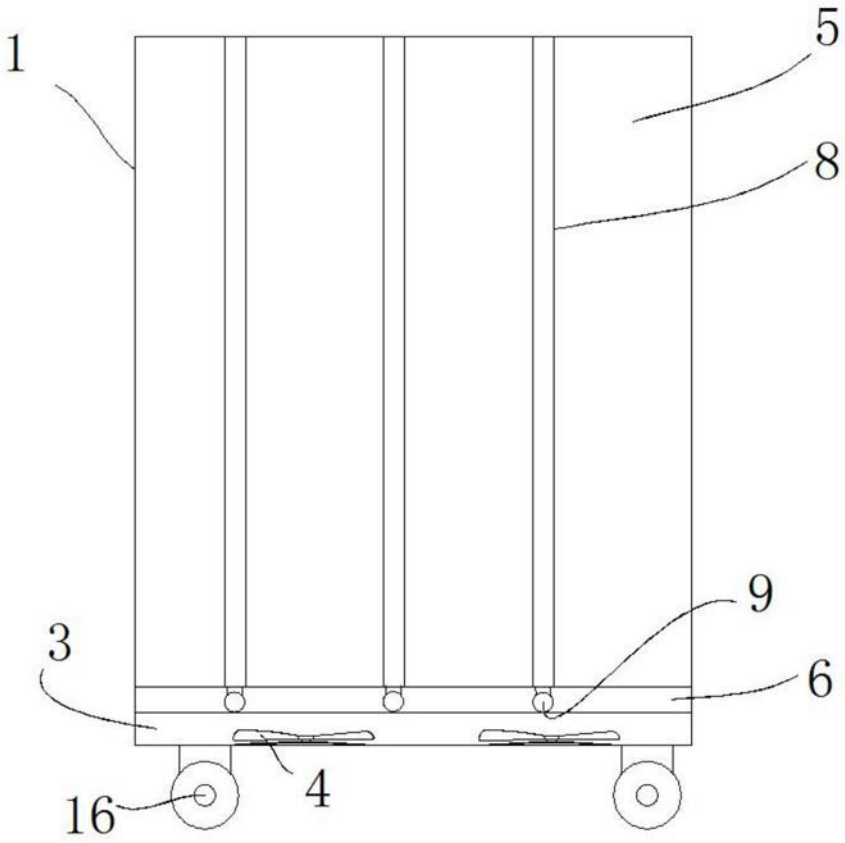


图3

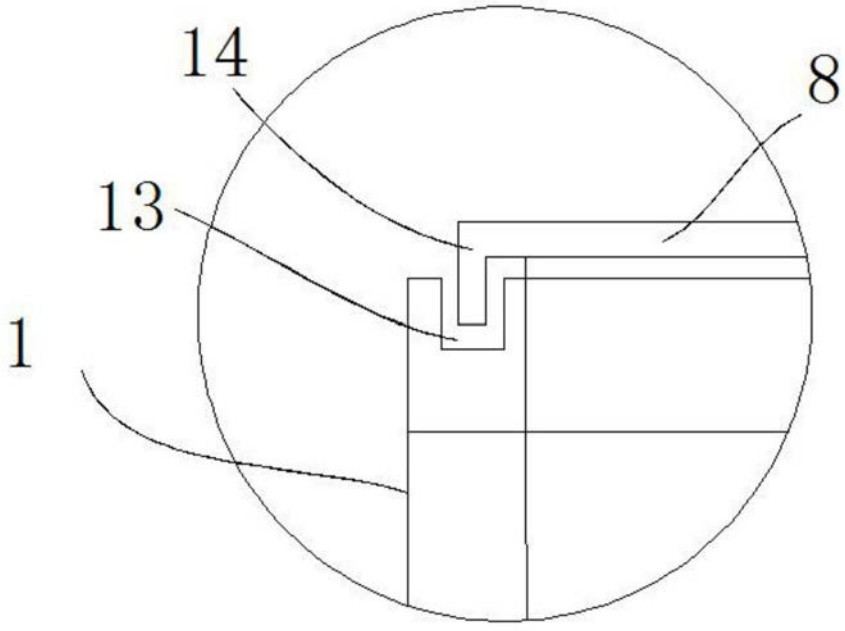


图4

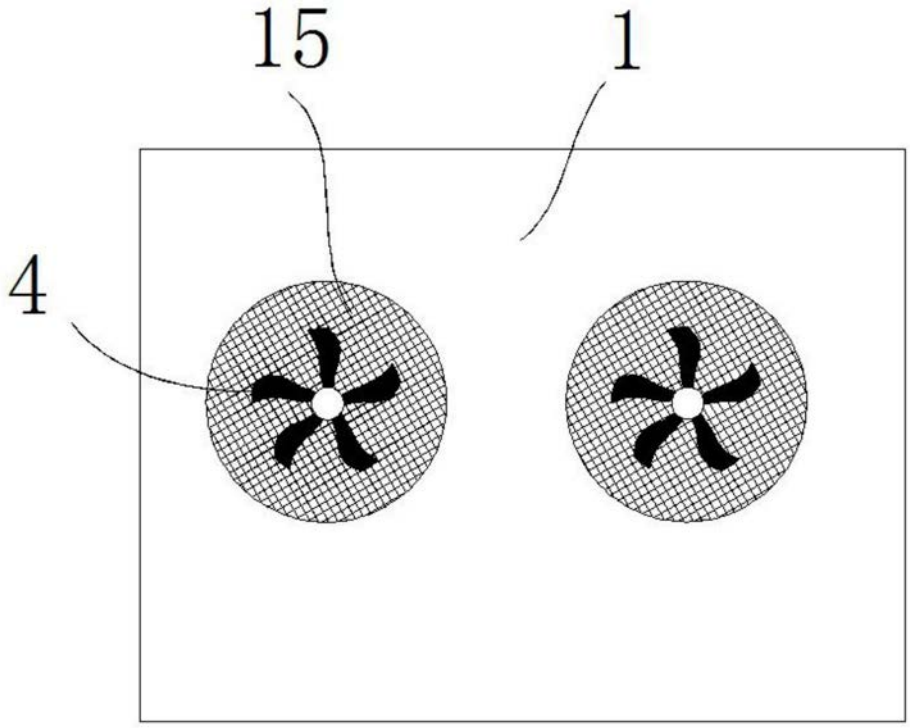


图5