(19)中华人民共和国国家知识产权局

(12)实用新型专利

(10)授权公告号 CN 204381602 U
(45)授权公告日 2015.06.10

(21)申请号 201420780841.4

(22)申请日 2014.12.12

(73)专利权人 绵阳市容富电子科技有限公司
地址 621000 四川省绵阳市三台县青东坝两江工业园区

(72)发明人 林中金 田仁模

(74)专利代理机构 成都行之专利代理事务所（普通合伙） 51220
代理人 谢敏

(51)Int.Cl.
B23K 3/08(2006.01)

(ESM)同样的发明创造已同日申请发明专利

权利要求书1页 说明书2页 附图1页

(54)实用新型名称

一种焊接角度易调的焊锡装置

(57)摘要

本实用新型公开了一种焊接角度易调的焊锡装置，包括驱动装置，所述的驱动装置上连接有转动杆，所述的转动杆上活动连接有焊接角度调节装置，所述的焊接角度调节装置上固定有焊锡笔，所述的焊接角度调节装置包括角度调节片，所述的角度调节片上设置有弧形的调节孔，所述的角度调节片通过固定装置固定在转动杆上，所述的固定装置位于调节孔内，其焊接角度易调且焊接角度调节装置的结构简单。

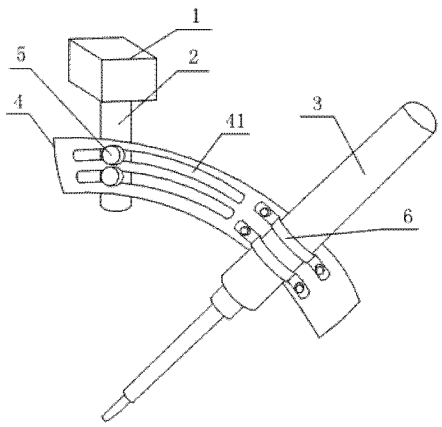

CN 204381602 U

1. 一种焊接角度易调的焊锡装置，包括驱动装置（1），其特征在于：所述的驱动装置（1）上连接有转动杆（2），所述的转动杆（2）上活动连接有焊接角度调节装置，所述的焊接角度调节装置上固定有焊锡笔（3），所述的焊接角度调节装置包括角度调节片（4），所述的角度调节片（4）上设置有弧形的调节孔（41），所述的角度调节片（4）通过固定装置（5）固定在转动杆（2）上，所述的固定装置（5）位于调节孔（41）内。

2. 根据权利要求 1 所述的一种焊接角度易调的焊锡装置，其特征在于：所述的焊锡笔（3）通过半圆形抱箍（6）固定在角度调节片（4）上。

3. 根据权利要求 1 所述的一种焊接角度易调的焊锡装置，其特征在于：所述的固定装置（5）为螺栓。

4. 根据权利要求 3 所述的一种焊接角度易调的焊锡装置，其特征在于：所述的调节孔（41）至少有两个，且调节孔（41）相互平行。

一种焊接角度易调的焊锡装置

技术领域

[0001] 本实用新型涉及焊锡装置领域，具体地，涉及一种焊接角度易调的焊锡装置。

背景技术

[0002] 现有的电子产品，很多地方均需要焊锡，譬如电感。电感是将电能转化为磁能存储起来的元件。目前，对电感的焊接中，焊锡机将电感吸在具有磁性的载具上，再利用焊锡工具对电感进行焊锡。由于每种电感的型号不同，其规格不同，在对电感进行焊接时，对应的焊接角度不同，现有的焊锡装置，其焊接角度不好调，若焊接角度不正确，其焊接质量会受到影响。

实用新型内容

[0003] 本实用新型所要解决的技术问题是提供一种焊锡装置，其焊接角度易调且焊接角度调节装置的结构简单。

[0004] 本实用新型解决上述问题所采用的技术方案是：

[0005] 一种焊接角度易调的焊锡装置，包括驱动装置，所述的驱动装置上连接有转动杆，所述的转动杆上活动连接有焊接角度调节装置，所述的焊接角度调节装置上固定有焊锡笔，所述的焊接角度调节装置包括角度调节片，所述的角度调节片上设置有弧形的调节孔，所述的角度调节片通过固定装置固定在转动杆上，所述的固定装置位于调节孔内。

[0006] 本实用新型在现有技术的基础上做了改进，利用角度调节片对焊锡笔的焊接角度进行调节，焊锡笔固定在角度调节片上，由于调节孔为弧形，调节固定装置位于调节孔内的位置，可对焊锡笔的焊接角度进行调整。驱动装置驱动转动杆转动，即可控制焊锡笔的围绕需焊接的材料进行焊接，即对需焊接的材料的四周进行焊接。在实际的操作中，由于角度调节片活动连接在转动杆上，即角度调节片与转动杆的固定位置可调。在对焊接角度进行调节时，仅需对角度调节片进行操作，其操作简单，且结构简单。

[0007] 作为优选，所述的焊锡笔通过半圆形抱箍固定在角度调节片上。焊锡笔是易损品，其需要更换，采用半圆形抱箍对焊锡笔进行固定，便于更换。

[0008] 作为优选，所述的固定装置为螺栓。采用螺栓对角度调节片进行固定，在实际的操作中，仅需对角度调节片与转动杆接触位置进行调节再对螺栓进行旋转对角度调节片进行固定即可，其操作简单。

[0009] 作为优选，所述的调节孔至少有两个，且调节孔相互平行。在对角度调节片进行固定时，若仅利用一个调节孔、一个固定装置对其进行固定，其结构不稳定，角度调节片易转动，在垂直面上发生转动，即焊锡笔的焊接角度易发生改变，故为了增强角度调节片的稳定性，调节孔至少要两个。

[0010] 综上，本实用新型的有益效果是：

[0011] 1、本实用新型利用角度调节片对焊锡笔的焊接角度进行调节，其结构简单，且易于调节。

[0012] 2、本实用新型利用至少两个调节孔对角度调节片进行固定，其结构稳定，即焊锡笔的焊接角度稳定，不易发生变化，保证焊接质量。

附图说明

[0013] 图 1 是本实用新型的结构示意图。

[0014] 附图中标记及相应的零部件名称： 1、驱动装置 ;2、转动杆 ;3、焊锡笔 ;4、角度调节片 ;41、调节孔 ;5、固定装置 ;6、抱箍。

具体实施方式

[0015] 下面结合实施例及附图，对本实用新型作进一步地的详细说明，但本实用新型的实施方式不限于此。

[0016] 实施例 1 ：

[0017] 如图 1 所示的一种焊接角度易调的焊锡装置，包括驱动装置 1，所述的驱动装置 1 上连接有转动杆 2，所述的转动杆 2 上活动连接有焊接角度调节装置，所述的焊接角度调节装置上固定有焊锡笔 3，所述的焊接角度调节装置包括角度调节片 4，所述的角度调节片 4 上设置有弧形的调节孔 41，所述的角度调节片 4 通过固定装置 5 固定在转动杆 2 上，所述的固定装置 5 位于调节孔 41 内。

[0018] 在本实施例中，驱动装置驱动转动杆转动，达到对焊接位置控制的目的。利用角度调节片对焊接角度进行调节，达到较好的焊接质量。焊接笔固定在调节孔的一端，固定装置位于调节孔内，由于调节孔为弧形，当固定装置固定的位置与焊锡笔的距离越近时，焊锡笔的焊接角度与水平面越垂直 ;反之，焊锡笔的焊接角度与水平面越平行。

[0019] 实施例 2 ：

[0020] 如图 1 所示的一种焊接角度易调的焊锡装置，本实施例在上述实施例的基础上做了细化，即所述的焊锡笔 3 通过半圆形抱箍 6 固定在角度调节片 4 上。半圆形抱箍对焊锡笔进行固定，其两侧为安装耳，利用螺栓将安装耳固定在角度调节片上即可，其便于焊锡笔的更换。

[0021] 实施例 3 ：

[0022] 如图 1 所示的一种焊接角度易调的焊锡装置，为了便于对角度调节片进行固定且保证角度调节片的安装的稳定性，本实施例在上述实施例的基础上做了细化，所述的固定装置 5 为螺栓。

[0023] 所述的调节孔 41 至少有两个，且调节孔 41 相互平行。优选的，在达到对角度调节片固定的稳定性的同时为了便于操作，选择两个调节孔。

[0024] 如上所述，可较好的实现本实用新型。

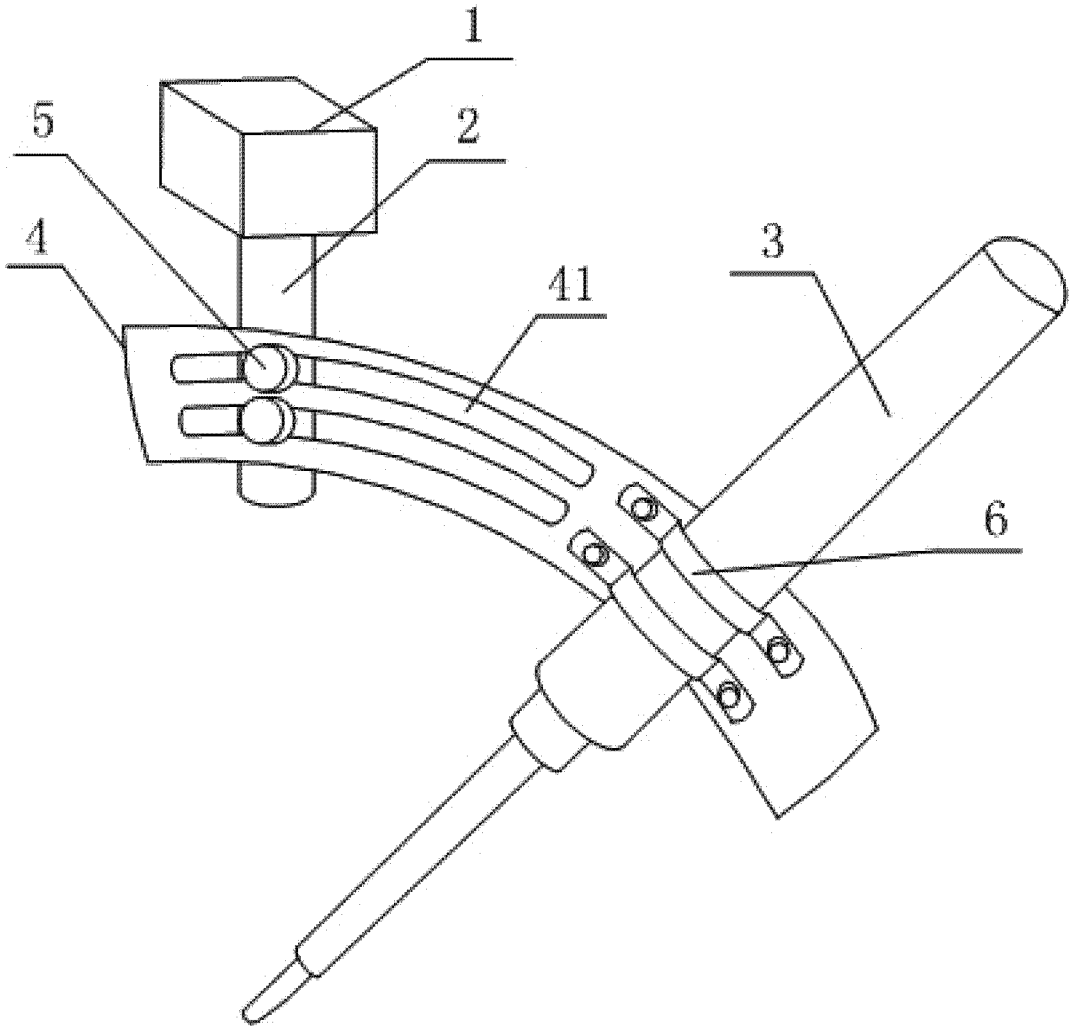

图 1