(19)国家知识产权局

(12)实用新型专利

(10)授权公告号 CN 220219957 U
(45)授权公告日 2023.12.22

(21)申请号 202321624290.8

(22)申请日 2023.06.26

(73)专利权人 吴江市良誉织造有限公司
地址 215200 江苏省苏州市平望镇蚬子滩32号

(72)发明人 黄意如 黄玉良

(51)Int.Cl.
B32B 3/24(2006.01)
B32B 9/04(2006.01)
B32B 27/02(2006.01)
B32B 27/36(2006.01)
B32B 9/02(2006.01)
B32B 3/28(2006.01)
B32B 5/06(2006.01)
B32B 33/00(2006.01)

权利要求书1页 说明书3页 附图3页

(54)实用新型名称

遮光涤纶面料

(57)摘要

本实用新型公开了遮光涤纶面料,涉及纺织面料技术领域,旨在解决现有的面料存在无法很好地兼具遮光和透气的问题。其技术方案要点是:包括相互固定连接的内层和外层,外层与内层之间形成有若干透气空腔,外层沿其厚度方向贯穿开设有与透气空腔连通的若干透气孔一,外层设为加强缎纹组织。本实用新型的遮光涤纶面料利用三角形截面形状的涤纶异形纤维具有的反光性好的特点来加强结构整体反光性能的稳定。

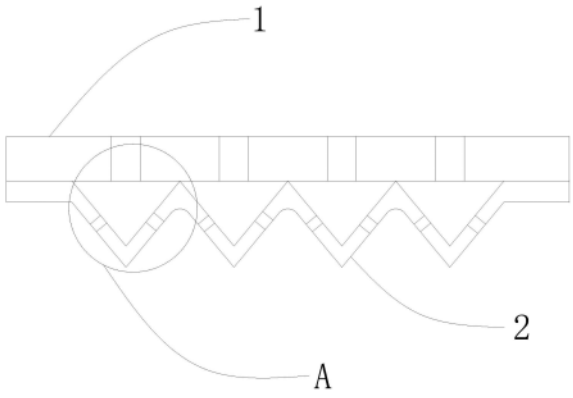

CN 220219957 U

1.遮光涤纶面料,包括相互固定连接的内层(1)和外层(2),其特征在于:所述外层(2)与内层(1)之间形成有若干透气空腔(3),所述外层(2)沿其厚度方向贯穿开设有与透气空腔(3)连通的若干透气孔一(4),所述外层(2)设为加强缎纹组织。

2.根据权利要求1所述的遮光涤纶面料,其特征在于:所述内层(1)上贯穿开设有与透气空腔(3)连通的若干透气孔二(5),所述透气孔二(5)与透气孔一(4)相互错开。

3.根据权利要求1所述的遮光涤纶面料,其特征在于:所述外层(2)远离内层(1)的一侧上设有反光热压槽(6)。

4.根据权利要求3所述的遮光涤纶面料,其特征在于:所述反光热压槽(6)的内底面设置为弧面。

5.根据权利要求1所述的遮光涤纶面料,其特征在于:所述外层(2)由遮光纱线(7)编织而成,所述内层(1)由透气纱线(8)编织而成。

6.根据权利要求5所述的遮光涤纶面料,其特征在于:所述遮光纱线(7)由竹炭纤维(9)以及截面形状呈三角形的涤纶异形纤维(10)加捻而成。

7.根据权利要求5所述的遮光涤纶面料,其特征在于:所述透气纱线(8)由棉纤维(11)以及苎麻纤维(12)加捻而成。

遮光涤纶面料

技术领域

[0001] 本实用新型涉及纺织面料技术领域,更具体地说,它涉及遮光涤纶面料。

背景技术

[0002] 面料,通常是指用来制作服装服饰的片状材料,决定着服装服饰的结构以及性能,通常是由细长状的物品通过特定的编织方式编织而成。

[0003] 面料作为制作服饰的主要材料,其具有的性质通常决定其制作的服饰的性能,服饰作为人们日常生活必不可少的一种生活用品,其具有的性质和性能深受人们的关注,服饰最重要的一种性能便是舒适性,影响服饰舒适性的因素多种多样,夏天阳光强烈,现有的面料不能很好的阻挡紫外线,传统的双层面料虽具有良好的遮光效果,但是双层材质的面料透气性较差,透气性不佳的服饰在穿着的过程中容易出现不透气的不适感,服饰具有的性质和性能通常是由制作其的面料决定的,因此现有的面料存在无法很好的兼具遮光和透气的问题。

实用新型内容

[0004] 针对现有技术存在的不足,本实用新型的目的在于提供遮光涤纶面料。

[0005] 本实用新型的上述技术目的是通过以下技术方案得以实现的:该遮光涤纶面料,包括相互固定连接的内层和外层,所述外层与内层之间形成有若干透气空腔,所述外层沿其厚度方向贯穿开设有与透气空腔连通的若干透气孔一,所述外层设为加强缎纹组织。

[0006] 本实用新型进一步设置为:所述内层上贯穿开设有与透气空腔连通的若干透气孔二,所述透气孔二与透气孔一相互错开。

[0007] 本实用新型进一步设置为:所述外层远离内层的一侧上设有反光热压槽。

[0008] 本实用新型进一步设置为:所述反光热压槽的内底面设置为弧面。

[0009] 本实用新型进一步设置为:所述外层由遮光纱线编织而成,所述内层由透气纱线编织而成。

[0010] 本实用新型进一步设置为:所述遮光纱线由竹炭纤维以及截面形状呈三角形的涤纶异形纤维加捻而成。

[0011] 本实用新型进一步设置为:所述透气纱线由棉纤维以及苎麻纤维加捻而成。

[0012] 综上所述,本实用新型具有以下有益效果:

[0013] 通过设置透气空腔和透气孔一,便于外界空气从透气孔一进入面料内部,同时透气孔一沿外层厚度方向开设,利用内层对直射的光线进行遮挡和稳定反射,减少光线越过织物的量,进一步加强结构整体的遮光性,外层设为加强缎纹组织,外层远离内层的一侧上设有反光热压槽,利用反光热压槽具有的表面光滑反光性好的特点来加强结构整体的反光性,反光热压槽的内底面设置为弧面,利用弧面确保照射至反光热压槽内的光线可以被朝向倾斜的方向进行反射,减少光线越过织物的量,进一步加强结构整体的遮光性。

附图说明

[0014] 图1为本实用新型的剖视图；

[0015] 图2为图1中A处的放大图；

[0016] 图3为本实用新型中遮光纱线的切片图；

[0017] 图4为本实用新型中透气纱线的切片图。

[0018] 图中：1、内层；2、外层；3、透气空腔；4、透气孔一；5、透气孔二；6、反光热压槽；7、遮光纱线；8、透气纱线；9、竹炭纤维；10、涤纶异形纤维；11、棉纤维；12、苎麻纤维。

具体实施方式

[0019] 下面结合附图和实施例，对本实用新型进行详细描述。

[0020] 实施例：

[0021] 该遮光涤纶面料，如图1和图2所示，包括相互固定连接的内层1和外层2，内层1和外层2通过纱线缝合的方式固定在一起，外层2与内层1之间形成有若干透气空腔3，外层2沿其厚度方向贯穿开设有与透气空腔3连通的若干透气孔一4，通过设置透气空腔3和透气孔一4，便于外界空气从透气孔一4进入面料内部，同时透气孔一4沿外层2厚度方向开设，利用内层1对直射的光线进行遮挡和稳定反射，减少光线越过织物的量，进一步加强结构整体的遮光性，外层2设为加强缎纹组织，利用加强缎纹组织具有的遮光性好的特点实现对照射在该处的光线的稳定遮挡，进一步提高面料整体的遮光效果，内层1上贯穿开设有与透气空腔3连通的若干透气孔二5，使得面料整体形成连通的透气通道，加快面料内外的气体交换，透气孔二5与透气孔一4相互错开，避免光线穿过面料，进一步增强面料的遮光效果。

[0022] 如图1和图2所示，外层2远离内层1的一侧上设有反光热压槽6，利用热压机在外层2上热压形成反光热压槽6，利用反光热压槽6具有的表面光滑反光性好的特点来加强结构整体的反光性，反光热压槽6的内底面设置为弧面，利用弧面确保照射至反光热压槽6内的光线可以被朝向倾斜的方向进行反射，减少光线越过织物的量，进一步加强结构整体的遮光性。

[0023] 如图1、图2、图3和图4所示，外层2由遮光纱线7通过喷气织机编织而成，利用遮光纱线7具有的遮光效果好的特点来确保外层2以及面料整体具有稳定的遮光效果，内层1由透气纱线8通过喷气织机编织而成，利用透气纱线8具有的透气性好的特点来加强面料整体的透气效果，遮光纱线7由竹炭纤维9以及截面形状呈三角形的涤纶异形纤维10加捻而成，取若干竹炭纤维9以及截面形状呈三角形的涤纶异形纤维10放入加捻机内加捻得到遮光纱线7，利用竹炭纤维9表面呈深色的特点来确保遮光纱线7具有良好的遮光效果，利用三角形截面形状的涤纶异形纤维10具有的反光性好的特点来加强结构整体反光性能的稳定，透气纱线8由棉纤维11以及苎麻纤维12加捻而成，取若干棉纤维11以及苎麻纤维12放入加捻机内加捻得到透气纱线8，利用棉纤维11和苎麻纤维12透气舒适的特点来确保透气纱线8具有稳定的透气性能。

[0024] 如图1、图2、图3和图4所示，制作该面料，将棉纤维11以及苎麻纤维12放入加捻机内加捻得到透气纱线8，利用喷气织机将透气纱线8编织形成内层1，再利用激光打孔机在内层1上进行打孔处理即可得到透气孔二5，将竹炭纤维9以及截面呈三角形的涤纶异形纤维10放入加捻机内加捻得到外层2，利用激光打孔机在外层2上进行打孔得到透气孔一4，利用

热压机在外层2的两侧热压处理,使得外层2上形成有反光热压槽6,将内层1与外层2通过缝纫机缝合,外层2与内层1缝合后形成有透气空腔3,即可形成本面料。

[0025] 以上所述仅是本实用新型的优选实施方式,本实用新型的保护范围并不仅局限于上述实施例,凡属于本实用新型思路下的技术方案均属于本实用新型的保护范围。应当指出,对于本技术领域的普通技术人员来说,在不脱离本实用新型原理前提下的若干改进和润饰,这些改进和润饰也应视为本实用新型的保护范围。

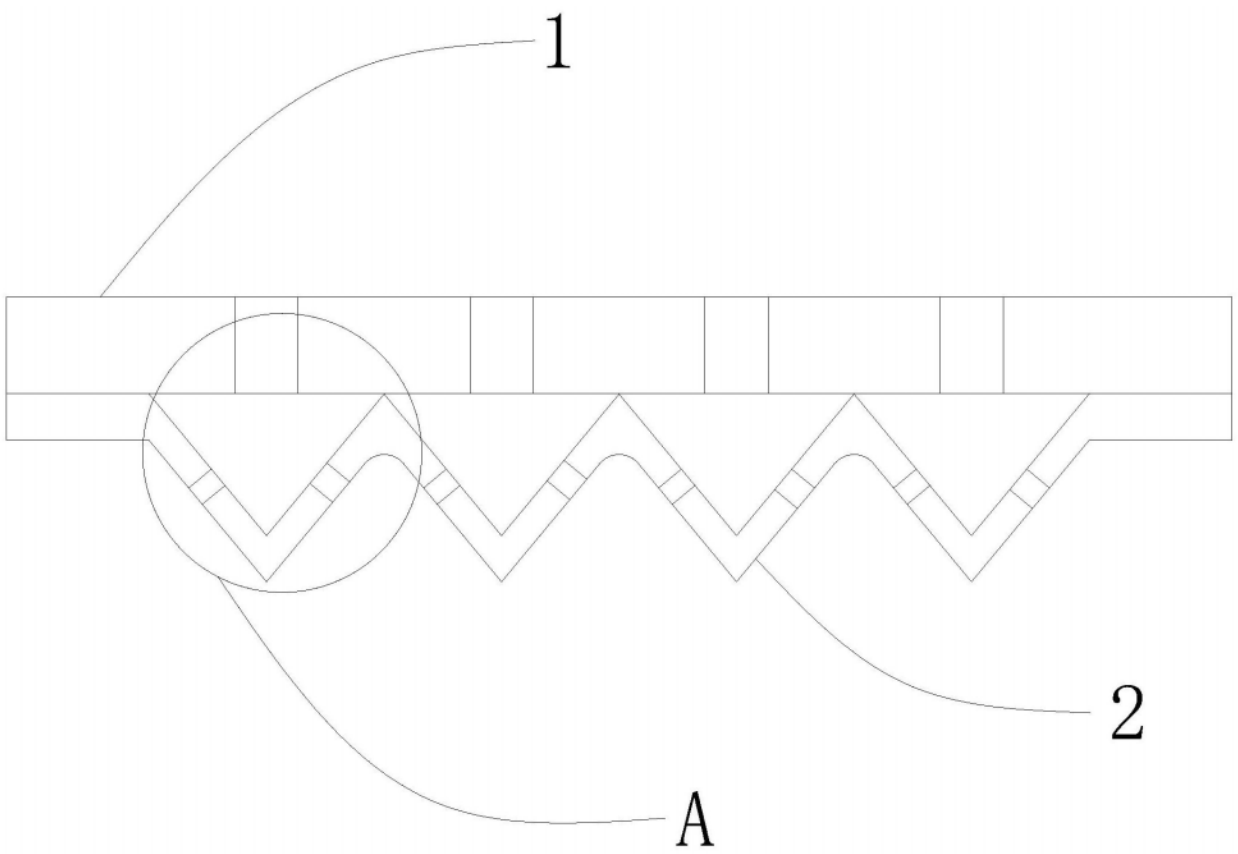

图1

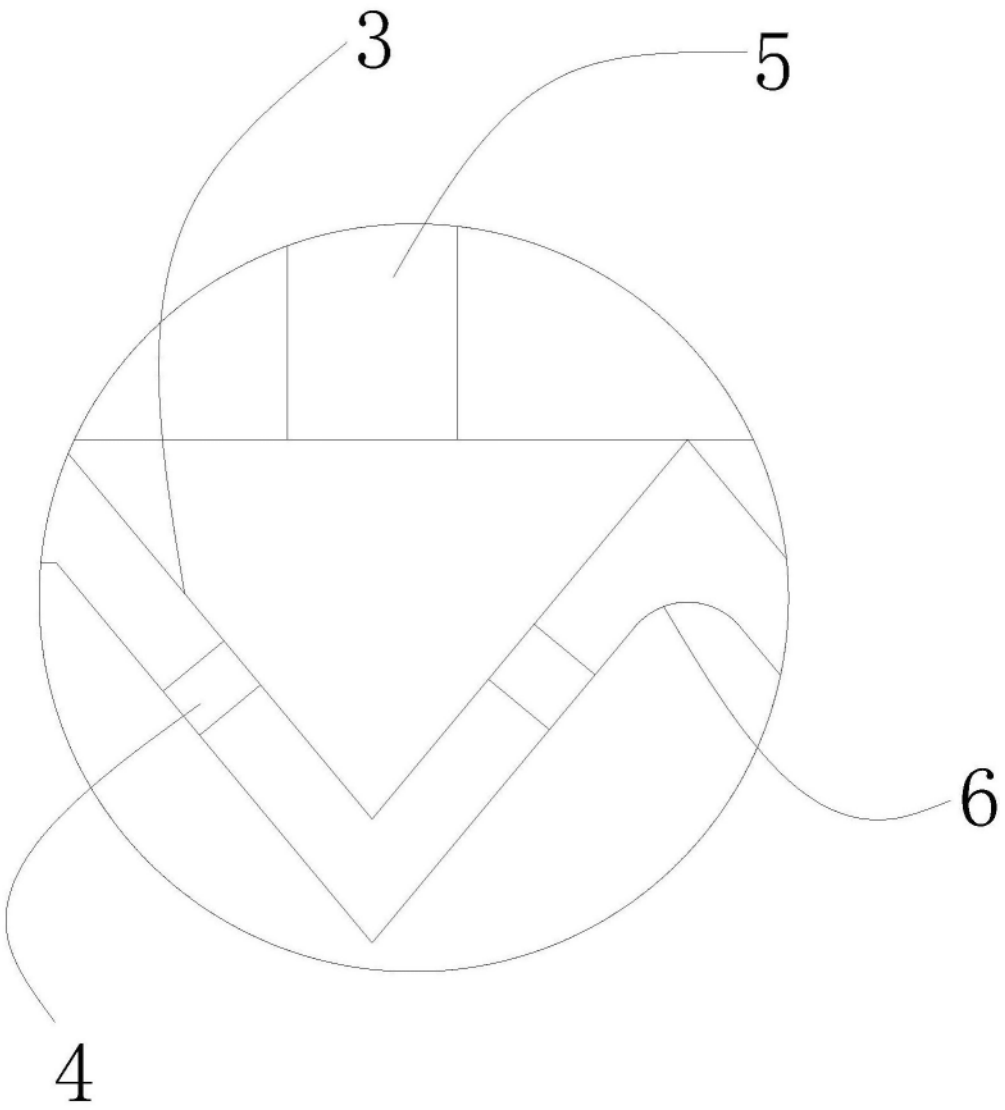

图2

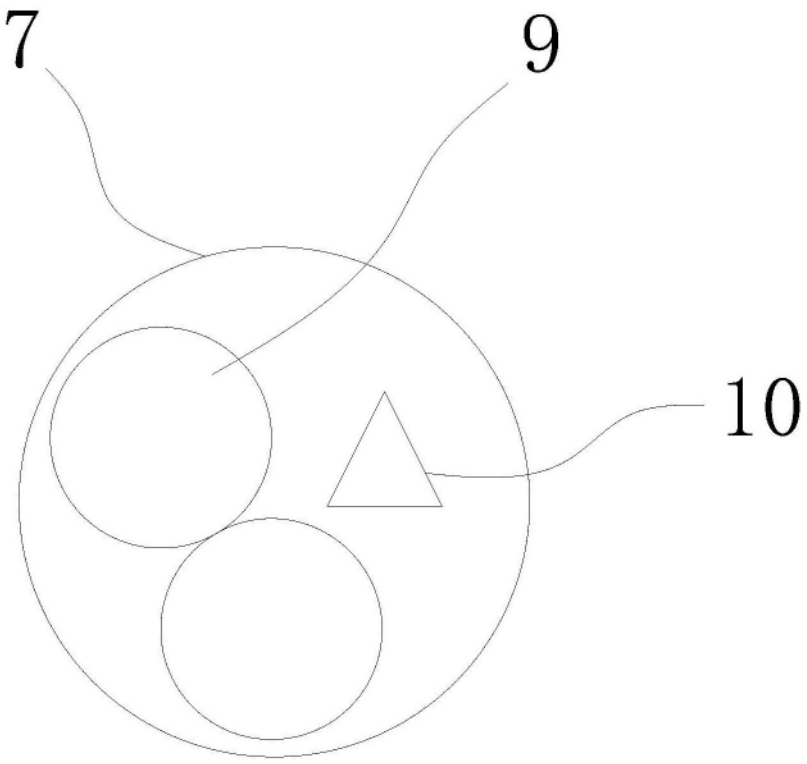

图3

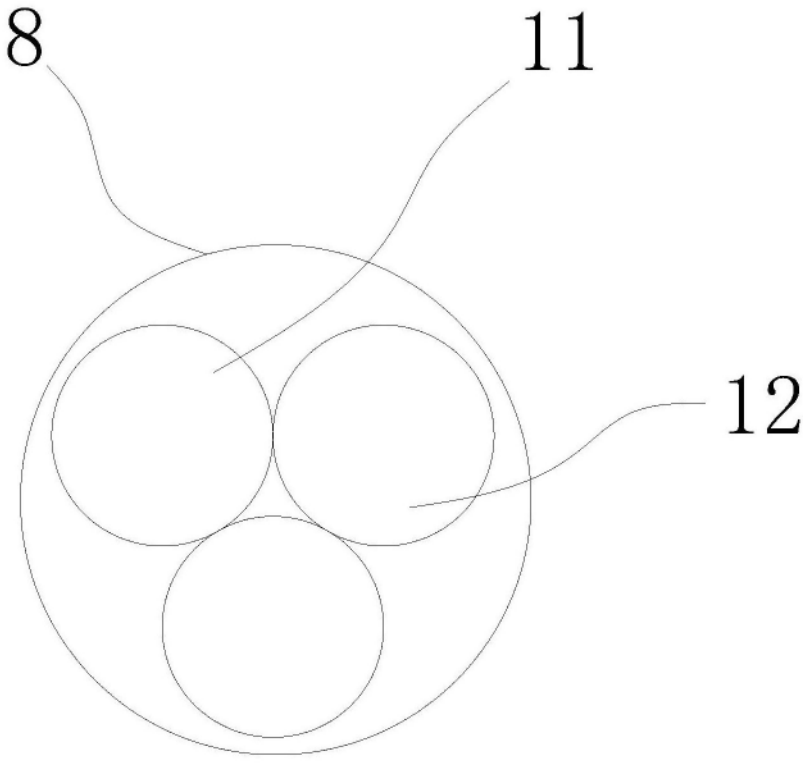

图4