(19)中华人民共和国国家知识产权局

(12)发明专利申请

(10)申请公布号 CN 106863404 A
(43)申请公布日 2017.06.20

(21)申请号 201510934998.7

(22)申请日 2015.12.11

(71)申请人 重庆达设科技有限公司
地址 408099 重庆市涪陵区兴华中路25号1幢A-18-1

(72)发明人 谢余

(74)专利代理机构 重庆创新专利商标代理有限公司 50125
代理人 付继德

(51)Int.Cl.
B26D 1/16(2006.01)
B26D 7/00(2006.01)
B23D 19/00(2006.01)
D06H 7/00(2006.01)
B28D 7/00(2006.01)
B28D 1/24(2006.01)

权利要求书1页 说明书2页 附图2页

(54)发明名称

一种可移动固定的切割机

(57)摘要

本发明公开了一种可移动固定的切割机，包括底座、切割刀、防护罩、电机、手柄、支撑架、铰轴和滑轮，所述底座上方设置切割刀，所述切割刀上方设置防护罩，所述防护罩将切割刀不完全覆盖，所述防护罩设有手柄，所述底座一侧设置电机，所述电机与切割刀相连，所述底座的两侧面设置支撑架，所述支撑架为弯曲形状，所述底座与支撑架之间设置铰轴，所述底座下方四个边角设置滑轮，所述滑轮在支撑架的下方。该可移动固定的切割机结构简单，在传统切割机的基础之上，设置可以移动、固定的切割机，需要移动时，打开滑轮，需要固定时，将滑轮放入底座下方的凹槽内，放下支架即可，解决了传统切割机笨重的问题，利于操作人员节省力气，方便工作。

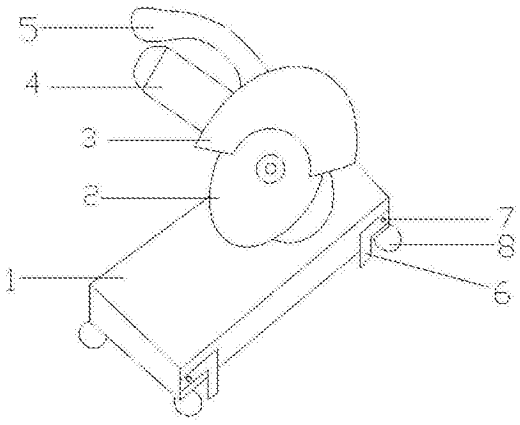

CN 106863404 A

1.一种可移动固定的切割机，包括底座(1)、切割刀(2)、防护罩(3)、电机(4)、手柄(5)、支撑架(6)、铰轴(7)和滑轮(8)，其特征在于：所述底座(1)上方设置切割刀(2)，所述切割刀(2)上方设置防护罩(3)，所述防护罩(3)将切割刀(2)不完全覆盖，所述防护罩(3)设有手柄(5)，所述底座(1)一侧设置电机(4)，所述电机(4)与切割刀(2)相连，所述底座(1)的两侧面设置支撑架(6)，所述支撑架(6)为弯曲形状，所述底座(1)与支撑架(6)之间设置铰轴(7)，所述底座(1)下方四个边角设置滑轮(8)，所述滑轮(8)在支撑架(6)的下方。

2.根据权利要求1所述的一种可移动固定的切割机，其特征在于：所述底座(1)下方四个边角设置凹槽(9)。

3.根据权利要求2所述的一种可移动固定的切割机，其特征在于：所述滑轮(8)与凹槽(9)契合。

4.根据权利要求1所述的一种可移动固定的切割机，其特征在于：所述支撑架(6)通过铰轴(7)可以转动。

5.根据权利要求1所述的一种可移动固定的切割机，其特征在于：所述手柄(5)设有防滑套。

一种可移动固定的切割机

技术领域

[0001] 本发明涉及切割机技术领域，具体涉及一种可移动固定的切割机。

背景技术

[0002] 切割机应用有金属和非金属行业，一般来说，非金属行业分的比较细致，像有切割石材的石材切割机，水切割机，锯齿切割机，切割布料和塑料，化纤制品用的激光切割机，刀片式切割机，切割金属材料的则有火焰切割机，等离子切割机，火焰切割机里面又分数控切割机，和手动的两大类，手动的类别有，小跑车，半自动，纯手动，数控的有，龙门式数控切割机，悬臂式数控切割机，台式数控切割机，相贯线数控切割机等等。随着现代机械加工业地发展，对切割的质量、精度要求的不断提高，对提高生产效率、降低生产成本、具有高智能化的自动切割功能的要求也在提升。数控切割机的发展必须要适应现代机械加工业发展的要求。切割机分为火焰切割机、等离子切割机、激光切割机、水切割等。激光切割机为效率最快，切割精度最高，切割厚度一般较小。等离子切割机切割速度也很快，切割面有一定的斜度。火焰切割机针对于厚度较大的碳钢材质。

[0003] 传统的切割机需要工作人员手工移动，笨重的切割机在移动时往往费时费力，给工作人员带来了不便，而对切割机改良之后的一些移动切割机，不能满足切割机稳定性的需求，切割时，切割机容易产生晃动，影响切割材料的精确度，不利于工作人员便捷的完成工作，也浪费了制造材料。

发明内容

[0004] 本发明的目的在于提供一种可移动固定的切割机，以解决上述背景技术中提出的问题。

[0005] 为实现上述目的，本发明提供如下技术方案：一种可移动固定的切割机，包括底座、切割刀、防护罩、电机、手柄、支撑架、铰轴和滑轮，所述底座上方设置切割刀，所述切割刀上方设置防护罩，所述防护罩将切割刀不完全覆盖，所述防护罩设有手柄，所述底座一侧设置电机，所述电机与切割刀相连，所述底座的两侧面设置支撑架，所述支撑架为弯曲形状，所述底座与支撑架之间设置铰轴，所述底座下方四个边角设置滑轮，所述滑轮在支撑架的下方。

[0006] 优选的，所述底座下方四个边角设置凹槽。

[0007] 优选的，所述滑轮与凹槽契合。

[0008] 优选的，所述支撑架通过铰轴可以转动。

[0009] 优选的，所述手柄设有防滑套。

[0010] 与现有技术相比，本发明的有益效果是：该可移动固定的切割机结构简单，易于操作，在传统切割机的基础之上，设置可以移动、固定的切割机，需要移动时，打开滑轮，需要固定时，将滑轮放入底座下方的凹槽内，放下支架即可，解决了传统切割机笨重的问题，利于操作人员节省力气，方便工作。

附图说明

[0011] 附图用来提供对本发明的进一步理解，并且构成说明书的一部分，与本发明的实施例一起用于解释本发明，并不构成对本发明的限制。在附图中：

图 1 为本发明一种可移动固定的切割机整体结构示意图。

[0012] 图 2 为本发明一种可移动固定的切割机底座结构示意图。

[0013] 图中：1、底座，2、切割刀，3、防护罩，4、电机，5、手柄，6、支撑架，7、铰轴，8、滑轮，9、凹槽。

具体实施方式

[0014] 下面将结合本发明实施例中的附图，对本发明实施例中的技术方案进行清楚、完整地描述，显然，所描述的实施例仅仅是本发明一部分实施例，而不是全部的实施例。基于本发明中的实施例，本领域普通技术人员在没有做出创造性劳动前提下所获得的所有其他实施例，都属于本发明保护的范围。

[0015] 请参阅图 1-2，本发明提供一种技术方案：一种可移动固定的切割机，包括底座 1、切割刀 2、防护罩 3、电机 4、手柄 5、支撑架 6、铰轴 7 和滑轮 8，所述底座 1 上方设置切割刀 2，所述切割刀 2 上方设置防护罩 3，所述防护罩 3 将切割刀 2 不完全覆盖，所述防护罩 3 设有手柄 5，所述底座 1 一侧设置电机 4，所述电机 4 与切割刀 2 相连，所述底座 1 的两侧面设置支撑架 6，所述支撑架 6 为弯曲形状，所述底座 1 与支撑架 6 之间设置铰轴 7，所述底座 1 下方四个边角设置滑轮 8，所述滑轮 8 在支撑架 6 的下方。

[0016] 所述底座 1 下方四个边角设置凹槽 9，用于安放收回的滑轮 8；所述滑轮 8 与凹槽 9 契合，便于滑轮 8 收回，不妨碍支撑架 6 的使用；所述支撑架 6 通过铰轴 7 可以转动，便于支撑架 6 的收回放下；所述手柄 5 设有防滑套，加大摩擦力，便于持握。

[0017] 需要说明的是，本发明一种可移动固定的切割机，其中，滑轮 8 与底座 1 下方的凹槽 9 大小相契合，使得，滑轮 8 可以正好半放入凹槽 9，而底座 1 的两侧设置支撑架 6，支撑架 6 位于滑轮 8 的上方，支撑架 6 通过铰轴 7，实现收回放下的功能，收回时，支撑架 6 紧贴底座 1 的侧面，放下时，支撑架 6 则与地面垂直，支撑架 6 的形状为弯曲，使得支撑架 6 与地面的接触面积增大，减小对地面的破坏，也使自身承重能力增加，使用者想移动切割机时，将支撑架 6 收回底座 1 的侧面，放下滑轮 8，想固定切割机时，将滑轮 8 收回凹槽 9 内，放下底座 1 侧面的支撑架 6。

[0018] 尽管已经示出和描述了本发明的实施例，对于本领域的普通技术人员而言，可以理解在不脱离本发明的原理和精神的情况下可以对这些实施例进行多种变化、修改、替换和变型，本发明的范围由所附权利要求及其等同物限定。

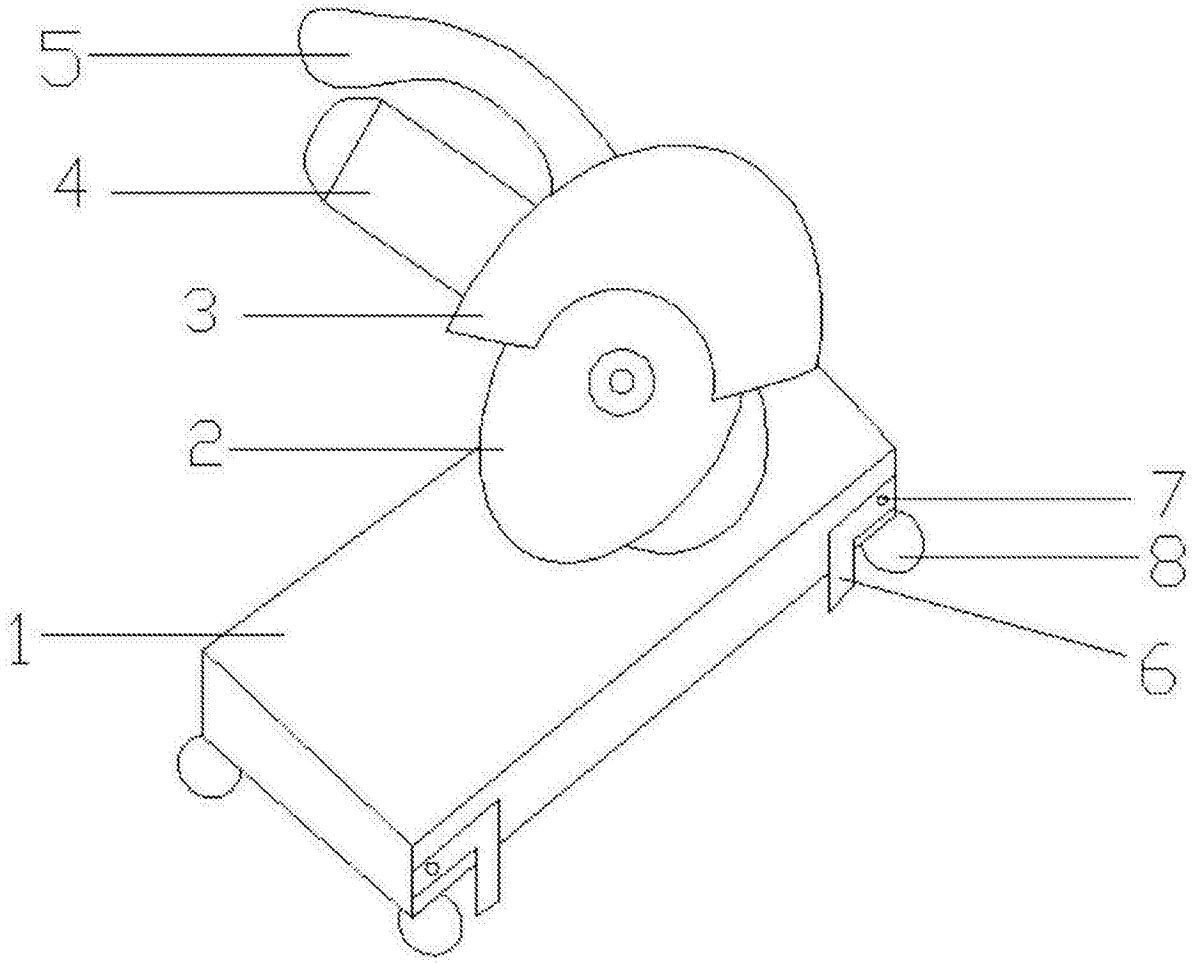

图 1

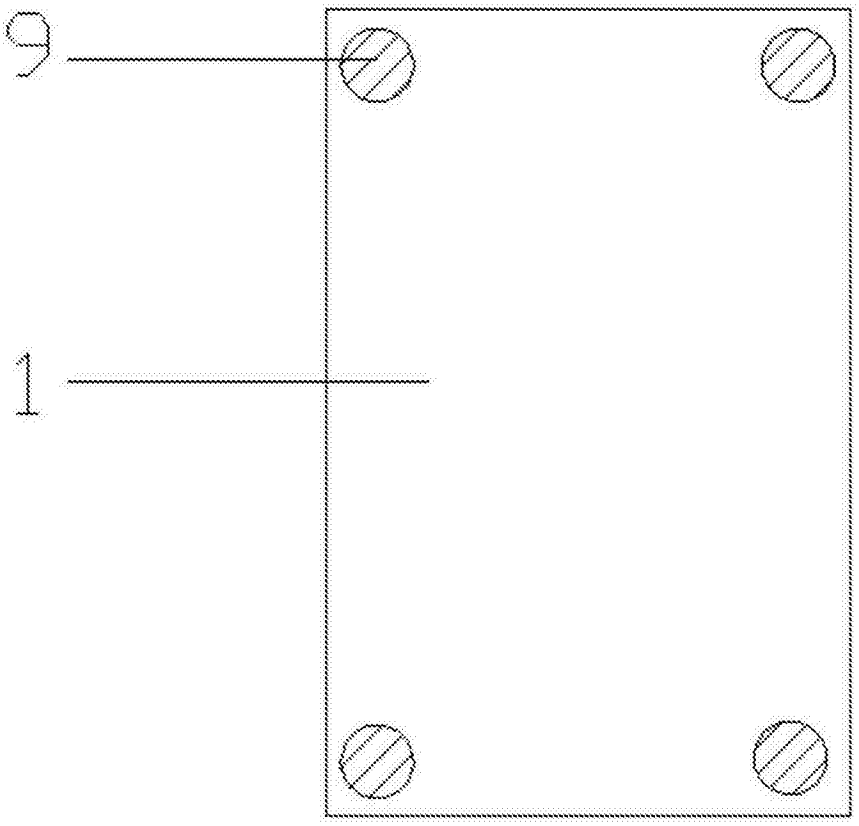

图 2