(19)中华人民共和国国家知识产权局

(12)实用新型专利

(10)授权公告号 CN 203361853 U
(45)授权公告日 2013.12.25

(21)申请号 201320413457.6

(22)申请日 2013.07.10

(73)专利权人 安徽环宇铝业有限公司
地址 243100 安徽省马鞍山市当涂经济开发区荷花村路

(72)发明人 陈鹏 王冲 金继松

(74)专利代理机构 安徽合肥华信知识产权代理有限公司 34112
代理人 余成俊

(51)Int.Cl.
E06B 1/34(2006.01)
E06B 3/96(2006.01)

权利要求书1页 说明书1页 附图1页

(54)实用新型名称

门窗限位转角

(57)摘要

本实用新型公开了一种门窗限位转角，包括型框，所述型框具有一个圆弧形侧壁，所述圆弧形侧壁的两端设有互相垂直的两侧板，所述两侧板上设有镶嵌卡槽，所述卡槽的上方设有加强板。本实用新型结构简单、安装便捷、使用方便、强度高不易松动。

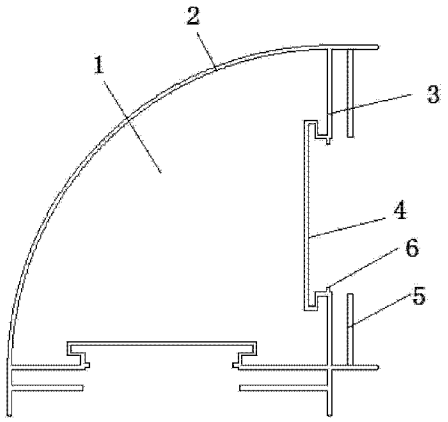

CN 203361853 U

1. 一种门窗限位转角，包括型框，其特征在于：所述型框具有一个圆弧形侧壁，所述圆弧形侧壁的两端设有互相垂直的两侧板，所述两侧板上设有镶嵌卡槽，所述凹槽的上方设有加强板。

2. 根据权利要求 1 所述门窗限位转角，其特征在于：所述镶嵌凹槽的左、右两侧壁上设有防滑凸起。

门窗限位转角

技术领域

[0001] 本实用新型涉及一种门窗限位转角。

背景技术

[0002] 随着生活水平的提高，目前，市场上流行的铝门框和门扇，现有技术中的门窗限位转角易出现裂胶的现象，防渗漏性差，保养维修费、高强度不够。

实用新型内容

[0003] 本实用新型提供一种结构简单、安装便捷、使用方便、强度高不易松动的门窗限位转角。

[0004] 本实用新型解决技术问题提供如下方案：

[0005] 一种门窗限位转角，包括型框，其特征在于：所述型框具有一个圆弧形侧壁，所述圆弧形侧壁的两端设有互相垂直的两侧板，所述两侧板上设有镶嵌卡槽，所述卡槽的上方设有加强板。

[0006] 所述镶嵌凹槽的左、右两侧壁上设有防滑凸起。

[0007] 本实用新型在型材的两垂直侧板上设有镶嵌卡槽，且在镶嵌卡槽内的上方设有加强板，这样型材在于其他的型材之间互相组合使用时，安装十分快速，方便、且加强板使得型材的强度更加稳定。

附图说明

[0008] 图 1 为本实用新型的结构示意图。

具体实施方式

[0009] 参见附图，一种门窗限位转角，包括型框 1，所述型框 1 具有一个圆弧形侧壁 2，所述圆弧形侧壁 2 的两端设有互相垂直的两侧板 3，所述两侧板 3 上设有镶嵌凹槽 4，所述卡槽 4 的上方设有加强板 5。

[0010] 所述镶嵌凹槽 4 的左、右两侧壁上设有防滑凸起 6。

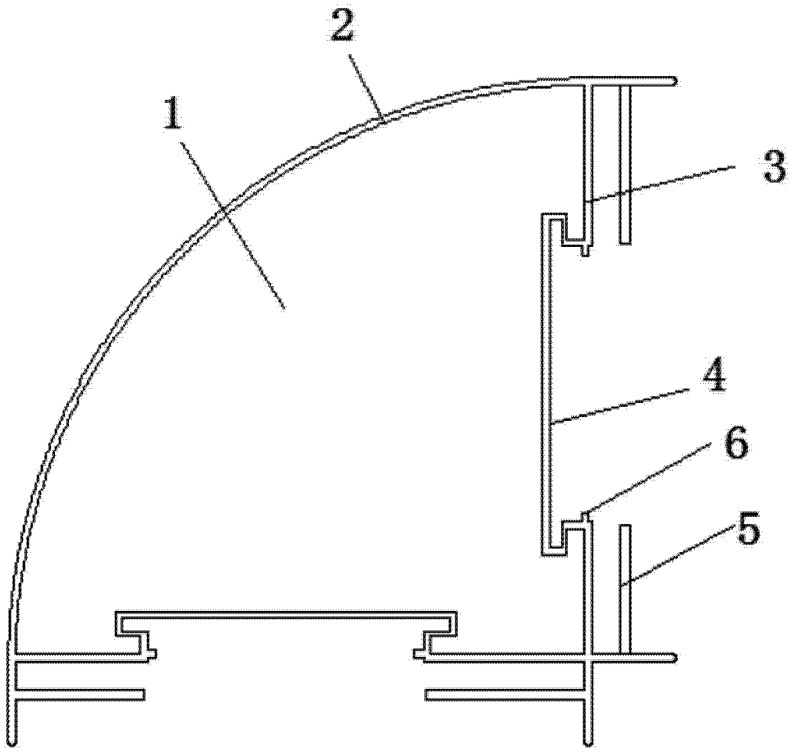

图 1