(19)中华人民共和国国家知识产权局

(12)实用新型专利

(10)授权公告号 CN 202858321 U
(45)授权公告日 2013.04.10

(21)申请号 201220443494.7

(22)申请日 2012.08.31

(73)专利权人 郑文栋
地址 250100 山东省济南市历城区董家镇843号济南市历城第二中学科技创新办公室

(72)发明人 郑文栋

(74)专利代理机构 济南诚智商标专利事务所有限公司 37105
代理人 王汝银

(51)Int.Cl.
*A47B 61/04*(2006.01)
*A47B 57/06*(2006.01)

权利要求书 1 页 说明书 1 页 附图 1 页

(54)实用新型名称

一种多功能鞋柜

(57)摘要

一种多功能鞋柜，属于家具，其结构包括柜体，所述的柜体为长方体设计，四周封闭，前端开口，柜体内部两侧设有多个固定块，柜体内自上而下分布有搁鞋板，搁鞋板两端置于固定块上，柜体的底部设有抽屉，所述的抽屉内部设有隔板，抽屉一端外侧设有拉手；柜体的上方设计有支撑板，支撑板的顶部安装有挂衣钩。本实用新型充分利用了鞋柜上方和下方的空间，将鞋柜、收纳盒、挂衣架设计为一体，搁鞋板可根据鞋子的高度进行调整，非常实用。

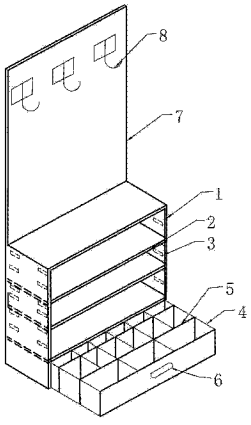


CN 202858321 U

1. 一种多功能鞋柜，包括柜体，所述的柜体为长方体设计，四周封闭，前端开口，其特征是，柜体内部两侧设有多个固定块，柜体内自上而下分布有搁鞋板，搁鞋板两端置于固定块上，柜体的底部设有抽屉，所述的抽屉内部设有隔板，抽屉一端外侧设有拉手；柜体的上方设计有支撑板，支撑板的顶部安装有挂衣钩。

# 一种多功能鞋柜

## 技术领域

[0001] 本实用新型涉及一种家具，具体地说是一种多功能鞋柜。

## 背景技术

[0002] 现在人们在家装时为了获得更大的使用空间，要求家具多功能化，多功能化的家具不但节省空间，而且还节省木料的应用，普通的鞋柜只能用来放置鞋子，功能单一，无法满足人们的更多需求。

## 实用新型内容

[0003] 本实用新型的目的在于提供一种多功能鞋柜，既可以当鞋柜使用，又可以当挂衣架使用，还可收纳多种小件物品，一物多用，节省空间。

[0004] 本实用新型解决其技术问题所采取的技术方案是：一种多功能鞋柜，其结构包括柜体，所述的柜体为长方体设计，四周封闭，前端开口，柜体内部两侧设有多个固定块，柜体内自上而下分布有搁鞋板，搁鞋板两端置于固定块上，柜体的底部设有抽屉，所述的抽屉内部设有隔板，抽屉一端外侧设有拉手；柜体的上方设计有支撑板，支撑板的顶部安装有挂衣钩。

[0005] 本实用新型的有益效果是：本实用新型充分利用了鞋柜上方和下方的空间，将鞋柜、收纳盒、挂衣架设计为一体，搁鞋板可根据鞋子的高度进行调整，非常实用。

## 附图说明

[0006] 图 1 为本实用新型的结构示意图。

[0007] 图中：1 柜体，2 搁鞋板，3 固定块，4 抽屉，5 隔板，6 拉手，7 支撑板，8 挂衣钩。

## 具体实施方式

[0008] 如图 1 所示。一种多功能鞋柜，包括柜体 1，所述的柜体 1 为长方体设计，四周封闭，前端开口，柜体 1 内部两侧设计有多个固定块 3，两侧的固定块 3 高度相对应，柜体 1 内自上而下分布有搁鞋板 2，搁鞋板 2 为可活动式设计，两端置于固定块 3 上，方便人们根据鞋子的高度调节搁鞋板 2 之间的距离，柜体 3 的底部设计有抽屉 4，抽屉 4 为收纳盒，内部设计有隔板 5，隔板 5 将抽屉 4 分隔成大小不同的多个区间，人们可将袜子、内衣等小件物品分类放置于内；抽屉 4 一端外侧设有拉手 6，柜体 1 的上方设计有支撑板 7，支撑板 7 的顶部安装有挂衣钩 8，可以挂衣服。

[0009] 该多功能鞋柜既实用又方便，如果靴或高度较高的鞋子放置不开时，取下搁鞋板 2 放至下一个固定块 3 上即可；鞋柜上方的挂衣钩 8 用来挂衣服；鞋柜下端的抽屉 4 可做为收纳盒使用，把袜子、内衣等小件物品根据其大小，找到大小相应的区间放置。

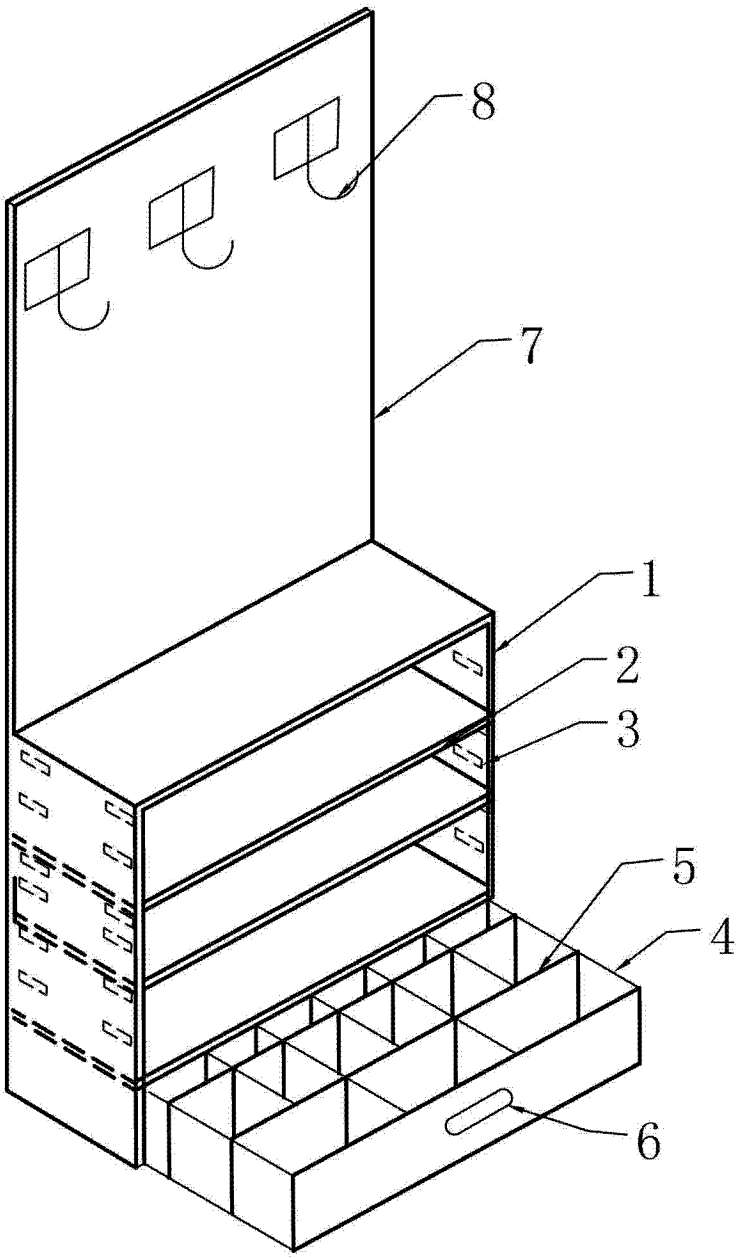


图 1