(19)国家知识产权局

(12)实用新型专利

(10)授权公告号 CN 219045028 U
(45)授权公告日 2023.05.19

(21)申请号 202222194374.4

(22)申请日 2022.08.20

(73)专利权人 杭州衣爱诚品服饰有限公司
地址 310051 浙江省杭州市滨江区西兴街道聚工路11号8幢1层107室

(72)发明人 李洪生

(74)专利代理机构 上海宏京知识产权代理事务所(普通合伙) 31297
专利代理师 孙路生

(51)Int.Cl.
D06B 3/10(2006.01)
D06B 23/20(2006.01)
C02F 1/28(2006.01)

权利要求书1页 说明书3页 附图2页

(54)实用新型名称

一种服装生产用染色装置

(57)摘要

本实用新型公开了一种服装生产用染色装置,包括底板,所述底板顶部的左侧固定连接有放置箱,所述放置箱两侧的顶部均固定连接有支撑块,所述支撑块的顶部固定连接有连接柱,所述连接柱的左侧固定安装有电机,所述电机的输出端固定连接有连接杆,所述连接杆的一侧固定连接有搅拌箱,所述搅拌箱的另一侧固定连接于连接杆的另一侧,所述底板顶部的右侧固定连接有过滤箱,所述过滤箱内腔的两侧均固定连接有固定块。本实用新型通过第一管道、水泵、第二管道和活性炭吸附板的设置,解决了现有的服装生产用染色装置无法对染色后的废水进行处理,直接排放后会对环境造成污染,无法满足使用者的需求,大大降低了装置实用性的问题。

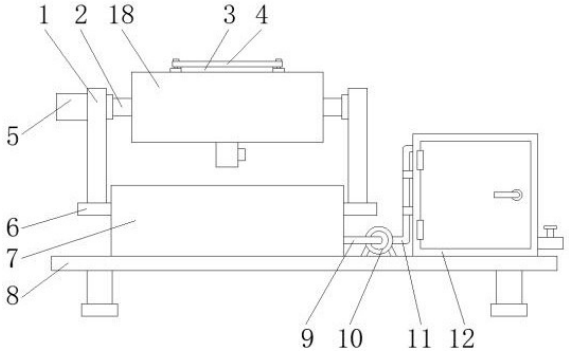

CN 219045028 U

1.一种服装生产用染色装置,包括底板(8),其特征在于:所述底板(8)顶部的左侧固定连接有放置箱(7),所述放置箱(7)两侧的顶部均固定连接有支撑块(6),所述支撑块(6)的顶部固定连接有连接柱(1),所述连接柱(1)的左侧固定安装有电机(5),所述电机(5)的输出端固定连接有连接杆(2),所述连接杆(2)的一侧固定连接有搅拌箱(18),所述搅拌箱(18)的另一侧固定连接于连接杆(2)的另一侧,所述底板(8)顶部的右侧固定连接有过滤箱(12),所述过滤箱(12)内腔的两侧均固定连接有固定块(17),所述固定块(17)的顶部固定连接有连接块(16),所述连接块(16)的一侧固定连接有活性炭吸附板(14),所述连接块(16)和固定块(17)之间通过螺栓(15)固定连接,所述底板(8)的顶部且位于过滤箱(12)的左侧通过支架固定安装有水泵(10),所述水泵(10)的输入端固定连接有第一管道(9),所述水泵(10)的输出端固定连接有第二管道(11),所述放置箱(7)内腔底部的右侧且位于第一管道(9)的左侧固定连接有隔离板(13)。

2.根据权利要求1所述的一种服装生产用染色装置,其特征在于:所述搅拌箱(18)的顶部固定连接有进料管(3),所述进料管(3)的顶部螺纹连接有密封盖(4)。

3.根据权利要求1所述的一种服装生产用染色装置,其特征在于:所述搅拌箱(18)的底部固定连接有导料管,且导料管的右侧固定安装有电磁阀门。

4.根据权利要求1所述的一种服装生产用染色装置,其特征在于:所述过滤箱(12)的表面通过合页活动连接有密封箱门,且密封箱门的表面固定连接有握把。

5.根据权利要求1所述的一种服装生产用染色装置,其特征在于:所述底板(8)底部的四周均固定连接有支撑柱,且支撑柱的底部固定连接有防滑垫。

6.根据权利要求1所述的一种服装生产用染色装置,其特征在于:所述过滤箱(12)右侧的底部固定连接有出料管,且出料管的底部设有阀门。

一种服装生产用染色装置

技术领域

[0001] 本实用新型涉及染色装置技术领域，具体为一种服装生产用染色装置。

背景技术

[0002] 服装，是衣服鞋装饰品等的总称，多指衣服，对社会来说，服装已经是遮体和装饰的生活必需品，不仅仅为穿，还是一个身份、一种生活态度和一个展示个人魅力的表现，现有的服装生产用染色装置无法对染色后的废水进行处理，直接排放后会对环境造成污染，无法满足使用者的需求，大大的降低了装置的实用性。

实用新型内容

[0003] 本实用新型的目的在于提供一种服装生产用染色装置，具备过滤的优点，解决了现有的服装生产用染色装置无法对染色后的废水进行处理，直接排放后会对环境造成污染，无法满足使用者的需求，大大降低了装置实用性的问题。

[0004] 为实现上述目的，本实用新型提供如下技术方案：一种服装生产用染色装置，包括底板，所述底板顶部的左侧固定连接有放置箱，所述放置箱两侧的顶部均固定连接有支撑块，所述支撑块的顶部固定连接有连接柱，所述连接柱的左侧固定安装有电机，所述电机的输出端固定连接有连接杆，所述连接杆的一侧固定连接有搅拌箱，所述搅拌箱的另一侧固定连接于连接杆的另一侧，所述底板顶部的右侧固定连接有过滤箱，所述过滤箱内腔的两侧均固定连接有固定块，所述固定块的顶部固定连接有连接块，所述连接块的一侧固定连接有活性炭吸附板，所述连接块和固定块之间通过螺栓固定连接，所述底板的顶部且位于过滤箱的左侧通过支架固定安装有水泵，所述水泵的输入端固定连接有第一管道，所述水泵的输出端固定连接有第二管道，所述放置箱内腔底部的右侧且位于第一管道的左侧固定连接有隔离板。

[0005] 优选的，所述搅拌箱的顶部固定连接有进料管，所述进料管的顶部螺纹连接有密封盖。

[0006] 优选的，所述搅拌箱的底部固定连接有导料管，且导料管的右侧固定安装有电磁阀门。

[0007] 优选的，所述过滤箱的表面通过合页活动连接有密封箱门，且密封箱门的表面固定连接有握把。

[0008] 优选的，所述底板底部的四周均固定连接有支撑柱，且支撑柱的底部固定连接有防滑垫。

[0009] 优选的，所述过滤箱右侧的底部固定连接有出料管，且出料管的底部设有阀门。

[0010] 与现有技术相比，本实用新型的有益效果如下：

[0011] 1、本实用新型通过第一管道、水泵、第二管道和活性炭吸附板的设置，解决了现有的服装生产用染色装置无法对染色后的废水进行处理，直接排放后会对环境造成污染，无法满足使用者的需求，大大降低了装置实用性的问题。

[0012] 2、本实用新型通过密封箱门的设置，对过滤箱的内腔进行清洁，大大提高了过滤箱内腔的洁净度，通过支撑柱和防滑垫的设置，达到了防滑的效果，大大提高了装置的稳定性。

附图说明

[0013] 图1为本实用新型结构示意图；

[0014] 图2为本实用新型放置箱剖视图；

[0015] 图3为本实用新型过滤箱剖视图。

[0016] 图中：1、连接柱；2、连接杆；3、进料管；4、密封盖；5、电机；6、支撑块；7、放置箱；8、底板；9、第一管道；10、水泵；11、第二管道；12、过滤箱；13、隔离板；14、活性炭吸附板；15、螺栓；16、连接块；17、固定块；18、搅拌箱。

具体实施方式

[0017] 下面将结合本实用新型实施例中的附图，对本实用新型实施例中的技术方案进行清楚、完整地描述，显然，所描述的实施例仅仅是本实用新型一部分实施例，而不是全部的实施例。基于本实用新型中的实施例，本领域普通技术人员在没有做出创造性劳动前提下所获得的所有其他实施例，都属于本实用新型保护的范围。

[0018] 请参阅图1-3，一种服装生产用染色装置，包括底板8，底板8顶部的左侧固定连接有放置箱7，放置箱7两侧的顶部均固定连接有支撑块6，支撑块6的顶部固定连接有连接柱1，连接柱1的左侧固定安装有电机5，电机5的输出端固定连接有连接杆2，连接杆2的一侧固定连接有搅拌箱18，搅拌箱18的另一侧固定连接于连接杆2的另一侧，底板8顶部的右侧固定连接有过滤箱12，过滤箱12内腔的两侧均固定连接有固定块17，固定块17的顶部固定连接有连接块16，连接块16的一侧固定连接有活性炭吸附板14，连接块16和固定块17之间通过螺栓15固定连接，底板8的顶部且位于过滤箱12的左侧通过支架固定安装有水泵10，水泵10的输入端固定连接有第一管道9，水泵10的输出端固定连接有第二管道11，放置箱7内腔底部的右侧且位于第一管道9的左侧固定连接有隔离板13。

[0019] 搅拌箱18的顶部固定连接有进料管3，进料管3的顶部螺纹连接有密封盖4。

[0020] 搅拌箱18的底部固定连接有导料管，且导料管的右侧固定安装有电磁阀门。

[0021] 过滤箱12的表面通过合页活动连接有密封箱门，且密封箱门的表面固定连接有握把，通过密封箱门的设置，对过滤箱12的内腔进行清洁，大大提高了过滤箱12内腔的洁净度。

[0022] 底板8底部的四周均固定连接有支撑柱，且支撑柱的底部固定连接有防滑垫，通过支撑柱和防滑垫的设置，达到了防滑的效果，大大提高了装置的稳定性。

[0023] 过滤箱12右侧的底部固定连接有出料管，且出料管的底部设有阀门

[0024] 使用时，首先使用者将适量的染料和清水通过进料管3倒入搅拌箱18的内腔，其次使用者通过外部控制器启动电机5进行工作，通过电机5带动连接杆2进行转动，通过连接杆2带动搅拌箱18进行转动，达到对染料均匀搅拌的目的，搅拌完成后，使用者通过外部控制器启动电磁阀门进行工作，使混合均匀后的染料通过导料管输送至放置箱7的内腔，然后将需要染色的布料放至放置箱7的内腔，染色完成后，使用者通过外部控制器启动水泵10进行

工作，通过水泵10在第一管道9和第二管道11的配合下将废水输送至过滤箱12的内腔，通过活性炭吸附板14对流入的废水进行过滤，使用者通过转动阀门将过滤后的废水通过出料管排出至指定的位置，最后将染色完成后的布料取出即可。

[0025] 尽管已经示出和描述了本实用新型的实施例，对于本领域的普通技术人员而言，可以理解在不脱离本实用新型的原理和精神的情况下可以对这些实施例进行多种变化、修改、替换和变型，本实用新型的范围由所附权利要求及其等同物限定。

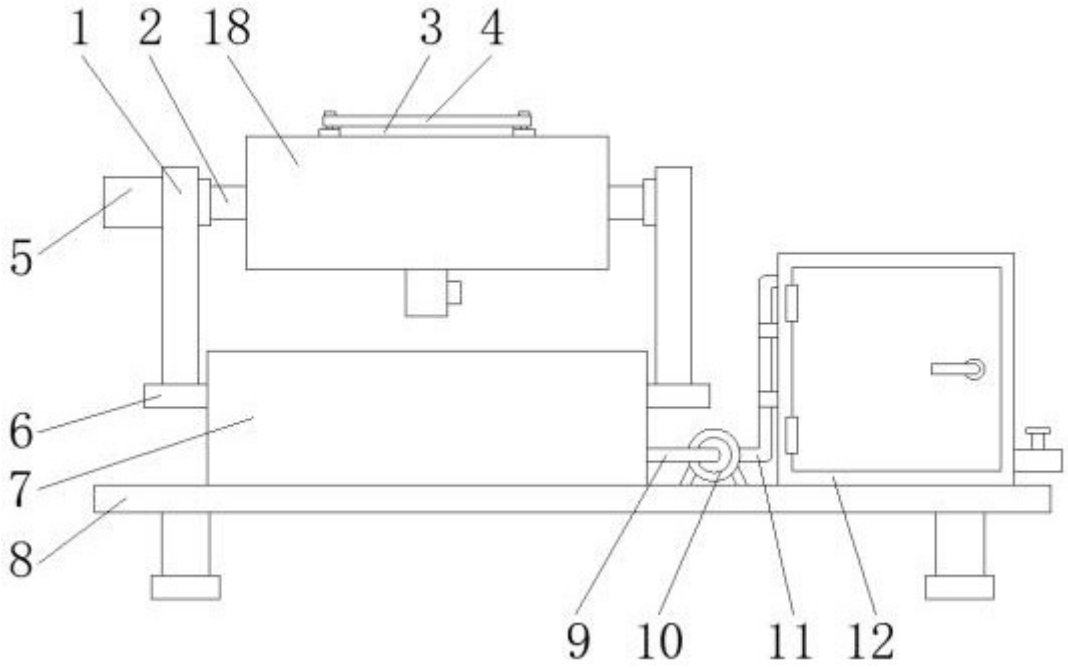

图1

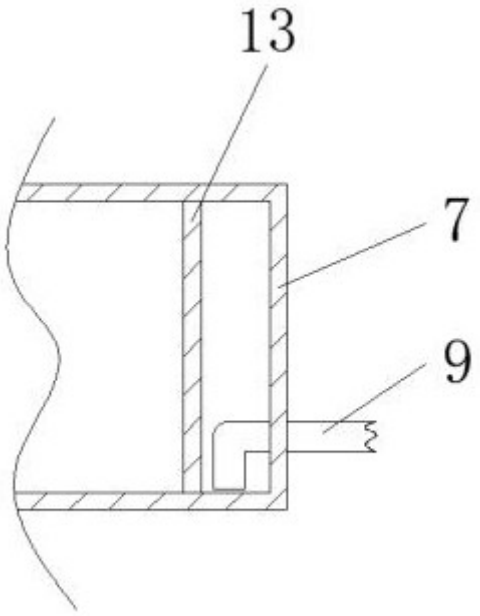

图2

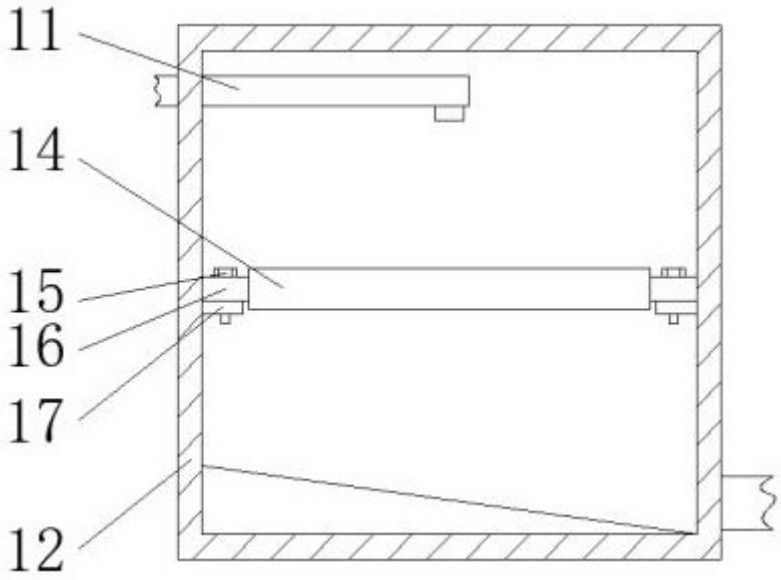

图3