(19)国家知识产权局

(12)实用新型专利

(10)授权公告号 CN 222026860 U
(45)授权公告日 2024.11.19

(21)申请号 202323660835.3

(22)申请日 2023.12.29

(73)专利权人 欧普(中山)智能科技有限公司
地址 528437 广东省中山市民众街道沿江村众安大道103号
专利权人 欧普照明股份有限公司

(72)发明人 黄华

(74)专利代理机构 苏州携智汇佳专利代理事务所(普通合伙) 32278
专利代理师 董艳奇

(51)Int.Cl.
F21V 21/002(2006.01)
F21V 23/06(2006.01)

权利要求书2页 说明书6页 附图9页

(54)实用新型名称

组合灯具

(57)摘要

本实用新型提供了一种组合灯具。组合灯具包括主灯和与主灯可拆卸连接的副灯,主灯包括主壳体和收容在主壳体内且相互并联的第一光电模组和连接母端,副灯包括第二光电模组和与第二光电模组电连接的连接公端,连接公端能够插入连接母端,使得第一光电模组与第二光电模组并联,副灯包括副绝缘壳,副绝缘壳的外侧壁上设有供连接公端活动的收容槽,连接公端的一端与副绝缘壳活动连接,使得连接公端能够从收容槽中伸出或缩回。本实用新型的组合灯具在主灯上设置连接母端,在副灯上设置连接公端,从而可以在主灯上增加或减少副灯,进而提高或降低空间内的亮度,降低了成本;通过在副灯上设置可以活动的连接公端,减小了副灯占用的空间。

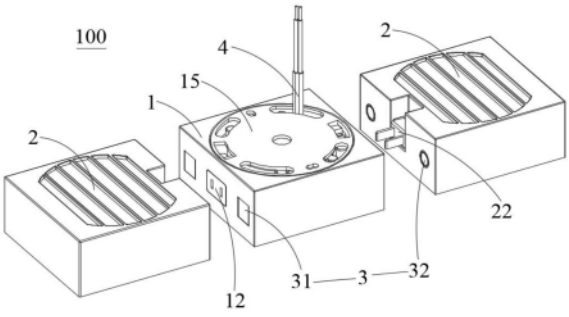

CN 222026860 U

1.一种组合灯具,其特征在于:包括主灯(1)和与所述主灯(1)可拆卸连接的副灯(2),所述主灯(1)包括主壳体(13)以及收容在所述主壳体(13)内的第一光电模组(11)和连接母端(12),所述第一光电模组(11)与所述连接母端(12)并联,所述副灯(2)包括第二光电模组(21)和与所述第二光电模组(21)电连接的连接公端(22),所述连接公端(22)配置为能够插入所述连接母端(12),使得所述第一光电模组(11)与所述第二光电模组(21)并联,所述副灯(2)包括副绝缘壳(23),所述副绝缘壳(23)的外侧壁上设有供所述连接公端(22)活动的收容槽(231),所述连接公端(22)的一端与所述副绝缘壳(23)活动连接,使得所述连接公端(22)能够从所述收容槽(231)中伸出或缩回。

2.根据权利要求1所述的组合灯具,其特征在于:所述副灯(2)包括导电件(24)和连接销(25),所述导电件(24)收容在所述副绝缘壳(23)内并与所述副绝缘壳(23)连接,所述导电件(24)远离所述第二光电模组(21)的一端通过所述连接销(25)与所述连接公端(22)活动连接,使所述连接公端(22)能够绕所述连接销(25)转动,以从所述收容槽(231)内向外伸出或缩回至所述收容槽(231)内。

3.根据权利要求2所述的组合灯具,其特征在于:所述连接公端(22)包括主体(221)和部分收容于所述主体(221)内的导电端子(224),所述主体(221)靠近所述导电件(24)的一端设有第二连接孔(223),所述导电端子(224)设有与所述第二连接孔(223)相对应的第一连接孔(225),所述导电件(24)设有与所述第二连接孔(223)相对应的第三连接孔(241),所述连接销(25)依次插入所述第三连接孔(241)、第二连接孔(223)和第一连接孔(225),以连接所述连接公端(22)和所述导电件(24)。

4.根据权利要求3所述的组合灯具,其特征在于:所述组合灯具(100)还包括固定件,所述副灯(2)还包括收容于所述副绝缘壳(23)内的压板(26),所述固定件穿过所述压板(26)和所述导电件(24)并与所述副绝缘壳(23)连接,以将所述主体(221)和所述导电件(24)限制于所述压板(26)和所述副绝缘壳(23)之间。

5.根据权利要求1所述的组合灯具,其特征在于:所述组合灯具(100)还包括连接组件(3),所述连接组件(3)至少部分设于所述副绝缘壳(23)上,所述连接组件(3)用于连接所述主灯(1)和所述副灯(2)。

6.根据权利要求5所述的组合灯具,其特征在于:所述连接组件(3)包括第一磁吸件(31)和第二磁吸件(32),所述第一磁吸件(31)与所述主灯(1)连接,所述第二磁吸件(32)与所述副灯(2)连接,使得所述主灯(1)与所述副灯(2)磁吸连接。

7.根据权利要求6所述的组合灯具,其特征在于:所述主壳体(13)上设有安装孔(131),所述第一磁吸件(31)的一端穿过所述安装孔(131),以与所述主壳体(13)连接;所述副绝缘壳(23)上设有穿孔(233),所述第二磁吸件(32)部分收容于所述穿孔(233),并与所述副绝缘壳(23)连接。

8.根据权利要求7所述的组合灯具,其特征在于:所述第二磁吸件(32)呈圆台体状,所述副灯(2)还包括收容于所述副绝缘壳(23)内并与所述副绝缘壳(23)连接的压板(26),所述第二磁吸件(32)的一端收容于所述穿孔(233)、另一端置于所述副绝缘壳(23)与所述压板(26)之间。

9.根据权利要求1所述的组合灯具,其特征在于:所述组合灯具(100)还包括线缆(4),所述线缆(4)与所述第一光电模组(11)电连接,以分别向所述第一光电模组(11)和所述第

二光电模组(21)供电。

10.根据权利要求1所述的组合灯具,其特征在于:所述连接母端(12)在所述主灯(1)上设有至少一个,且设于所述主灯(1)的侧壁上,所述连接公端(22)设于所述副灯(2)的侧壁上。

组合灯具

技术领域

[0001] 本实用新型涉及一种组合灯具,属于照明技术领域。

背景技术

[0002] 在传统的灯具中,灯具的不同功率范围对应了灯具不同的大小尺寸,即小功率灯具的尺寸较小,大功率灯具的尺寸则相对较大。在一个空间内安装完灯具后,该空间内的亮度无法改变,如果需要改变空间内的亮度,只能通过专业施工人员更换不同功率的灯具,或者对整个空间的电路进行重新布局,增加不同功率的灯具,更换步骤繁琐且成本很高。

[0003] 有鉴于此,确有必要提出一种组合灯具,以解决上述问题。

实用新型内容

[0004] 本实用新型的目的在于提供一种组合灯具,以解决更换灯具所带来的步骤繁琐且成本高的问题。

[0005] 为实现上述目的,本实用新型提供了一种组合灯具,包括主灯和与所述主灯可拆卸连接的副灯,所述主灯包括主壳体以及收容在所述主壳体内的第一光电模组和连接母端,所述第一光电模组与所述连接母端并联,所述副灯包括第二光电模组和与所述第二光电模组电连接的连接公端,所述连接公端配置为能够插入所述连接母端,使得所述第一光电模组与所述第二光电模组并联,所述副灯包括副绝缘壳,所述副绝缘壳的外侧壁上设有供所述连接公端活动的收容槽,所述连接公端的一端与所述副绝缘壳活动连接,使得所述连接公端能够从所述收容槽中伸出或缩回。

[0006] 作为本实用新型的进一步改进,所述副灯包括导电件和连接销,所述导电件收容在所述副绝缘壳内并与所述副绝缘壳连接,所述导电件远离所述第二光电模组的一端通过所述连接销与所述连接公端活动连接,使所述连接公端能够绕所述连接销转动,以从所述收容槽内向外伸出或缩回至所述收容槽内。

[0007] 作为本实用新型的进一步改进,所述连接公端包括主体和部分收容于所述主体内的导电端子,所述主体靠近所述导电件的一端设有第二连接孔,所述导电端子设有与所述第二连接孔相对应的第一连接孔,所述导电件设有与所述第二连接孔相对应的第三连接孔,所述连接销依次插入所述第三连接孔、第二连接孔和第一连接孔,以连接所述连接公端和所述导电件。

[0008] 作为本实用新型的进一步改进,所述组合灯具还包括固定件,所述副灯还包括收容于所述副绝缘壳内的压板,所述固定件穿过所述压板和所述导电件并与所述副绝缘壳连接,以将所述主体和所述导电件限制于所述压板和所述副绝缘壳之间。

[0009] 作为本实用新型的进一步改进,所述组合灯具还包括连接组件,所述连接组件至少部分设于所述副绝缘壳上,所述连接组件用于连接所述主灯和所述副灯。

[0010] 作为本实用新型的进一步改进,所述连接组件包括第一磁吸件和第二磁吸件,所述第一磁吸件与所述主灯连接,所述第二磁吸件与所述副灯连接,使得所述主灯与所述副

灯磁吸连接。

[0011] 作为本实用新型的进一步改进,所述主灯包括主壳体,所述主壳体上设有安装孔,所述第一磁吸件的一端穿过所述安装孔,以与所述主壳体连接;所述副绝缘壳上设有穿孔,所述第二磁吸件部分收容于所述穿孔,并与所述副绝缘壳连接。

[0012] 作为本实用新型的进一步改进,所述第二磁吸件呈圆台体状,所述副灯还包括收容于所述副绝缘板内并与所述副绝缘板连接的压板,所述第二磁吸件的一端收容于所述穿孔、另一端置于所述副绝缘壳与所述压板之间。

[0013] 作为本实用新型的进一步改进,所述组合灯具还包括线缆,所述线缆与所述第一光电模组电连接,以分别向所述第一光电模组和所述第二光电模组供电。

[0014] 作为本实用新型的进一步改进,所述连接母端在所述主灯上设有至少一个,且设于所述主灯的侧壁上,所述连接公端设于所述副灯的侧壁上。

[0015] 本实用新型的有益效果是:本实用新型的组合灯具在主灯上设置连接母端,在副灯上设置连接公端,从而可通过连接公端与连接母端的插接配合,在主灯上增加或减少副灯,进而提高或降低空间内的亮度,简化了改变空间亮度的步骤,同时降低了成本;此外,通过在副灯上设置可以活动的连接公端,减小了副灯占用的空间,同时提高了副灯的实用性。

附图说明

[0016] 图1是本实用新型优选实施例的组合灯具的立体示意图。

[0017] 图2是图1中组合灯具的剖视图。

[0018] 图3是图2中A部分的局部放大图。

[0019] 图4是图1中主灯的爆炸图。

[0020] 图5是图1中副灯的爆炸图。

[0021] 图6是图5中B部分的局部放大图。

[0022] 图7是图5中副灯另一角度的爆炸图。

[0023] 图8是图7中C部分的局部放大图。

[0024] 图9是图5中连接公端的立体示意图。

[0025] 图10是图1中副灯在第一状态下的立体示意图。

[0026] 图11是图1中副灯在第二状态下的立体示意图。

具体实施方式

[0027] 为了使本实用新型的目的、技术方案和优点更加清楚,下面结合附图和具体实施例对本实用新型进行详细描述。

[0028] 请参阅图1和图2所示,本实用新型揭示了一种组合灯具100,组合灯具100包括主灯1和与主灯1可拆卸连接的副灯2,通过在主灯1上增加或减少副灯2,进而改变空间内的亮度,以满足人们在不同环境中对亮度的需求。同时,主灯1和副灯2通过连接母端12和连接公端22连接,使得在主灯1上增加或减少副灯2变得简单便捷。

[0029] 结合图4和图5所示,主灯1包括主壳体13、主绝缘壳14、第一光电模组11、连接母端12、安装板15和主透光模组16,其中,主壳体13与安装板15的连接方式、主壳体13与主绝缘壳14的连接方式、主绝缘壳14与连接母端12的连接方式、主绝缘壳14与第一光电模组11的

连接方式、第一光电模组11与连接母端12的连接方式以及主绝缘壳14与主透光模组16的连接方式可以根据现有技术进行设置,此处不做限制。

[0030] 副灯2包括副壳体27、副绝缘壳23、第二光电模组21、连接公端22和副透光模组28,其中,副壳体27与副绝缘壳23的连接方式、副绝缘壳23与第二光电模组21的连接方式、第二光电模组21与连接公端22的连接方式以及副绝缘壳23与副透光模组28的连接方式可以根据现有技术进行设置,此处不做限制。

[0031] 本技术方案的主要改进点在于主灯1与副灯2的连接方式以及连接公端22与副绝缘壳23的连接方式,以下说明书将针对上述主要改进点进行描述。

[0032] 请参阅图1至图5所示,主灯1包括线缆4,主绝缘壳14和主壳体13上对应开设有过线孔(未图示),线缆4穿过过线孔与收容于主绝缘壳14内的第一光电模组11连接,线缆4将第一光电模组11与主灯1外的市电连接,通过市电为第一光电模组11供电,以驱动第一光电模组11向外射出光线。本技术方案中,市电即为220V交流电,当然,在其他技术方案中,主灯1也可以与380V交流电或者其他电压的直流电进行连接,只要能够驱动第一光电模组11向外射出光线即可,此处不做限制。

[0033] 主壳体13和主绝缘壳14上对应开设有供安装连接母端12的母端孔17,连接母端12包括母端端子121和插座面板123,插座面板123自主壳体13的外侧壁插入母端孔17内,且插座面板123插入母端孔17的部分与主绝缘壳14抵接,以连接插座面板123和主灯1。母端端子121收容在主绝缘壳14内,且一端与第一光电模组11并联,另一端与插座面板123对应设置。插座面板123上设有供连接公端22插入的插孔124,母端端子121远离第一光电模组11的一端设有插套122,插套122与插孔124对应设置,使得连接公端22穿过插孔124后能够准确的与插套122接触。

[0034] 副壳体27和副绝缘壳23上也对应开设有供安装连接公端22的公端孔29,连接公端22的一端穿过公端孔29伸入副绝缘壳23内与第二光电模组21连接、另一端自副壳体27向外伸出。

[0035] 当通过连接公端22和连接母端12在主灯1上增加副灯2时,连接公端22远离副壳体27的一端插入插孔124与插套122接触,使得第一光电模组11与第二光电模组21并联,进而在市电的驱动下,第一光电模组11和第二光电模组21能够同时工作,增加了组合灯具100的功率,提升了组合灯具100的出光量,进而提高空间内的亮度;同理,减少主灯1上连接的副灯2,能够降低空间内的亮度。

[0036] 具体的,当副灯2与主灯1连接时,第一光电模组11与第二光电模组21并联连接,线缆4分别向第一光电模组11和第二光电模组21供电,并使得第一光电模组11与第二光电模组21的电压相同,且均为第一光电模组11与第二光电模组21的额定电压,使得主灯1与副灯2能够正常工作,延长主灯1与副灯2的使用寿命。

[0037] 结合图9所示,需要说明的是,本实施例中,连接母端12为两孔插座,插孔124设有两个,母端端子121也设有两个,连接公端22为两脚插头,导电端子224设有两个,导电件24也设有两个,以分别传输正极电流和负极电流,使主灯1和副灯2之间形成电流回路,当然,在其他实施例中,连接母端12也可以为三孔插座,连接公端22也可以为三脚插头,相对应的,插孔124、母端端子121、导电端子224和导电件24均设有三个,此处不做限制。

[0038] 连接母端12在主灯1上设有至少一个,且设于主灯1的侧壁上,连接公端22在副灯2

上设有一个,且设于副灯2的侧壁上。具体的,主灯1的侧壁垂直于主灯1出光面,副灯2的侧壁垂直于副灯2的出光面。

[0039] 优选的,主灯1的外形呈长方体形,副灯2的外形也呈长方体形。当然,在其他实施例中,主灯1的外形可以根据实际情况进行设置,例如:圆柱形、多边形等,相对应的,副灯2的外形与主灯1的外形形成互补关系,能够实现主灯1和副灯2的外形贴合的目的即可,此处不做限制。

[0040] 本实施例中,连接母端12在主灯1侧壁上设有一个且设于侧壁的几何中心处,连接公端22在副灯2侧壁上仅设有一个且设于副灯2侧壁的几何中心处。当然,在其他实施例中,连接母端12可以在主灯1侧壁上设有多个,实现主灯1的同一侧壁与多个副灯2连接,此处不做限制。

[0041] 本实施例中,主灯1上设有两个连接母端12,且两个连接母端12分别设于主灯1相对的两侧壁,副灯2上仅设有一个连接公端22,即一个主灯1可以连接两个副灯2。当然,在其他实施例中,主灯1上可以设一个、三个、四个等其他数量的连接母端12,使得主灯1能够与多个副灯2连接,进一步提高组合灯具100的出光量,此处不做限制。

[0042] 请参阅图5、图6、图10和图11所示,副绝缘壳23的外侧壁上设有供连接公端22活动的收容槽231,连接公端22的一端与副绝缘壳23活动连接,并使得连接公端22能够从收容槽231中向外伸出,以与连接母端12连接,或者连接公端22能够缩回收容槽231内,以在不与连接母端12连接时,将连接公端22隐藏在副灯2内,减小副灯2的空间占用体积,便于收纳,提升了副灯2的外表美观程度,同时还对连接公端22具有保护作用。

[0043] 具体请参见图5和图6并结合图9所示,副灯2包括导电件24和连接销25,导电件24收容在副绝缘壳23内并与副绝缘壳23连接,导电件24的一端与第二光电模组21电性连接,另一端与连接公端22电性连接,以实现连接公端22和第二光电模组21之间的电路畅通。具体的,导电件24远离第二光电模组21的一端通过连接销25与连接公端22活动连接,并使得连接公端22能够绕连接销25转动。

[0044] 具体的,连接公端22包括主体221和部分收容于主体221内的导电端子224,主体221靠近导电件24的一端设有第二连接孔223,导电端子224设有与第二连接孔223相对应的第一连接孔225,导电件24设有与第二连接孔223相对应的第三连接孔241,连接销25依次插入第三连接孔241、第二连接孔223和第一连接孔225,以连接所述连接公端22和导电件24。优选的,连接销25为可以导电的铆钉或转轴,以实现导电端子224和导电件24之间的电流流通。

[0045] 本实施例中,连接销25一方面实现了连接公端22与副绝缘壳23的活动连接,另一方面实现了导电端子224与导电件24之间的电流流通,当然,在其他实施例中,连接销25可以由绝缘材质设置,此时,连接销25仅用于连接主体221和副绝缘壳23,导电端子224和导电件24之间可以设置线缆4进行导电,此处不做限制。

[0046] 主体221靠近第二光电模组21的一端还设有连接腔222,部分导电端子224收容在连接腔222内并与连接腔222的腔壁抵接,且第一连接孔225和第二连接孔223相对应,连接销25穿过第一连接孔225和第二连接孔223并伸入连接腔222内,便于连接销25连接导电端子224、主体221和导电件24。

[0047] 需要说明的是,导电端子224设有两个,分别与连接腔222相对的两侧壁抵接,导电

件24设有两个,分设于主体221的两侧,连接销25设有两个,分别连接一侧的导电端子224和导电件24。

[0048] 请参阅图7和图8所示,组合灯具100还包括固定件,副灯2还包括收容于副绝缘壳23内的压板26,固定件穿过压板26和导电件24并与副绝缘壳23连接,以将主体221和导电件24限制于压板26和副绝缘壳23之间。

[0049] 具体的,副绝缘壳23内设有抵接板235和抵接柱,抵接板235的设置方向与副绝缘壳23的侧壁平行,且抵接板235与副绝缘壳23的侧壁之间设有间隙236,抵接柱收容在该间隙236中,且位于连接公端22的两侧。导电件24上开设有固定孔242,导电件24能够与抵接柱抵接,并使得固定孔242与抵接柱对应设置。

[0050] 压板26呈长条状设置,且压板26上设有与抵接柱相对应的压柱261。压板26能够分别与抵接板235和副绝缘壳23的侧壁抵接,使得压板26能够遮盖连接公端22、导电件24和间隙236,避免灰尘、水汽进入间隙236,提高副绝缘壳23的密封效果。连接时,压板26与抵接板235抵接,并通过固定件穿过压柱261、固定孔242和抵接柱,以将导电件24、连接公端22限制在压板26和副绝缘板之间。优选的,固定件为螺钉。

[0051] 请参阅图5所示,收容槽231自副绝缘壳23的外侧壁向内凹陷形成,且收容槽231的形状和尺寸均与连接公端22的形状和尺寸相匹配,使得当连接公端22缩回收容槽231内时,能够完全收容在收容槽231内。收容槽231的一端通过公端孔29与副绝缘壳23的内部空间连通,使得连接公端22能够在收容槽231内绕连接销25转动。

[0052] 具体的,收容槽231内还设有凸台232,副壳体27上开设有避让槽271,避让槽271的设置位置与收容槽231的位置相对应,公端孔29与避让槽271连通,使得副绝缘壳23收容在副壳体27内时,连接公端22能够通过公端孔29伸入,并能够在避让槽271内转动。公端孔29的边缘与凸台232抵接,一方面限制了副绝缘壳23在副壳体27内的位置,另一方面使得避让槽271的内壁面平滑过渡,使得副灯2的外表美观。

[0053] 本实施例中,连接公端22以连接销25为轴进行转动,以实现连接公端22能够从收容槽231中向外伸出,或者将连接公端22收容在收容槽231内,当然,在其他实施例中,连接公端22也可以设置为收容槽231中向外呈直线滑出,或者从副绝缘壳23外向内呈直线缩回,副绝缘壳23内可以相应的设置弹性结构和卡扣结构,以实现在连接公端22伸出时能够保持伸出状态,缩回时能够保持缩回状态,或者相应的结构根据现有技术进行设置,只要能够实现连接公端22从副绝缘壳23向外伸出或收回至副绝缘壳23内的目的即可,此处不做限制。

[0054] 请参阅图1、图4和图5所示,组合灯具100还包括连接组件3,连接组件3至少部分设置在主壳体13和/或副绝缘壳23上,且设于连接公端22和/或连接母端12的旁侧,连接组件3用于连接主灯1和副灯2。具体的,当副灯2通过连接公端22和连接母端12与主灯1可拆卸连接时,通过连接组件3加强主灯1和副灯2的连接强度,避免副灯2和主灯1多次插拔后出现连接不稳定的情况。

[0055] 本实施例中,通过设置连接组件3加强主灯1与副灯2的连接强度,当然,在其他实施例中,也可以不设置连接组件3,通过提高连接母端12与连接公端22的连接强度,同样能够实现提高主灯1与副灯2的连接强度,此处不做限制。

[0056] 本实施例中,连接组件3设有两个,两个连接组件3分设于连接公端22和/或连接母端12的两侧,进一步提高主灯1和副灯2的连接稳定性,当然,在其他实施例中,连接组件3可

以设有一个、三个等其他数量，只要能够实现提高主灯1与副灯2的连接稳定性的目的即可，此处不做限制。

[0057] 连接组件3包括第一磁吸件31和第二磁吸件32，第一磁吸件31与主灯1连接，第二磁吸件32与副灯2连接，或者第一磁吸件31与副灯2连接，第二磁吸件32与主灯1连接，均能够使得主灯1与副灯2磁吸连接，提高主灯1与副灯2的连接稳定性。优选的，本实施例中第一磁吸件31为磁化体，如插针；第二磁吸件32为强磁体，如磁铁。当然，也可以将插针31也替换为磁铁32，使得主灯1与副灯2的连接强度更大，连接稳定性更佳。

[0058] 以插针31与主灯1连接，磁铁32与副灯2连接为例进行详细描述：主壳体13上设有安装孔131，插针31的一端穿过安装孔131，以与主壳体13连接；具体的，插针31包括磁吸部311和自磁吸部311相对的两侧向外延伸的两个连接部312，安装孔131设有两个，两个连接部312分别穿过两个安装孔131并与主壳体13卡接，且磁吸部311与主壳体13的外壁面贴合，以实现插针31与主壳体13的连接。优选的，主绝缘壳14的外壁面上设有凹陷，以避让连接部312。

[0059] 副绝缘壳23上设有穿孔233，磁铁32部分收容于穿孔233，并与副绝缘壳23连接。具体的，磁铁32呈圆台体状，磁铁32的一端收容于穿孔233、另一端置于副绝缘壳23与压板26之间的间隙236内，且收容在间隙236内的磁铁32的尺寸大于穿孔233的尺寸。优选的，副壳体27上设有磁吸孔272，磁吸孔272与穿孔233相对应设置，磁铁32远离压板26的一端穿过穿孔233并收容于磁吸孔272内，使得磁铁32与插针31的连接效果最佳的同时避免磁铁32从磁吸孔272中向外伸出，使得副灯2的外表美观。

[0060] 本实施例中，主灯1和副灯2通过插针31和磁铁32形成磁吸结构，提高主灯1和副灯2的连接稳定性，当然，在其他实施例中，连接组件3还可以为卡扣件，即在主壳体13和副壳体27上均设置凸楞，卡扣件的两端分别与凸楞抵接，提高主灯1与副灯2的连接稳定性；连接组件3还可以为螺钉，通过螺钉连接主灯1和副灯2，提高连接稳定性；连接组件3还可以为卡扣结构，即在主壳体13和副壳体27上分别设置卡槽和卡钩，通过卡槽和卡钩相配合，提高主灯1和副灯2的连接稳定性；还可以根据环境选择其他连接方式，只要能够实现提高主灯1和副灯2的连接稳定性的目的即可，此处不做限制。

[0061] 综上所述，本实用新型的组合灯具100在主灯1上设置连接母端12，在副灯2上设置连接公端22，通过连接公端22和连接母端12插接配合，从而可以在主灯1上增加或减少副灯2，进而提高或降低空间内的亮度，简化了改变空间亮度的步骤，同时降低了成本；此外，通过在副灯2上设置可以活动的连接公端22，减小了副灯2占用的空间，同时提高了副灯2的实用性；通过在主灯1和副灯2之间设置连接组件3，提高了主灯1和副灯2的连接稳定性；通过将连接组件3设置为磁吸结构，使得主灯1和副灯2易于拆卸和连接，进一步降低主灯1和副灯2的组装和拆卸成本。

[0062] 以上实施例仅用以说明本实用新型的技术方案而非限制，尽管参照较佳实施例对本实用新型进行了详细说明，本领域的普通技术人员应当理解，可以对本实用新型的技术方案进行修改或者等同替换，而不脱离本实用新型技术方案的精神和范围。

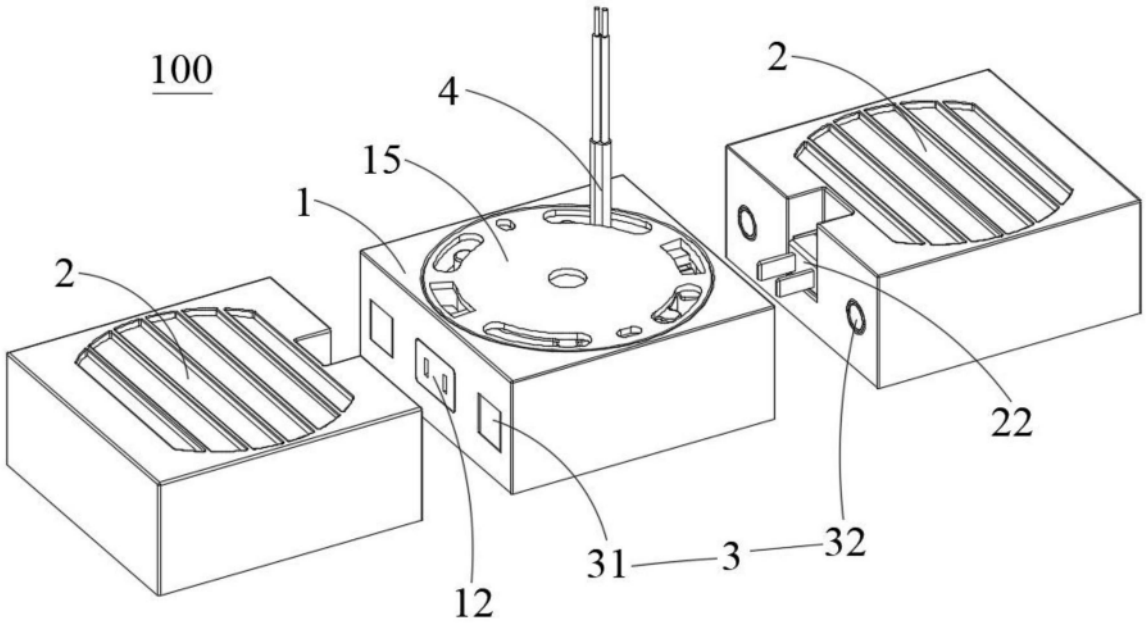
100
4
15
1
2
2
22
12
31
3
32

图1

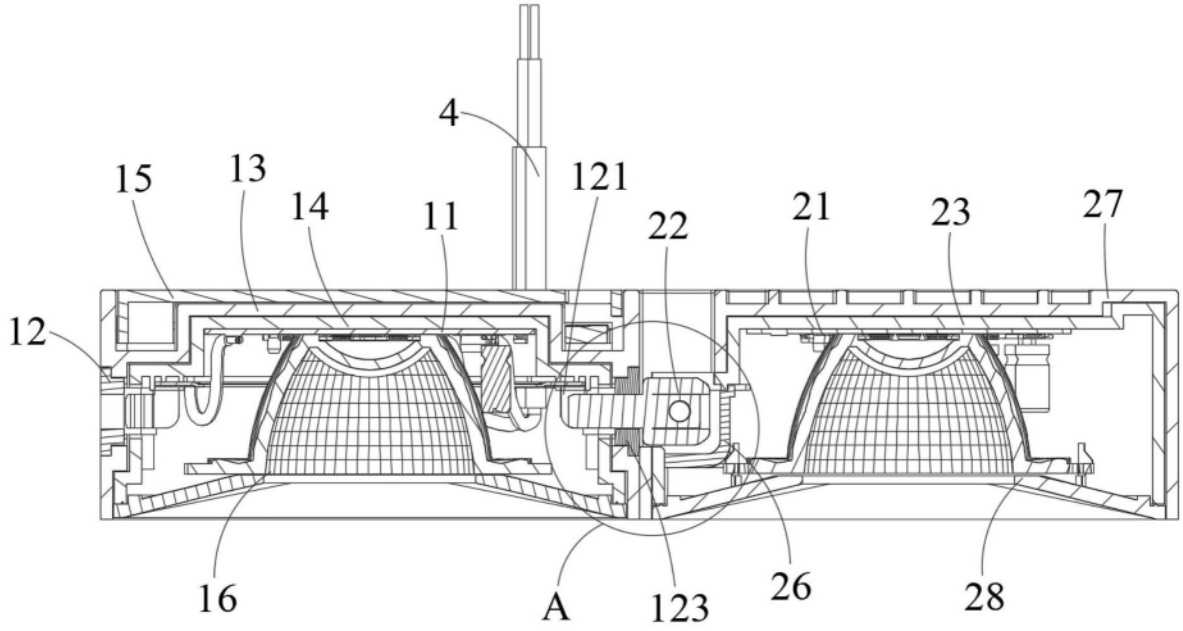
4
15
13
14
11
121
22
21
23
27
12
16
A
123
26
28

图2

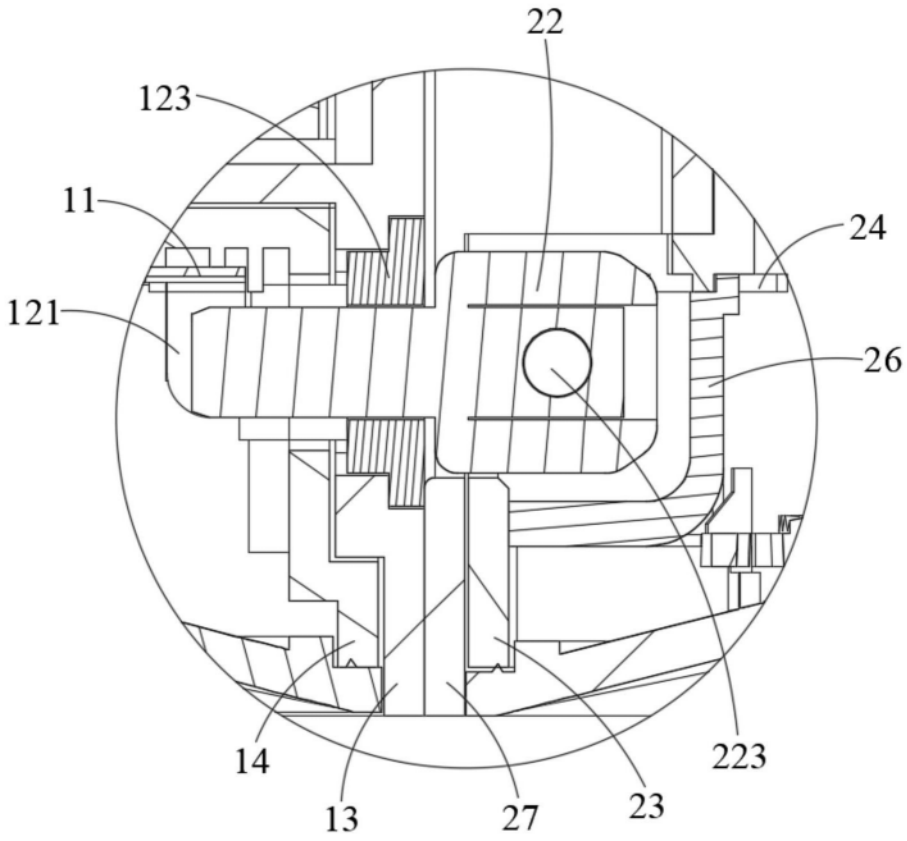

图3

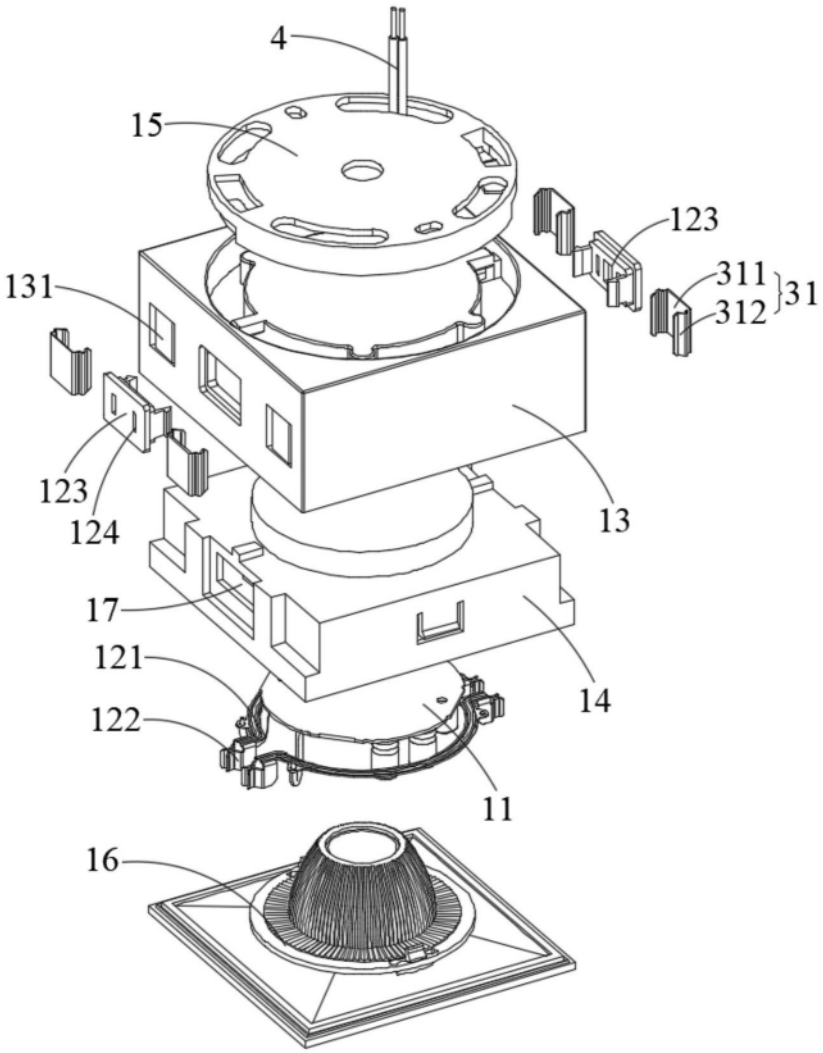

图4

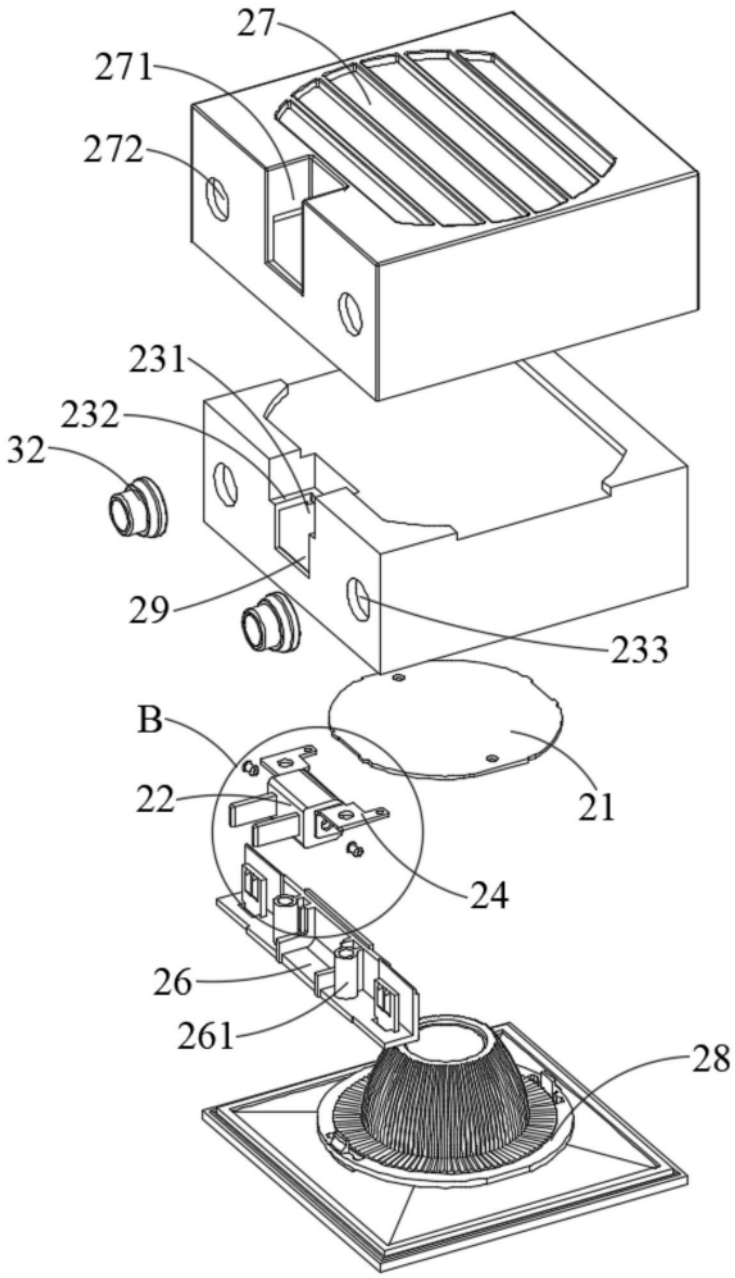

图5

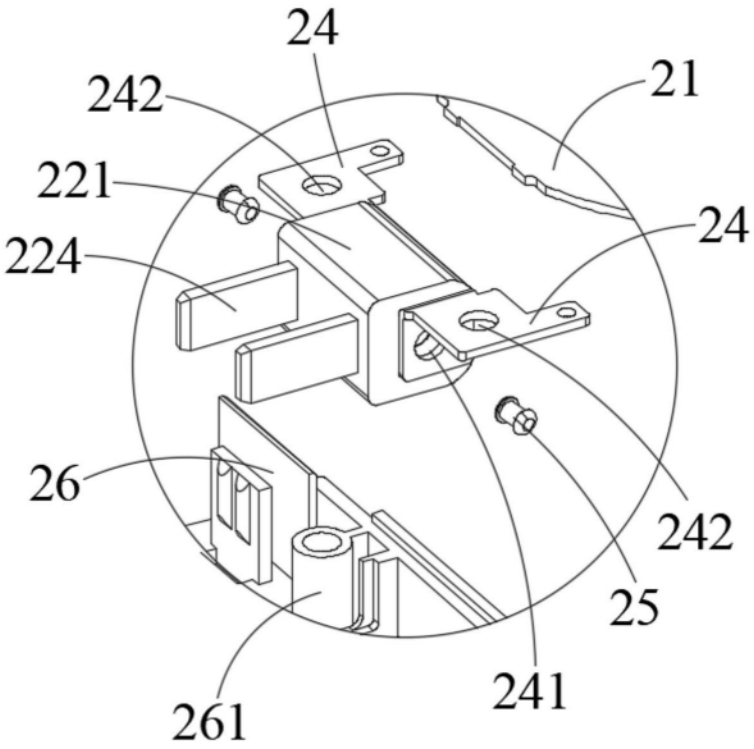

图6

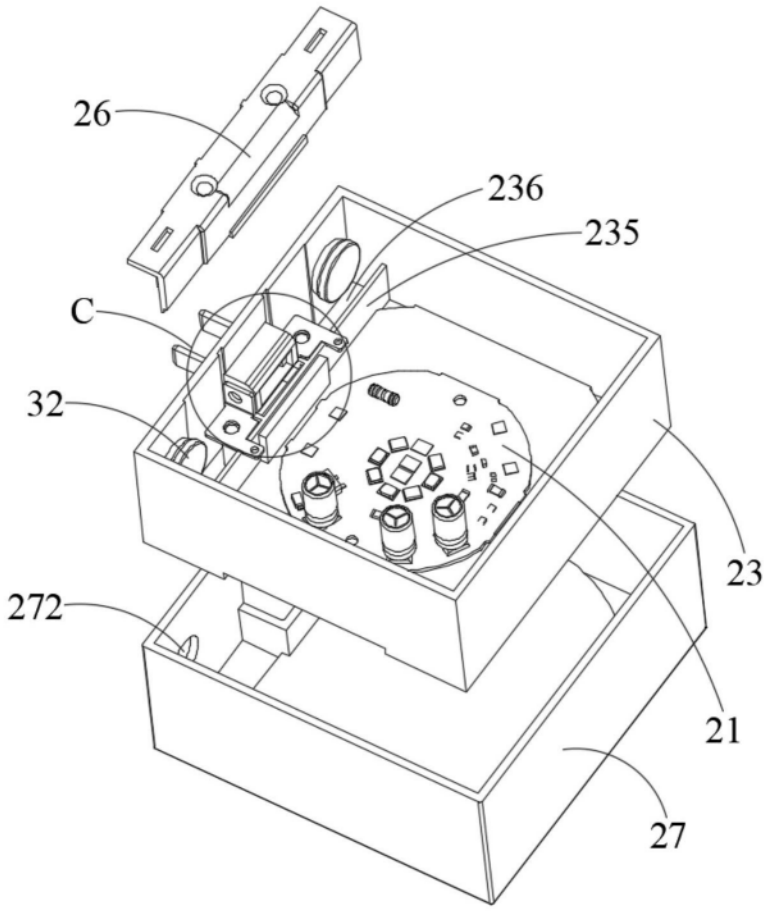

图7

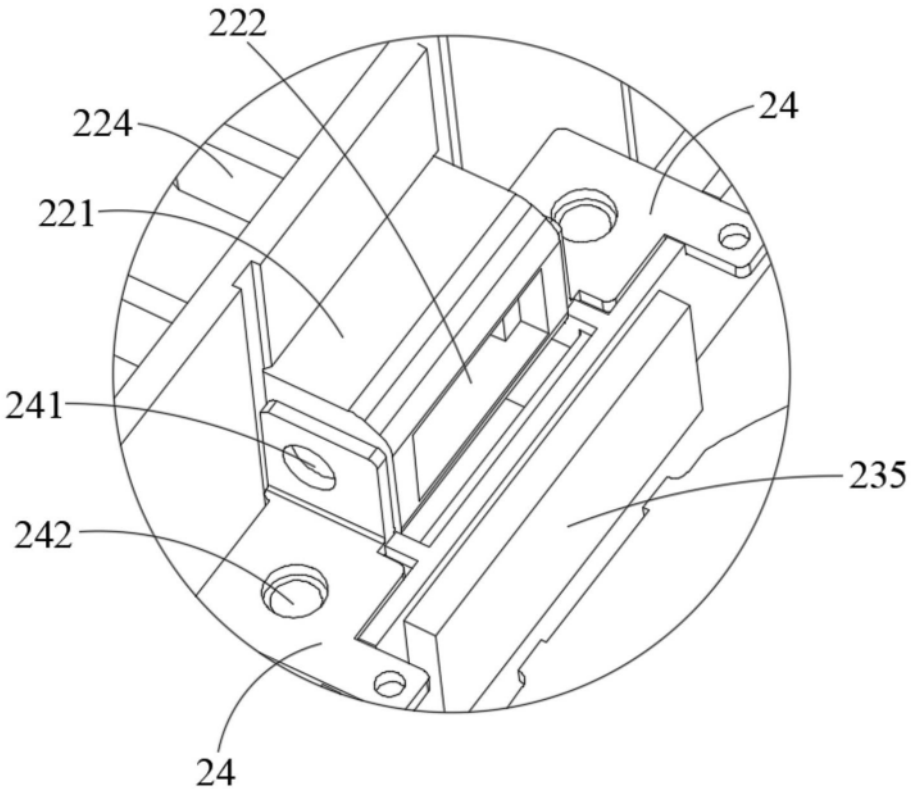

图8

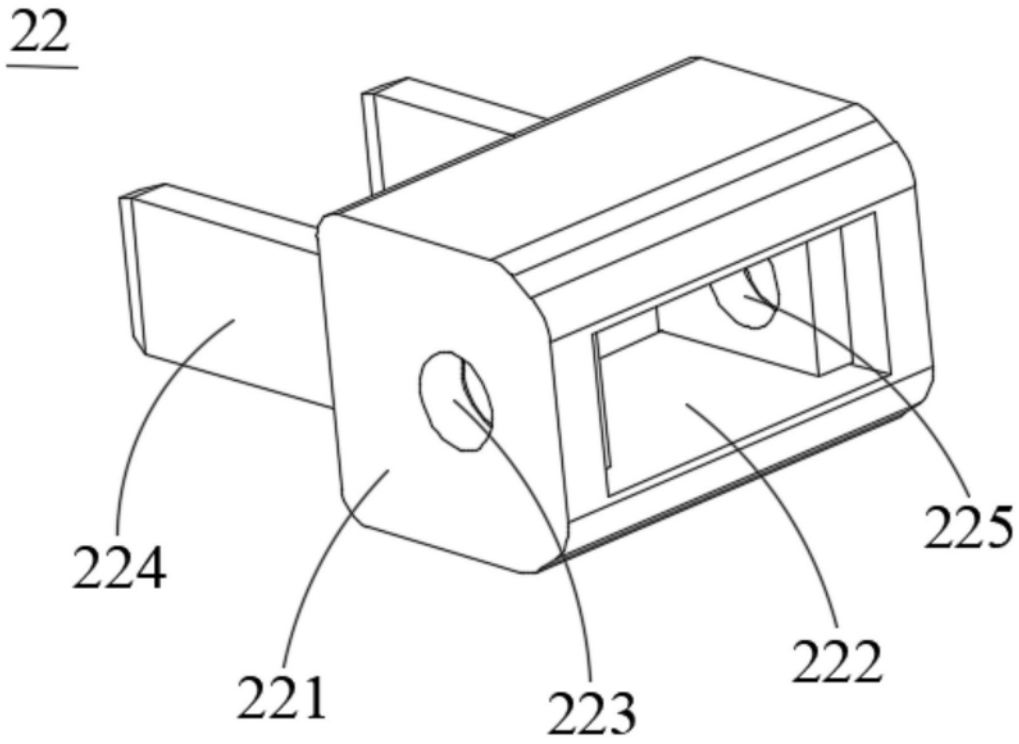

图9

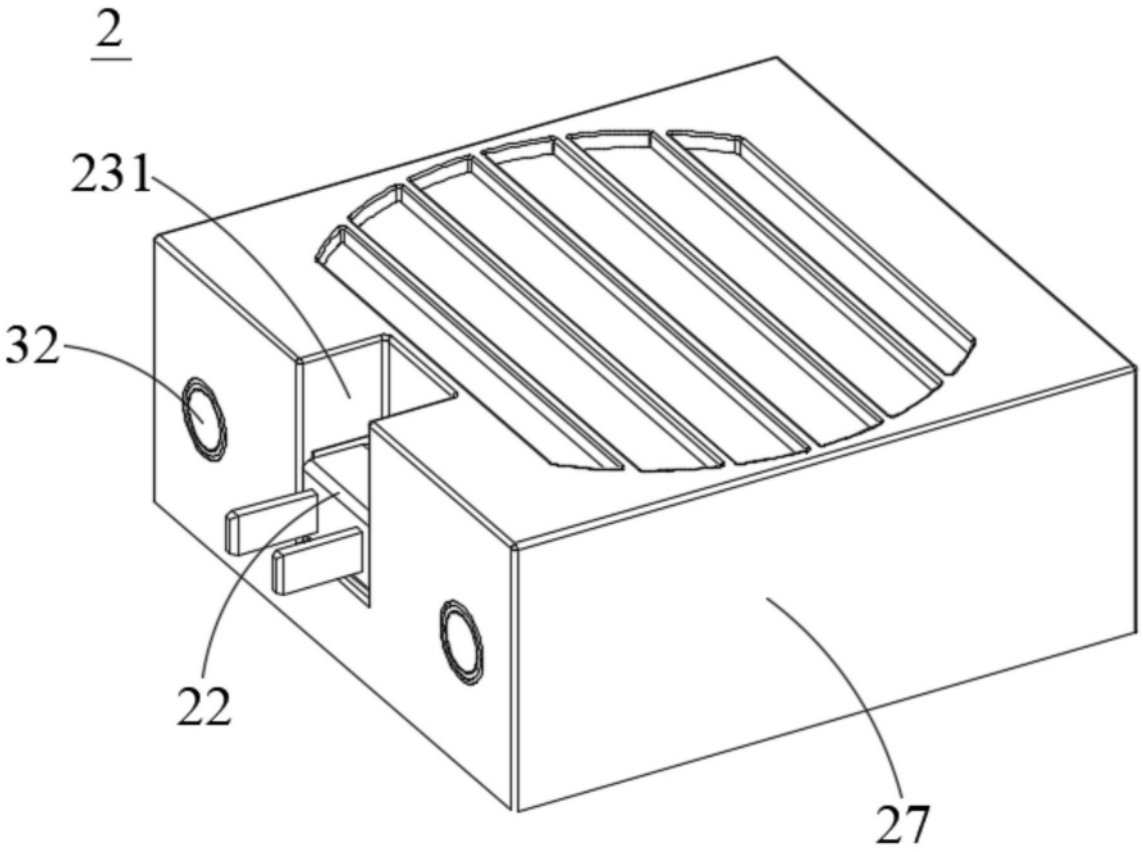

图10

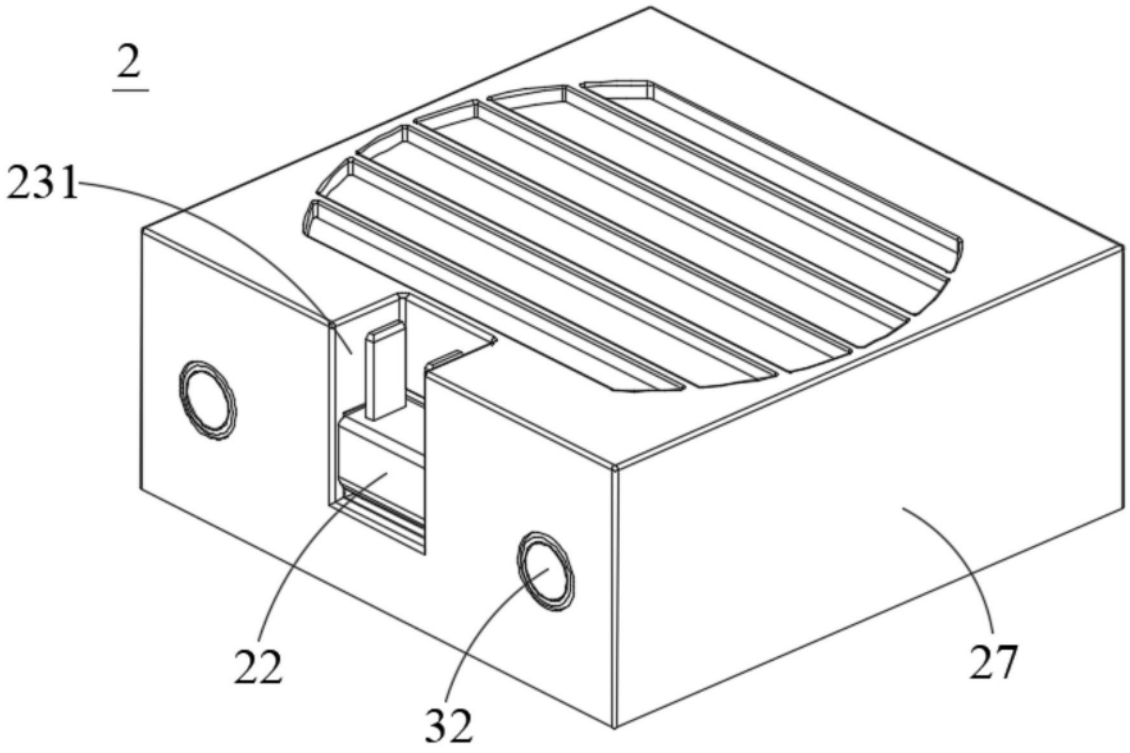

图11