(19)中华人民共和国国家知识产权局

(12)发明专利申请

(10)申请公布号 CN 102179276 A
(43)申请公布日 2011.09.14

(21)申请号 201110065896.8

(22)申请日 2011.03.18

(71)申请人 江苏鹏胜重工有限公司
地址 211700 江苏省淮安市盱眙县工业园区国槐大道江苏鹏胜重工有限公司

(72)发明人 李光耀 李术果 马荣飞

(74)专利代理机构 淮安市科翔专利商标事务所 32110
代理人 韩晓斌

(51)Int.Cl.
B02C 13/26(2006.01)
B02C 13/28(2006.01)

权利要求书 1 页 说明书 2 页 附图 2 页

(54)发明名称

反击破转子

(57)摘要

本发明公开了反击破转子，转子经轴套(2)安装在主轴(1)上，整体构成反击破转子，其特征在于：所述的转子由花盘(3)、破碎锤头(4)和反击板锤(6)组成，花盘(3)焊接在轴套(2)上，在花盘(3)的圆周边上开呈轴对称的一组板锤槽，在花盘(3)的圆周壁上开呈轴对称的一组销孔，破碎锤头(4)经销孔通过销轴(7)安装在花盘(3)上，反击板锤(6)经板锤槽通过反击板(5)平行安装在花盘(3)上。本发明的花盘上既有破碎锤头又有反击板锤，具有锤式破碎机和反击式破碎机的双重功效，破碎充分，生产效率高，节约能源，维修时间短，维修难度低。

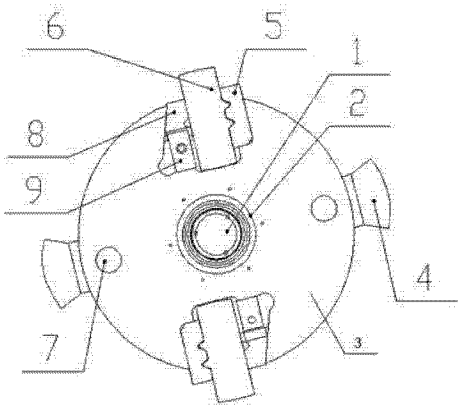

CN 102179276 A

1. 反击破转子，包括主轴（1）和转子，转子经轴套（2）安装在主轴（1）上，整体构成反击破转子，其特征在于：所述的转子由花盘（3）、破碎锤头（4）和反击板锤（6）组成，花盘（3）焊接在轴套（2）上，在花盘（3）的圆周边上开呈轴对称的一组板锤槽，在花盘（3）的圆周壁上开呈轴对称的一组销孔，破碎锤头（4）经销孔通过销轴（7）安装在花盘（3）上，反击板锤（6）经板锤槽通过反击板（5）平行安装在花盘（3）上。

2. 根据权利要求 1 所述的反击破转子，其特征在于：其中，反击板（5）经压紧块（8）和锁紧块（9）固定调节反击板锤（6）。

反击破转子

技术领域

[0001] 本发明涉及一种矿山破石机械装置中的主要结构－转子，具体涉及一种反击破转子。

背景技术

[0002] 当前，破碎机主要有锤式破碎机和反击式破碎机，锤式破碎机存在着破碎效率低、出石粒型差、破碎不均匀等问题，反击式破碎机存在着整机部件易磨损、整机寿命短、工效低、成本高等问题。

发明内容

[0003] 本发明的目的在于：提供一种反击式转子，该转子上既有破碎锤头也有反击板锤，充分破碎原料，出料粒型好，生产效率高，破碎比大，并能够节约能源。

[0004] 本发明的技术解决方案是：包括主轴和转子，转子经轴套安装在主轴上，整体构成反击破转子，其特征在于：所述的转子由花盘、破碎锤头和反击板锤组成，花盘焊接在轴套上，在花盘的圆周边上开呈轴对称的一组板锤槽，在花盘的圆周壁上开呈轴对称的一组销孔，破碎锤头经销孔通过销轴安装在花盘上，反击板锤经板锤槽通过反击板平行安装在花盘上。

[0005] 其中，反击板经压紧块和锁紧块固定调节反击板锤。

[0006] 安装时，主轴的两端经张紧套支撑安装在机壳上，转子经轴套安装在主轴上，主轴的一端安装带轮，带轮与电机联接，主轴的另一端安装平衡飞轮；工作时，破碎锤头对来料进行一次破碎，反击板锤与反击衬板配合对来料进行进一步破碎。

[0007] 本发明的花盘上既有破碎锤头又有反击板锤，具有锤式破碎机和反击式破碎机的双重功效，破碎充分，料粒粒型好，生产效率高，节约能源，维修时间短，维修难度低。

附图说明

[0008] 图 1 为本发明结构示意图。

[0009] 图 2 为图 1 的右视图。

[0010] 图中：1 主轴，2 轴套，3 花盘，4 破碎锤头，5 反击板，6 反击板锤，7 销轴，8 压紧块，9 锁紧块。

具体实施方式

[0011] 如图 1、2 所示，包括主轴 1 和转子，转子经轴套 2 安装在主轴 1 上，整体构成反击破转子，其特征在于：所述的转子由花盘 3、破碎锤头 4 和反击板锤 6 组成，花盘 3 焊接在轴套 2 上，在花盘 3 的圆周边上开呈轴对称的一组板锤槽，在花盘 3 的圆周壁上开呈轴对称的一组销孔，破碎锤头 4 经销孔通过销轴 7 安装在花盘 3 上，反击板锤 6 经板锤槽通过反击板 5 平行安装在花盘 3 上。

[0012] 其中，反击板 5 经压紧块 8 和锁紧块 9 固定调节反击板锤 6。

[0013] 安装时，主轴 1 的两端经张紧套支撑安装在机壳上，转子经轴套 2 安装在主轴 1 上，主轴 1 的一端安装带轮，带轮与电机联接，主轴 1 的另一端安装平衡飞轮；工作时，破碎锤头 4 对来料进行一次破碎，反击板锤 6 与反击衬板配合对来料进行进一步破碎。

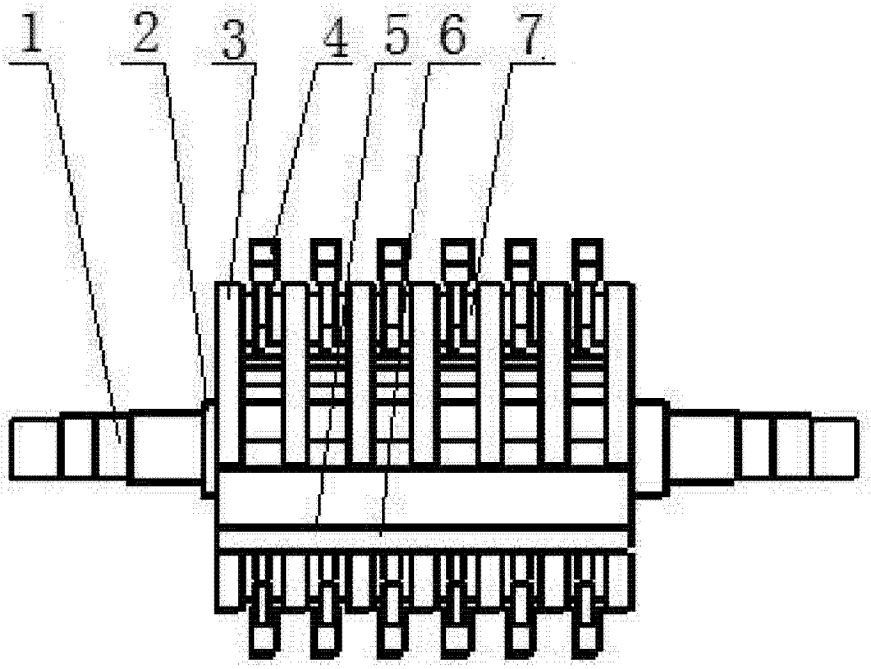

图 1

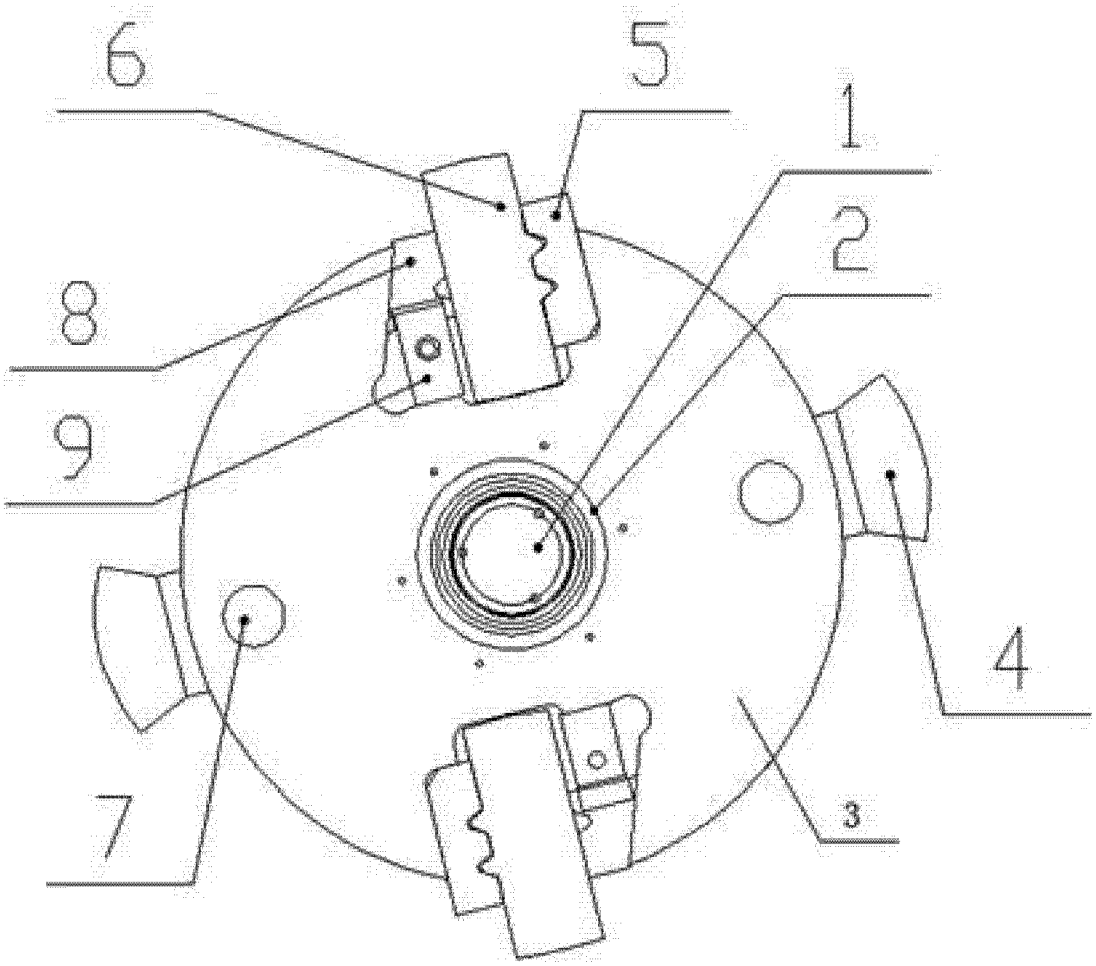

图 2