(19)中华人民共和国国家知识产权局

(12)实用新型专利

(10)授权公告号 CN 215023290 U
(45)授权公告日 2021.12.07

(21)申请号 202120631239.4

(22)申请日 2021.03.29

(73)专利权人 王道秀
地址 554300 贵州省铜仁市人民医院

(72)发明人 王道秀 高杰 何滔

(74)专利代理机构 贵阳中工知识产权代理事务所 52106
代理人 王蕊

(51)Int.Cl.
*A61M 1/00*(2006.01)

权利要求书1页 说明书3页 附图2页

(54)实用新型名称

一种重症医学临床用引流装置

(57)摘要

本实用新型公开了一种重症医学临床用引流装置，包括引流袋、负压球、定向管和穿刺针，所述引流袋通过第一导管与负压球连接，所述负压球通过第二导管与定向管连接，所述定向管的右端与穿刺针的左端固定连接，所述定向管的侧表面固定套接有外螺纹管，所述定向管的内部开设有单向槽，所述单向槽的内部活动连接有移动杆，所述移动杆的内部固定连接有导向球。该重症医学临床用引流装置，通过定向管、外螺纹管、单向槽、移动杆、导向球、连通槽、第一调节环和第二调节环之间的相互配合，达到了防止引流装置内部液体回流的效果，解决了现有引流装置在使用过程中，导出液可能会发生回流的问题。

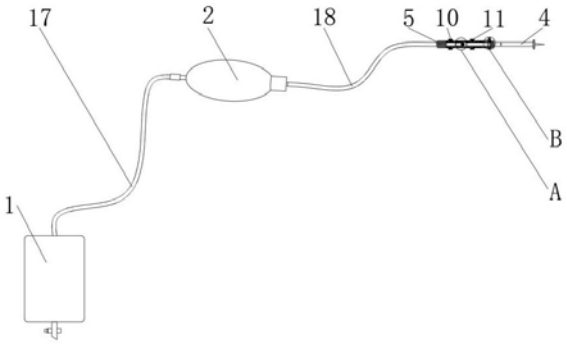


CN 215023290 U

1.一种重症医学临床用引流装置，包括引流袋(1)、负压球(2)、定向管(3)和穿刺针(4)，其特征在于：所述引流袋(1)通过第一导管(17)与负压球(2)连接，所述负压球(2)通过第二导管(18)与定向管(3)连接，所述定向管(3)的右端与穿刺针(4)的左端固定连接，所述定向管(3)的侧表面固定套接有外螺纹管(5)，所述定向管(3)的内部开设有单向槽(6)，所述单向槽(6)的内部活动连接有移动杆(7)，所述移动杆(7)的内部固定连接有导向球(8)，所述移动杆(7)的内部开设有空槽，所述空槽的内壁开设有连通槽(9)，所述外螺纹管(5)的侧表面螺纹连接有第一调节环(10)和第二调节环(11)，所述定向管(3)的内部固定连接有固定管(12)，所述固定管(12)的内部活动连接有转动杆(13)，所述转动杆(13)的内部开设有通孔(14)，所述定向管(3)的内部固定连接有注射管(15)，所述注射管(15)的顶端螺纹连接有密封盖(16)，所述外螺纹管(5)的前后两侧均开设有观察窗，所述观察窗的内壁固定连接有密封镜片(19)。

2.根据权利要求1所述的一种重症医学临床用引流装置，其特征在于：所述第一导管(17)的左端与引流袋(1)的进液口固定连接，所述第一导管(17)的右端与负压球(2)的排液口固定连接，所述第二导管(18)的左端与负压球(2)的进液口固定连接，所述第二导管(18)的右端与定向管(3)的左端固定连接。

3.根据权利要求1所述的一种重症医学临床用引流装置，其特征在于：所述第一调节环(10)的内部固定连接有第一环形磁铁，所述第二调节环(11)的内部固定连接有第二环形磁铁。

4.根据权利要求1所述的一种重症医学临床用引流装置，其特征在于：所述定向管(3)的内部与外螺纹管(5)的内部均开设有第一固定孔，所述固定管(12)的侧表面与第一固定孔的内部固定连接。

5.根据权利要求1所述的一种重症医学临床用引流装置，其特征在于：所述定向管(3)的内部与外螺纹管(5)的内部均开设有第二固定孔，所述注射管(15)的侧表面与第二固定孔的内部固定连接。

6.根据权利要求1所述的一种重症医学临床用引流装置，其特征在于：所述固定管(12)左右两侧的内壁均开设有连通孔，所述连通孔的内部与通孔(14)的内部连通。

# 一种重症医学临床用引流装置

## 技术领域

[0001] 本实用新型涉及医疗用具技术领域，具体为一种重症医学临床用引流装置。

## 背景技术

[0002] 引流装置由引流管、连接管和引流瓶等医疗设备共同组成，在使用引流装置前，需要先将引流管的一端插入人体内部，然后将病人体内的组织液和积水等液体引导出体外，这种引流装置的使用，对于疾病的治疗起着重要作用，但引流装置在使用过程中，从病人体内导出的液体有可能会发生回流现象，使引流管内的液体重新进入病人体内，这种情况可能会加重病人病情或影响病人的痊愈，所以需要研制一种具有防回流功能的引流装置，以保证病人的健康安全。

## 实用新型内容

[0003] (一)解决的技术问题

[0004] 针对现有技术的不足，本实用新型提供了一种重症医学临床用引流装置，具备防止引流装置内液体回流的优点，解决了现有引流装置在使用过程中，导出液可能会发生回流的问题。

[0005] (二)技术方案

[0006] 为实现上述目的，本实用新型提供如下技术方案：一种重症医学临床用引流装置，包括引流袋、负压球、定向管和穿刺针，所述引流袋通过第一导管与负压球连接，所述负压球通过第二导管与定向管连接，所述定向管的右端与穿刺针的左端固定连接，所述定向管的侧表面固定套接有外螺纹管，所述定向管的内部开设有单向槽，所述单向槽的内部活动连接有移动杆，所述移动杆的内部固定连接有导向球，所述移动杆的内部开设有空槽，所述空槽的内壁开设有连通槽，所述外螺纹管的侧表面螺纹连接有第一调节环和第二调节环，所述定向管的内部固定连接有固定管，所述固定管的内部活动连接有转动杆，所述转动杆的内部开设有通孔，所述定向管的内部固定连接有注射管，所述注射管的顶端螺纹连接有密封盖，所述外螺纹管的前后两侧均开设有观察窗，所述观察窗的内壁固定连接有密封镜片。

[0007] 优选的，所述第一导管的左端与引流袋的进液口固定连接，所述第一导管的右端与负压球的排液口固定连接，所述第二导管的左端与负压球的进液口固定连接，所述第二导管的右端与定向管的左端固定连接。

[0008] 优选的，所述第一调节环的内部固定连接有第一环形磁铁，所述第二调节环的内部固定连接有第二环形磁铁。

[0009] 优选的，所述定向管的内部与外螺纹管的内部均开设有第一固定孔，所述固定管的侧表面与第一固定孔的内部固定连接。

[0010] 优选的，所述定向管的内部与外螺纹管的内部均开设有第二固定孔，所述注射管的侧表面与第二固定孔的内部固定连接。

[0011] 优选的，所述固定管左右两侧的内壁均开设有连通孔，所述连通孔的内部与通孔的内部连通。

[0012] 与现有技术相比，本实用新型提供了一种重症医学临床用引流装置，具备以下有益效果：

[0013] 1、该重症医学临床用引流装置，通过定向管、外螺纹管、单向槽、移动杆、导向球、连通槽、第一调节环和第二调节环之间的相互配合，达到了防止引流装置内部液体回流的效果，解决了现有引流装置在使用过程中，导出液可能会发生回流的问题。

[0014] 2、该重症医学临床用引流装置，通过定位管、外螺纹管、固定管、转动杆、通孔、注射管和密封盖之间的相互配合，当单向槽内移动杆上的连通槽发生堵塞后，可以先转动转动杆，将定向管与穿刺针内部的通路隔断，然后再通过注射管向定向管内注入生理盐水，达到了便于对定向管内部进行冲洗的效果，解决了当移动杆内部的连通槽发生堵塞后，堵塞物不易清理的问题。

## 附图说明

[0015] 图1为本实用新型正视图；

[0016] 图2为本实用新型图1中A处放大图；

[0017] 图3为本实用新型图1中B处放大图；

[0018] 图4为本实用新型外螺纹管正视图。

[0019] 其中：1、引流袋；2、负压球；3、定向管；4、穿刺针；5、外螺纹管；6、单向槽；7、移动杆；8、导向球；9、连通槽；10、第一调节环；11、第二调节环；12、固定管；13、转动杆；14、通孔；15、注射管；16、密封盖；17、第一导管；18、第二导管；19、密封镜片。

## 具体实施方式

[0020] 下面将结合本实用新型实施例中的附图，对本实用新型实施例中的技术方案进行清楚、完整地描述，显然，所描述的实施例仅仅是本实用新型一部分实施例，而不是全部的实施例。基于本实用新型中的实施例，本领域普通技术人员在没有做出创造性劳动前提下所获得的所有其他实施例，都属于本实用新型保护的范围。

[0021] 请参阅图1-3，一种重症医学临床用引流装置，包括引流袋1、负压球2、定向管3和穿刺针4，引流袋1通过第一导管17与负压球2连接，引流袋1一般指的是在手术之后身体内部或局部渗血和积液等需要用管道引出，在引流管末端接的一个专门盛引流出来液体的透明塑料袋，负压球2通过第二导管18与定向管3连接，第一导管17的左端与引流袋1的进液口固定连接，第一导管17的右端与负压球2的排液口固定连接，第二导管18的左端与负压球2的进液口固定连接，第二导管18的右端与定向管3的左端固定连接，定向管3的右端与穿刺针4的左端固定连接，定向管3的侧表面固定套接有外螺纹管5，定向管3的内部开设有单向槽6，单向槽6的内部活动连接有移动杆7，移动杆7的材质为医用硅胶，移动杆7的内部固定连接有导向球8，导向球8为铁球，移动杆7的内部开设有固定孔，铁球位于固定孔的内部。

[0022] 移动杆7的内部开设有空槽，空槽的内壁开设有连通槽9，空槽内部通过连通槽9与单向槽6的内部连通，外螺纹管5的侧表面螺纹连接有第一调节环10和第二调节环11，第一调节环11位于移动杆7的左侧，第二调节环11位于移动杆7的右侧，第一调节环10的内部固

定连接有第一环形磁铁，第二调节环11的内部固定连接有第二环形磁铁，第一调节环10的内部开设有第一环形槽，第一环形磁铁位于第一环形槽的内部，第二调节环10的内部开设有第二环形槽，第二环形磁铁位于第二环形槽的内部，定向管3的内部固定连接有固定管12，定向管3的内部与外螺纹管5的内部均开设有第一固定孔，固定管12的侧表面与第一固定孔的内部固定连接，固定管12的内部活动连接有转动杆13，转动杆13的内部开设有通孔14，固定管12左右两侧的内壁均开设有连通孔，连通孔的内部与通孔14的内部连通，连通孔将通孔14的内部与定向管3的内部连通，定向管3的内部固定连接有注射管15，定向管3的内部与外螺纹管5的内部均开设有第二固定孔，注射管15的侧表面与第二固定孔的内部固定连接，注射管15的顶端螺纹连接有密封盖16，外螺纹管5的前后两侧均开设有观察窗，观察窗的内壁固定连接有密封镜片19。

[0023] 在使用时，先将第二导管18的右端和穿刺针4的左端分别与定向管3的左右两端连接，然后分别调整第一调节环10和第二调节环11的位置，因为第一调节环10和第二调节环11的内部固定有第一环形磁铁和第二环形磁铁，所以铁质的导向球8会受到磁铁的吸引，从而带动移动杆7移动，当将第一调节环10和第二调节环11移动至合适位置后，若此时病人体内的液体从穿刺针4流入定向管3后，液体会推动移动杆7向左移动，直至移动杆7的左端与单向槽6左侧的内壁抵持，此时液体会依次流经连通槽9和空槽，并最终通过第二导管18流入负压球2内，若第二导管18内的液体发生回流，导流液从第二导管18流入定向管3中，液体会推动移动杆7向右移动，直至移动杆7的右端与单向槽6右侧的内壁抵持，从而将单向槽6右侧通路阻塞，从而起到了防止导流液体回流入病人体内的效果，在这个过程中，第一环形磁铁、第二环形磁铁和导向球8之间的吸力起到了辅助移动杆7移动的作用，所以第一调节环10和第二调节环11的位置需要根据实际情况进行调节。

[0024] 尽管已经示出和描述了本实用新型的实施例，对于本领域的普通技术人员而言，可以理解在不脱离本实用新型的原理和精神的情况下可以对这些实施例进行多种变化、修改、替换和变型，本实用新型的范围由所附权利要求及其等同物限定。

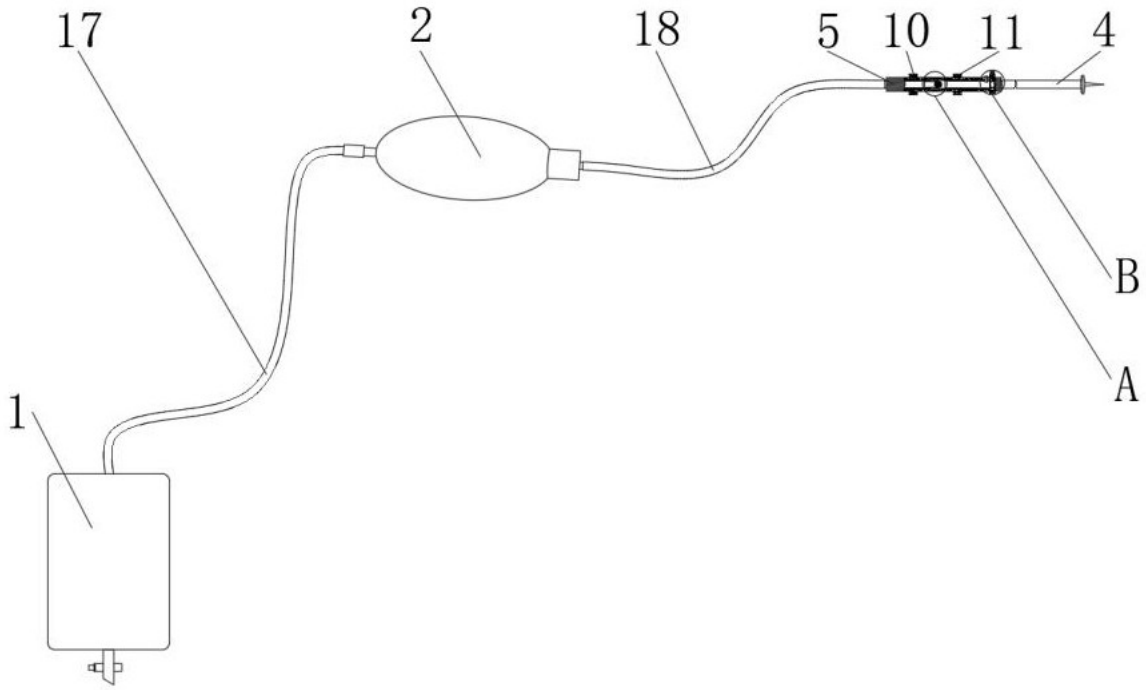


图1

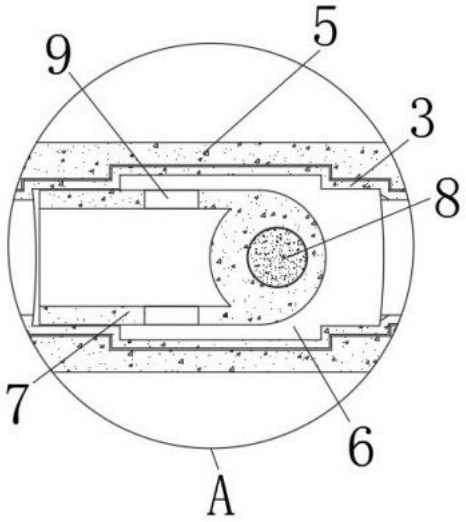


图2

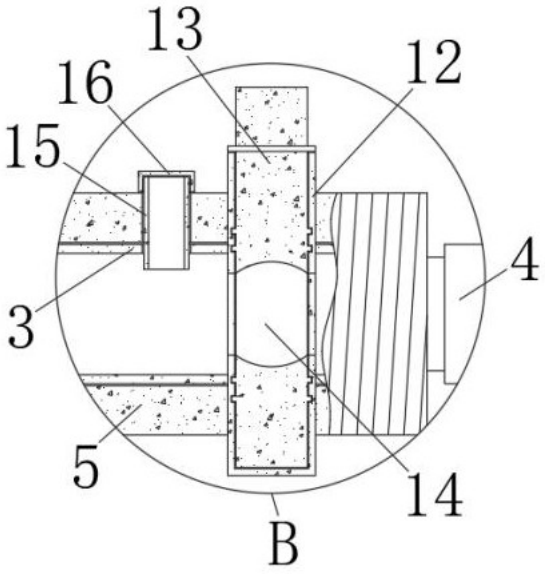


图3

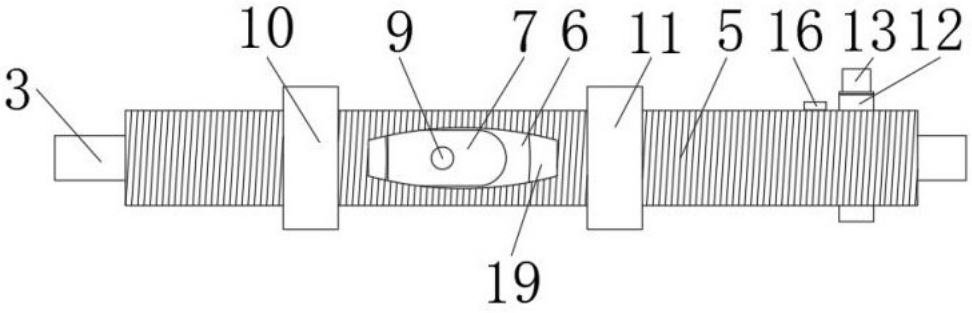


图4