(19)中华人民共和国国家知识产权局

(12)实用新型专利

(10)授权公告号 CN 204250614 U
(45)授权公告日 2015.04.08

(21)申请号 201420655929.3

(22)申请日 2014.11.05

(73)专利权人 美的集团武汉制冷设备有限公司
地址 430100 湖北省武汉市武汉经济技术开发区 40MD

(72)发明人 贺志 肖肖 朱森旺 胡凤

(74)专利代理机构 北京友联知识产权代理事务所(普通合伙) 11343
代理人 梁朝玉 尚志峰

(51)Int.Cl.
B65D 65/40(2006.01)
B32B 29/00(2006.01)

权利要求书1页 说明书4页 附图2页

(54)实用新型名称

用于空调室外机的包装纸板和空调室外机的包装底托

(57)摘要

本实用新型提供了一种用于空调室外机的包装纸板和空调室外机的包装底托，其中，用于空调室外机的包装纸板包括基层和塑料薄膜层，基层包括多层叠加的纸板，塑料薄膜层热压复合在基层的外表面。本实用新型提供的用于空调室外机的包装纸板，基层由多层纸板叠加而成，使基层具有一定厚度，大大增加了包装纸板的使用强度，在基层的外表面热压复合塑料薄膜层，使得包装纸板的外观平整光滑，更加美观，并具有防污、耐折、防水防潮、不易破损等优点，从而有效地解决了现有技术使用的包装纸板因长期外露，受潮湿天气的运输环境的影响，导致包装纸板的保护能力下降，影响产品质量的问题，进而保证了产品的品质。

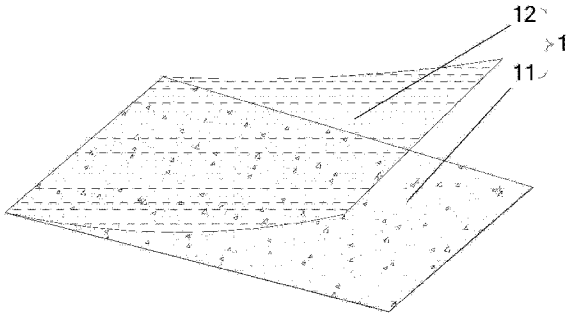

CN 204250614 U

1. 一种用于空调室外机的包装纸板，其特征在于，包括：

基层，所述基层包括多层叠加的纸板；和

塑料薄膜层，所述塑料薄膜层热压复合在所述基层的外表面。

2. 根据权利要求 1 所述的用于空调室外机的包装纸板，其特征在于，

所述基层的厚度大于等于 1.2mm。

3. 根据权利要求 2 所述的用于空调室外机的包装纸板，其特征在于，

所述塑料薄膜层的厚度大于等于 0.018mm。

4. 根据权利要求 1 至 3 中任一项所述的用于空调室外机的包装纸板，其特征在于，

所述塑料薄膜层为双向拉伸聚丙烯塑料薄膜层。

5. 根据权利要求 4 所述的用于空调室外机的包装纸板，其特征在于，

多层叠加的所述纸板通过胶粘成一体式结构。

6. 根据权利要求 5 所述的用于空调室外机的包装纸板，其特征在于，

每一层所述纸板均为全木浆牛卡纸。

7. 一种空调室外机的包装底托，其特征在于，包括：

护角，所述护角为一面开口的矩形盒体；和

如权利要求 1 至 6 中任一项所述的用于空调室外机的包装纸板，所述包装纸板沿所述盒体的长度方向安装在所述盒体的底面上。

8. 根据权利要求 7 所述的空调室外机的包装底托，其特征在于，

所述护角为纸护角。

9. 根据权利要求 8 所述的空调室外机的包装底托，其特征在于，

所述包装纸板通过封箱钉固定在所述盒体上。

10. 根据权利要求 7 至 9 中任一项所述的空调室外机的包装底托，其特征在于，

所述包装纸板的两端延伸至所述盒体的侧壁上。

用于空调室外机的包装纸板和空调室外机的包装底托

技术领域

[0001] 本实用新型涉及包装技术领域，更具体而言，涉及一种用于空调室外机的包装纸板和空调室外机的包装底托。

背景技术

[0002] 目前空调室外机包装底板的种类繁多，包括使用瓦楞纸板、钙塑板、复合纸板等材料构成，钙塑板成本极高，瓦楞纸板和复合纸板耐破性、防水防潮性能较差，经过潮湿天气运输，空调室外机包装底板纸容易破损。

实用新型内容

[0003] 本实用新型旨在至少解决现有技术中存在的技术问题之一。

[0004] 为此，本实用新型的一个目的在于，提供一种既耐破，又防水防潮的用于空调室外机的包装纸板。

[0005] 本实用新型的另一个目的在于，提供一种由上述用于空调室外机的包装纸板制成的空调室外机的包装底托。

[0006] 为实现上述目的，本实用新型第一方面的实施例提供了一种用于空调室外机的包装纸板，包括：基层，所述基层包括多层叠加的纸板；和塑料薄膜层，所述塑料薄膜层热压复合在所述基层的外表面。

[0007] 本实用新型提供的用于空调室外机的包装纸板，表面更加平滑光亮，并具有防污、耐折、耐破、抗拉伸性好的优点，大大提高了包装纸板的防水防潮性能以及在使用过程中的安全性，具体来说，基层由多层纸板叠加而成，使基层具有一定厚度，大大增加了包装纸板的强度，在基层的外表面热压复合塑料薄膜层，使得包装纸板的外观平整光滑，更加美观，并具有防污、耐折、防水防潮、不易破损等优点，从而有效地解决了现有技术使用的包装纸板因长期外露，受潮湿天气的运输环境的影响，导致包装纸板的保护能力下降，影响产品质量的问题，进而保证了产品的品质。

[0008] 另外，根据本实用新型上述实施例提供的用于空调室外机的包装纸板，还具有如下附加技术特征：

[0009] 根据本实用新型的一个实施例，所述基层的厚度大于等于 1.2mm。

[0010] 根据本实用新型的一个实施例，所述塑料薄膜层的厚度大于等于 0.018mm。

[0011] 根据本实用新型的一个实施例，所述塑料薄膜层为双向拉伸聚丙烯塑料薄膜层。

[0012] 根据本实用新型的一个实施例，多层叠加的所述纸板通过胶粘成一体式结构。

[0013] 根据本实用新型的一个实施例，每一层所述纸板均为全木浆牛卡纸。

[0014] 本实用新型第二方面的实施例提供了一种空调室外机的包装底托，包括：护角，所述护角为一面开口的矩形盒体；和如权利要求 1 至 6 中任一项所述的用于空调室外机的包装纸板，所述包装纸板沿所述盒体的长度方向安装在所述盒体的底面上。

[0015] 本实用新型提供的空调室外机的包装底托包括上述第一方面实施例提供的用于

空调室外机的包装纸板，因此，该空调室外机的包装底托具有上述用于空调室外机的包装纸板的全部优点，在此不再赘述；另外，由于包装纸板的表面比较平滑光亮，且具有一定厚度，不易形成与空调室外机相适配的形状，所以通过设置的护角将包装纸板固定成需要的形状，从而有效地保证了空调室外机的品质。

[0016] 根据本实用新型的一个实施例，所述护角为纸护角。

[0017] 根据本实用新型的一个实施例，所述纸护角通过封箱钉固定在所述盒体上。

[0018] 根据本实用新型的一个实施例，所述包装纸板的两端延伸至所述盒体的侧壁上。

[0019] 本实用新型的附加方面和优点将在下面的描述部分中变得明显，或通过本实用新型的实践了解到。

附图说明

[0020] 本实用新型的上述和 / 或附加的方面和优点从结合下面附图对实施例的描述中将变得明显和容易理解，其中：

[0021] 图 1 是根据本实用新型一个实施例所述的空调室外机的包装纸板的分解结构示意图；

[0022] 图 2 是根据本实用新型一个实施例所述的空调室外机的包装底托的结构示意图

[0023] 图 3 是图 2 中 A-A 向剖视放大结构示意图；

[0024] 图 4 是图 2 中 B-B 向剖视放大结构示意图。

[0025] 其中，图 1 至图 4 中附图标记与部件名称之间的对应关系为：

[0026] 1 用于空调室外机的包装纸板，11 基层，12 塑料薄膜层，2 空调室外机的包装底托，21 护角，22 封箱钉。

具体实施方式

[0027] 为了能够更清楚地理解本实用新型的上述目的、特征和优点，下面结合附图和具体实施方式对本实用新型进行进一步的详细描述。需要说明的是，在不冲突的情况下，本申请的实施例及实施例中的特征可以相互组合。

[0028] 在下面的描述中阐述了很多具体细节以便于充分理解本实用新型，但是，本实用新型还可以采用其他不同于在此描述的方式来实施，因此，本实用新型的保护范围并不受下面公开的具体实施例的限制。

[0029] 下面参照附图 1 和附图 2 描述根据本实用新型一些实施例提供的用于空调室外机的包装纸板和空调室外及的包装底托。

[0030] 如图 1 所示，本实用新型一些实施例提供的用于空调室外机的包装纸板 1，包括：基层 11 和塑料薄膜层 12，基层 11 包括多层叠加的纸板，塑料薄膜层 12 热压复合在基层 11 的外表面。

[0031] 本实用新型提供的用于空调室外机的包装纸板，表面更加平滑光亮，并具有防污、耐折、耐破、抗拉伸性好的优点，大大提高了包装纸板的防水防潮性能以及在使用过程中的安全性，具体来说，基层由多层纸板叠加而成，使基层具有一定厚度，大大增加了包装纸板的强度，在基层的外表面热压复合塑料薄膜层，使得包装纸板的外观平整光滑，更加美观，并具有防污、耐折、防水防潮、不易破损等优点，从而有效地解决了现有技术使用的包装纸

板因长期外露，受潮湿天气的运输环境的影响，导致包装纸板的保护能力下降，影响产品质量的问题，进而保证了产品的品质。

[0032] 作为本实用新型的一个优选实施例，基层 11 的厚度大于等于 1.2mm ；塑料薄膜层 12 的厚度大于等于 0.018mm。

[0033] 基层的厚度大于等于 1.2mm，相比现有技术使用的纸板，大大增加了纸板的厚度，从而有效地提升了包装纸板的使用强度，使得包装纸板不易破损，进而使得包装纸板的保护性能更好 ；塑料薄膜层的厚度大于等于 0.018mm，使得包装纸板的抗拉伸能力和阻隔水蒸汽能力更强，既提高了包装纸板的防水防潮防污能力，又使得包装纸板更不易破损。

[0034] 具体地，塑料薄膜层 12 为双向拉伸聚丙烯塑料薄膜层。

[0035] 双向拉伸聚丙烯塑料薄膜具有高清晰度和光泽度，优异的热封强度，高水蒸汽阻隔性能，纵、横向抗拉强度好，可有效提高包装纸板的防水防潮性能，而且外观平滑光亮，防污耐破。

[0036] 优选地，多层叠加的纸板通过胶粘成一体式结构。

[0037] 一体式结构力学性能好，多层叠加的纸板胶粘成一体式结构，有效提升了包装纸板的基层的强度，使得用于空调室外机的包装纸板更加耐折、耐破，抗拉伸能力更强。

[0038] 在本实用新型的一个具体实施例中，每一层纸板均为全木浆牛卡纸。

[0039] 采用全木浆牛卡纸制造包装纸板，外观美观，档次较高。

[0040] 如图 2、图 3 和图 4 所示，本实用新型另一实施例提供的空调室外机的包装底托 2，包括护角 21 和上述任一项实施例提供的用于空调室外机的包装纸板 1 ；

[0041] 其中，护角 21 为一面开口的矩形盒体 ；包装纸板 1 沿盒体的长度方向安装在盒体的底面上。

[0042] 本实施例提供的空调室外机的包装底托包括上述任一实施例提供的用于空调室外机的包装纸板制成，因此，该空调室外机的包装底托具有上述用于空调室外机的包装纸板的全部优点，在此不再赘述 ；另外，由于包装纸板的表面比较平滑光亮，且具有一定厚度，不易形成与空调室外机相适配的形状，所以通过设置的护角将包装纸板固定成需要的形状，从而有效地保证了空调室外机的品质。

[0043] 优选地，如图 3 和图 4 所示，包装纸板 1 的两端延伸至盒体的侧壁上。

[0044] 在本实用新型的一个具体实施例中，护角 21 为纸护角。

[0045] 可将护角采用与包装底托本体相同的纸板制成，制造方便，降低了成本，且同样具有防水防潮防污、耐折、耐破的优点。

[0046] 具体地，如图 2 所示，纸护角通过封箱钉 22 固定在盒体内。

[0047] 因护角采用纸护角，即护角为纸制品，所以采用封箱钉将纸护角固定在盒体内，使纸护角与盒体构成一个整体，这样，既使得纸护角与盒体之间的连接简单方便，大大提升了包装底托的生产效率，又能够有效降低包装底托的生产成本。

[0048] 综上所述，本实用新型提供的用于空调室外机的包装纸板，包括基层和塑料薄膜层，其中，基层由多层纸板叠加而成，使基层具有一定厚度，大大增加了包装纸板的强度，塑料薄膜层热压复合在基层的外表面，使得包装纸板的外观平整光滑，更加美观，并具有防污、耐折、防水防潮、不易破损等优点，从而有效地解决了现有技术使用的包装纸板因长期外露，受潮湿天气的运输环境的影响，导致包装纸板的保护能力下降，影响产品质量的问

题，进而保证了产品的品质；本实用新型提供的空调室外机的包装底托，具有上述用于空调室外机的包装纸板的全部优点，另外，由于包装纸板的表面比较平滑光亮，且具有一定厚度，不易形成与空调室外机相适配的形状，所以通过设置的护角将包装纸板固定成需要的形状，从而有效地保证了空调室外机的品质。

[0049] 在本实用新型的描述中，术语“安装”、“连接”、“固定”等均应做广义理解，例如，“连接”可以是固定连接，也可以是可拆卸连接，或一体地连接；可以是直接相连，也可以通过中间媒介间接相连。对于本领域的普通技术人员而言，可以根据具体情况理解上述术语在本实用新型中的具体含义。

[0050] 在本说明书的描述中，术语“一个实施例”、“一些实施例”、“具体实施例”等的描述意指结合该实施例或示例描述的具体特征、结构、材料或特点包含于本实用新型的至少一个实施例或示例中。在本说明书中，对上述术语的示意性表述不一定指的是相同的实施例或实例。而且，描述的具体特征、结构、材料或特点可以在任何的一个或多个实施例或示例中以合适的方式结合。

[0051] 以上所述仅为本实用新型的优选实施例而已，并不用于限制本实用新型，对于本领域的技术人员来说，本实用新型可以有各种更改和变化。凡在本实用新型的精神和原则之内，所作的任何修改、等同替换、改进等，均应包含在本实用新型的保护范围之内。

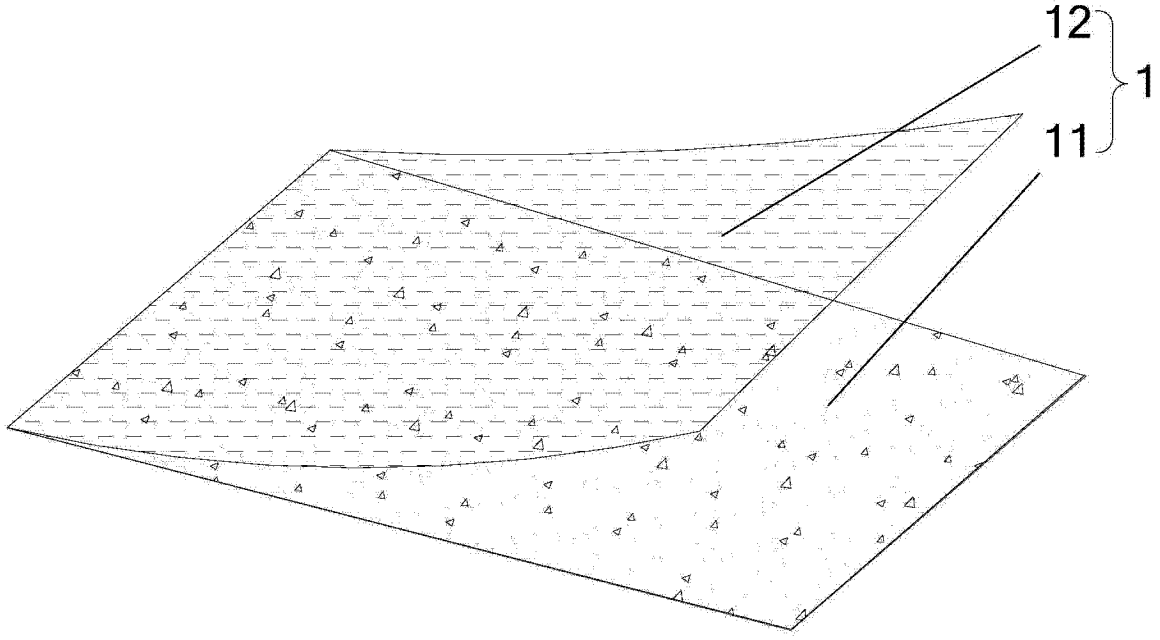

图 1

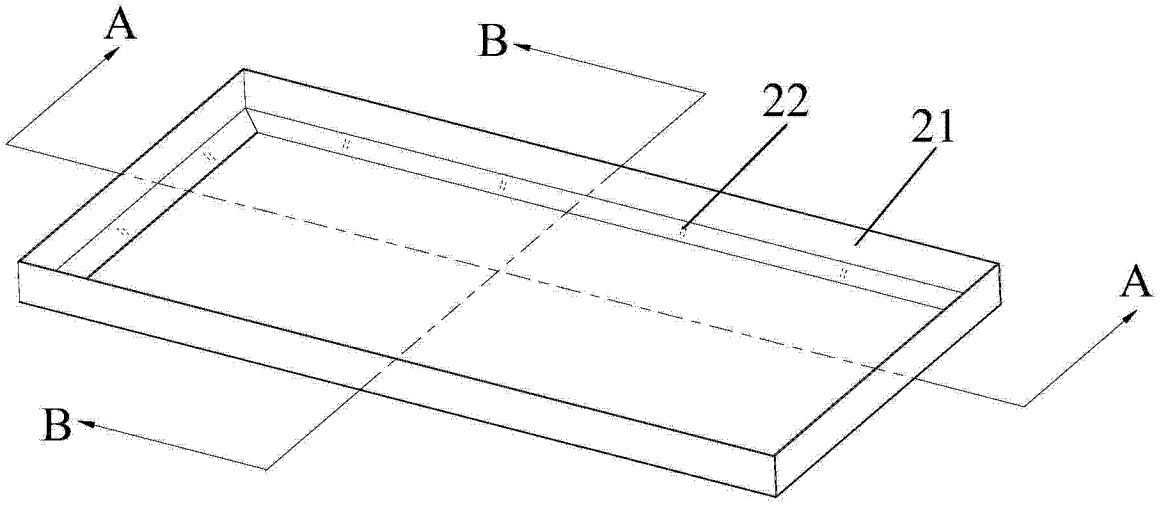

图 2

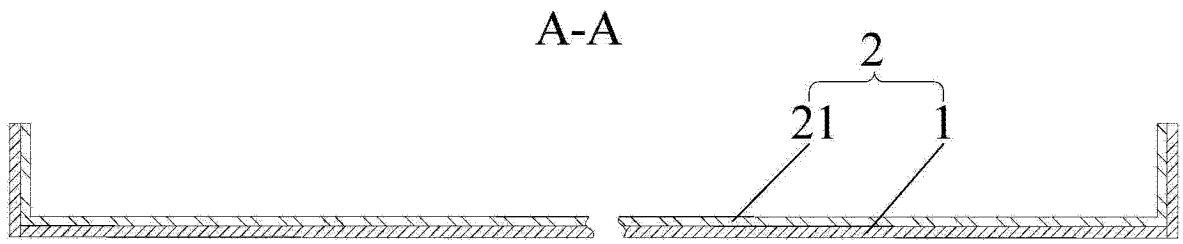

图 3

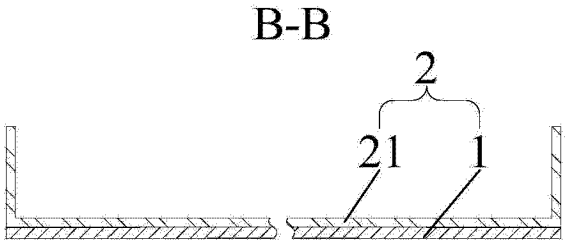

图 4