SUOMI – FINLAND
(FI)

PATENTTI- JA REKISTERIHALLITUS
PATENT- OCH REGISTERSTYRELSEN

[A] TIIVISTELMÄ - SAMMANDRAG

(11) (21) Patenttihakemus - Patentansökan **20021033**

(51) Kv.lk.7 - Int.kl.7

F17C 3/02, B63B 25/16

(22) Hakemispäivä - Ansökningsdag **31.05.2002**

(24) Alkupäivä - Löpdag **31.05.2002**

(41) Tullut julkiseksi - Blivit offentlig **30.12.2002**

(32) (33) (31) Etuoikeus - Prioritet

29.06.2001 FR 0108592 P

(71) Hakija - Sökande

1 •**Gaz Transport & Technigaz,** 46, rue des Fréres Lumiére, 78190 Trappes, RANSKA, (FR)

(72) Keksijä - Uppfinnare

1 •**Dhellemmes,Jacques,** 41, rue des Bourdonnais, 78000 Versailles, RANSKA, (FR)

(74) Asiamies - Ombud: Forssén & Salomaa Oy
Eerikinkatu 2, 00100 Helsinki

(54) Keksinnön nimitys - Uppfinningens benämning

Pituussuuntaisilla ristikkäisillä rakennettu tuettu vesi- ja lämpötiivis säiliö
Med längsgående varandra korsande konstruktioner stödd vatten- och värmetät behållare

(57) Tiivistelmä - Sammandrag

Kyseessä oleva keksintö on vesitiivis ja lämpöä eristävä, tukirakenteeseen integroitu säiliö, jonka seinämistä ainakin yhden leveys on muuttuva ja joka muodostaa vierekkäisten seinämien kanssa vinoja särmiä, jossa säiliössä on ulompi tiiviyssulku jaulompi lämpöä eristävä sulku, jotka muodostuvat seinämiin kiinnitetyistä paneeleista, jotka kannattelevat sisempää tiiviyssulkua, joka mainittu sisempi tiiviyssulku muodostuu jokaisen muuttuvankokoisen seinämän tasolla yhdestä tai useammasta pituussuuntaisesta keskilevystä (63), jotka on kiinnitetty alla oleviin paneeleihin (12), ja jonka yhtäjaksoiset levyt (66) pysyvät paikoillaan alla olevissa paneeleissa vinojen särmien kanssa yhdensuuntaisilla mekaanisilla liukuvilla liitoksilla ja jotka kiinnitetään päistään keskilevyihin sillä tavalla, että yhtäjaksoisiin levyihin pituussuunnassa kohdistuva vetojännitys (F) siirtyy keskilevyjen avulla kantavaan rakenteeseen.
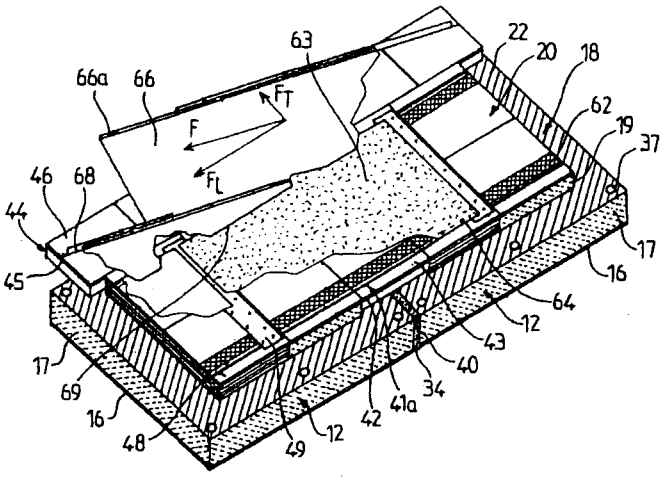
Ifrågavarande uppfinning avser en vattentät och värmeisolerande, i en stödkonstruktion integrerad tank, av vars väggar bredden av åtminstone en vägg är varierande och denna vägg bildar sneda kanter med de angränsande väggarna, varvid tanken har en yttre täthetsspärr och en yttre värmeisolerande spärr, vilka bildas av vid väggarna fastade paneler, som uppbär en inre täthetsspärr, varvid nämnda inre täthetsspärr bildas i nivå med varje vägg med varierande storlek av en eller flera längdriktade mittskivor (63), som är fastade vid de underliggande panelerna (12), och varvid oavbrutna skivor (66) hålls på plats på de underliggande panelerna med mekaniska glidande fogar parallella med de sneda kanterna och vilka fästs i ändarna vid mittskivorna på sådant sätt, att den dragspänning (F) som de oavbrutna skivorna utsätts för i längdriktningen överförs med hjälp av mittskivorna till den bärande konstruktionen.