(19)中华人民共和国国家知识产权局

(12)实用新型专利

(10)授权公告号 CN 205457470 U
(45)授权公告日 2016.08.17

(21)申请号 201620192754.6

(22)申请日 2016.03.14

(73)专利权人 高应龙
地址 410003 湖南省长沙市开福区陡岭路45号1栋408房

(72)发明人 高应龙

(74)专利代理机构 佛山市中迪知识产权代理事务所(普通合伙) 44283
代理人 白永才

(51)Int.Cl.
A47C 17/04(2006.01)

权利要求书1页 说明书2页 附图6页

(54)实用新型名称

一种折叠式沙发床

(57)摘要

本实用新型公开了一种折叠式沙发床，其包括折叠柜、折叠柜的下端设有抽拉板，抽拉板通过伸缩杆连接到折叠柜，伸缩杆的下端设有支架，支架的下端设有滑轮，抽拉板的上端设有外盖板，折叠柜上设有电机，皮带电连接到电机，外盖板由两块组成，底板和折板，底板上设有可拆卸挂钩，皮带与折叠柜也为活动连接，折叠柜内还可取出床垫，可取出床垫的内部设有可移动靠垫。本实用新型的有益效果有：功能多样，可自由切换为床或者沙发，且切换过程简单；结构稳定，保证了使用时的安全性；样式美观，不使用时可完全将各配件收起，可作为装饰品。

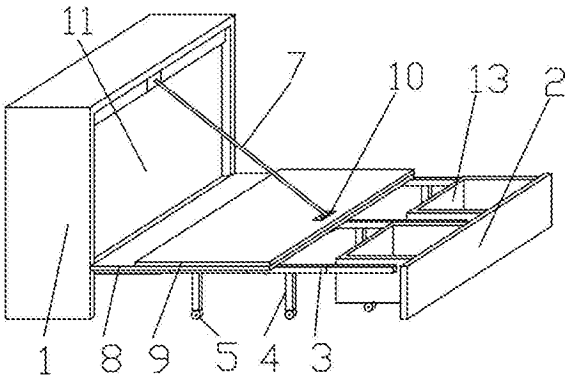

CN 205457470 U

1.一种折叠式沙发床，其特征在于：其包括折叠柜(1)、所述折叠柜(1)的下端设有抽拉板(2)，所述抽拉板(2)通过伸缩杆(3)连接到所述折叠柜(1)，所述伸缩杆(3)的下端设有支架(4)，所述支架(4)的下端设有滑轮(5)，所述抽拉板(2)的上端设有外盖板(6)，所述外盖板(6)通过皮带(7)连接在所述折叠柜(1)上，所述折叠柜(1)上设有电机，所述皮带(7)电连接到所述电机，所述外盖板(6)由两块组成，底板(8)和折板(9)，所述折板(9)设置在所述底板(8)的上端，所述底板(8)上设有可拆卸挂钩(10)，所述皮带(7)穿过所述折板(9)与所述底板(8)上的可拆卸挂钩(10)活动连接，所述皮带(7)与所述折叠柜(1)也为活动连接，所述折板(9)可以翻开与所述底板(8)在同一平面上，所述折叠柜(1)内还可取出床垫(11)，所述可取出床垫(11)的内部设有可移动靠垫(12)。

2.根据权利要求1所述的折叠式沙发床，其特征在于：所述床垫(11)为可放置在所述折叠柜(1)内的折叠式垫体。

3.根据权利要求1所述的折叠式沙发床，其特征在于：所述抽拉板(2)的内部连接储物箱(13)。

4.根据权利要求3所述的折叠式沙发床，其特征在于：所述储物箱(13)的下端也设有滑轮(5)。

5.根据权利要求3所述的折叠式沙发床，其特征在于：所述折叠柜(1)为长方体结构。

一种折叠式沙发床

技术领域

[0001] 本实用新型涉及一种折叠式沙发床，属于家具领域。

背景技术

[0002] 现代居室布置崇尚简洁，多功能家具越来越成为大众的选择，沙发床就是其一。在小户型居室里，为了满足偶尔的访客居住需要，一张沙发床是很必要的。通常情况下，沙发床可以放置于客厅或书房，充当座椅的功能；客人来临的晚上，展开沙发床，铺上被褥就是一张睡床。在三室两厅之类的普通户型里，沙发床也能在客卧睡床之外，帮助主人应付偶尔的多名客人来访。

发明内容

[0003] 本实用新型要解决的技术问题，在于提供一种折叠式沙发床，该沙发床外形美观，功能多样，且结构稳定。

[0004] 本实用新型通过下述方案实现：一种折叠式沙发床，其包括折叠柜、所述折叠柜的下端设有抽拉板，所述抽拉板通过伸缩杆连接到所述折叠柜，所述伸缩杆的下端设有支架，所述支架的下端设有滑轮，所述抽拉板的上端设有外盖板，所述外盖板通过皮带连接在所述折叠柜上，所述折叠柜上设有电机，所述皮带电连接到所述电机，所述外盖板由两块组成，底板和折板，所述折板设置在所述底板的上端，所述底板上设有可拆卸挂钩，所述皮带穿过所述折板与所述底板上的可拆卸挂钩活动连接，所述皮带与所述折叠柜也为活动连接，所述折板可以翻开与所述底板在同一平面上，所述折叠柜内还可取出床垫，所述可取出床垫的内部设有可移动靠垫。

[0005] 所述床垫为可放置在所述折叠柜内的折叠式垫体。

[0006] 期间，所述可移动靠垫可以翻开放置在伸缩杆上形成沙发，所述床垫翻开放置在伸缩杆上形成床。

[0007] 所述抽拉板的内部连接储物箱。

[0008] 所述储物箱的下端也设有滑轮。

[0009] 所述折叠柜为长方体结构。

[0010] 本实用新型的有益效果为：

[0011] 1、本实用新型一种折叠式沙发床功能多样，可自由切换为床或者沙发，且切换过程简单；

[0012] 2、本实用新型一种折叠式沙发床结构稳定，保证了使用时的安全性；

[0013] 3、本实用新型一种折叠式沙发床样式美观，不使用时可完全将各配件收起，可作为装饰品。

附图说明

[0014] 图1为本实用新型一种折叠式沙发床的抽拉板拉开和外盖板放下结构示意图。

[0015] 图2为本实用新型一种折叠式沙发床的抽拉板拉开和外盖板展开结构示意图。

[0016] 图3为本实用新型一种折叠式沙发床的抽拉板拉开结构示意图。

[0017] 图4为本实用新型一种折叠式沙发床的折叠结构示意图。

[0018] 图5为本实用新型一种折叠式沙发床的形成床的结构示意图。

[0019] 图6为本实用新型一种折叠式沙发床的形成沙发的结构示意图。

[0020] 图中：1为折叠柜，2为抽拉板，3为伸缩杆，4为支架，5为滑轮，6为外盖板，7为皮带，8为底板，9为折板，10为可拆卸挂钩，11为床垫，12为可移动靠垫，13为储物箱。

具体实施方式

[0021] 下面结合图1至图6对本实用新型进一步说明，但本实用新型保护范围不局限所述内容。

[0022] 其中相同的零部件用相同的附图标记表示。需要说明的是，下面描述中使用的词语“前”、“后”、“左”、“右”、“上”和“下”指的是附图中的方向，词语“内”和“外”分别指的是朝向或远离特定部件几何中心的方向。

[0023] 参见图1至图6所示，本实用新型公开的折叠式沙发床，其包括折叠柜1、折叠柜1的下端设有抽拉板2，抽拉板2通过伸缩杆3连接到折叠柜1，伸缩杆3的下端设有支架4，支架4的下端设有滑轮5，抽拉板2的上端设有外盖板6，外盖板6通过皮带7连接在折叠柜1上，折叠柜1上设有电机，皮带7电连接到电机，外盖板6由两块组成，底板8和折板9，折板9设置在底板8的上端，底板8上设有可拆卸挂钩10，皮带7穿过折板9与底板8上的可拆卸挂钩10活动连接，皮带7与折叠柜1也为活动连接，折板9可以翻开与底板8在同一平面上，折叠柜1内还可取出床垫11，可取出床垫11的内部设有可移动靠垫12，床垫11为可放置在所述折叠柜1内的折叠式垫体，床垫11经折叠后放置在折叠柜1内，可移动靠垫12可以翻开放置在伸缩杆3上形成沙发，床垫11翻开放置在伸缩杆3上形成床，抽拉板2的内部连接储物箱13，储物箱13的下端也设有滑轮5，折叠柜1为长方体结构。

[0024] 当作为床使用时，拉出抽拉板2至最大长度，然后通过操作电机打开外盖板6，使得底板8平铺在伸缩杆3上，解开可拆卸挂钩10，收起皮带7，再将折板9翻转90度，使其与底板8处于同一水平面上，最后取出床垫11，将床垫11打开平铺在底板8和折板9上，此时本沙发床即可作为床使用。

[0025] 当作为沙发使用时，先将可移动靠垫12去除，然后拉出抽拉板2至一定长度，将可移动靠垫12放置在伸缩杆3上，此时本沙发床即可作为沙发使用。

[0026] 尽管已经对本实用新型的技术方案做了较为详细的阐述和列举，应当理解，对于本领域技术人员来说，对上述实施例做出修改或者采用等同的替代方案，这对本领域的技术人员而言是显而易见，在不偏离本实用新型精神的基础上所做的这些修改或改进，均属于本实用新型要求保护的范围。

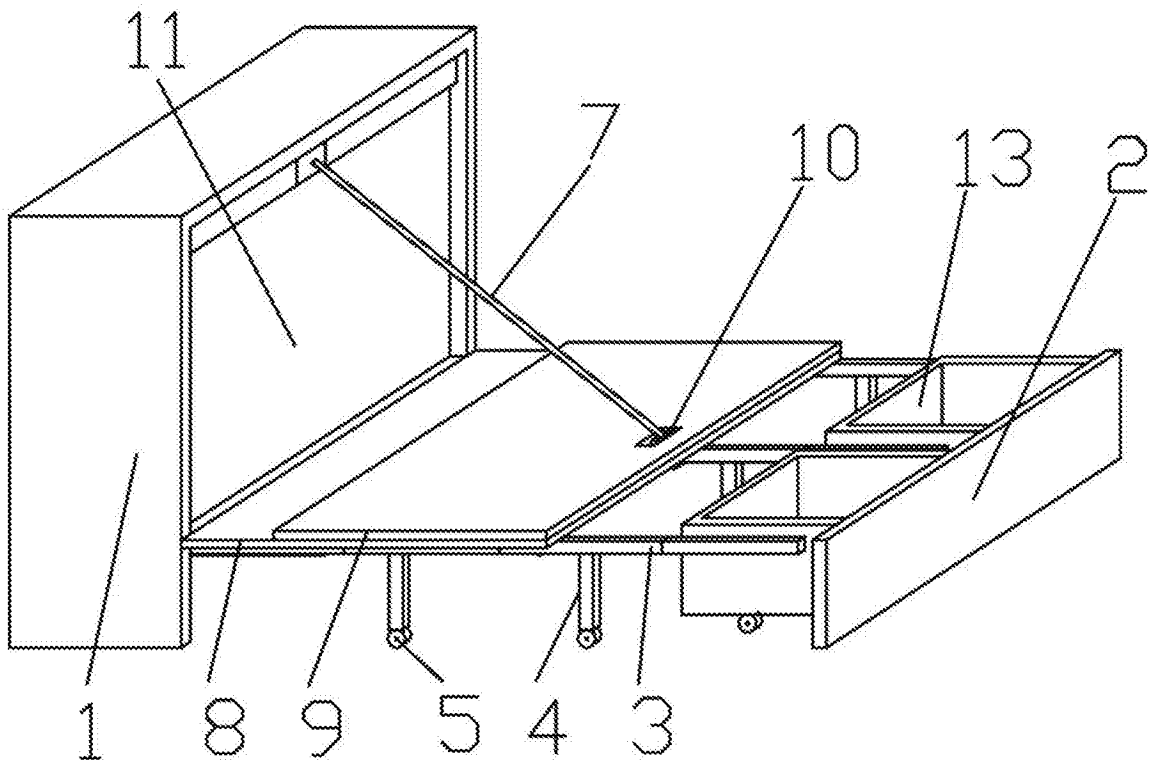

图1

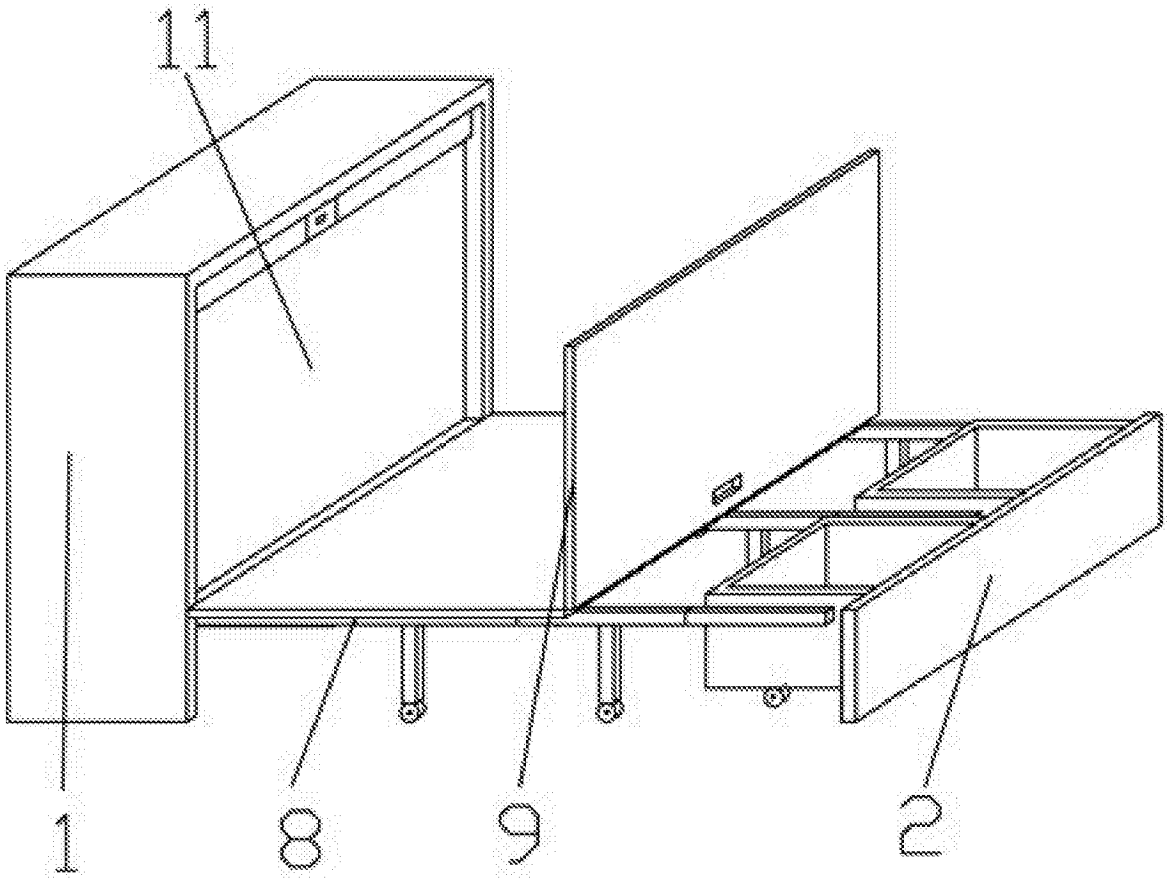

图2

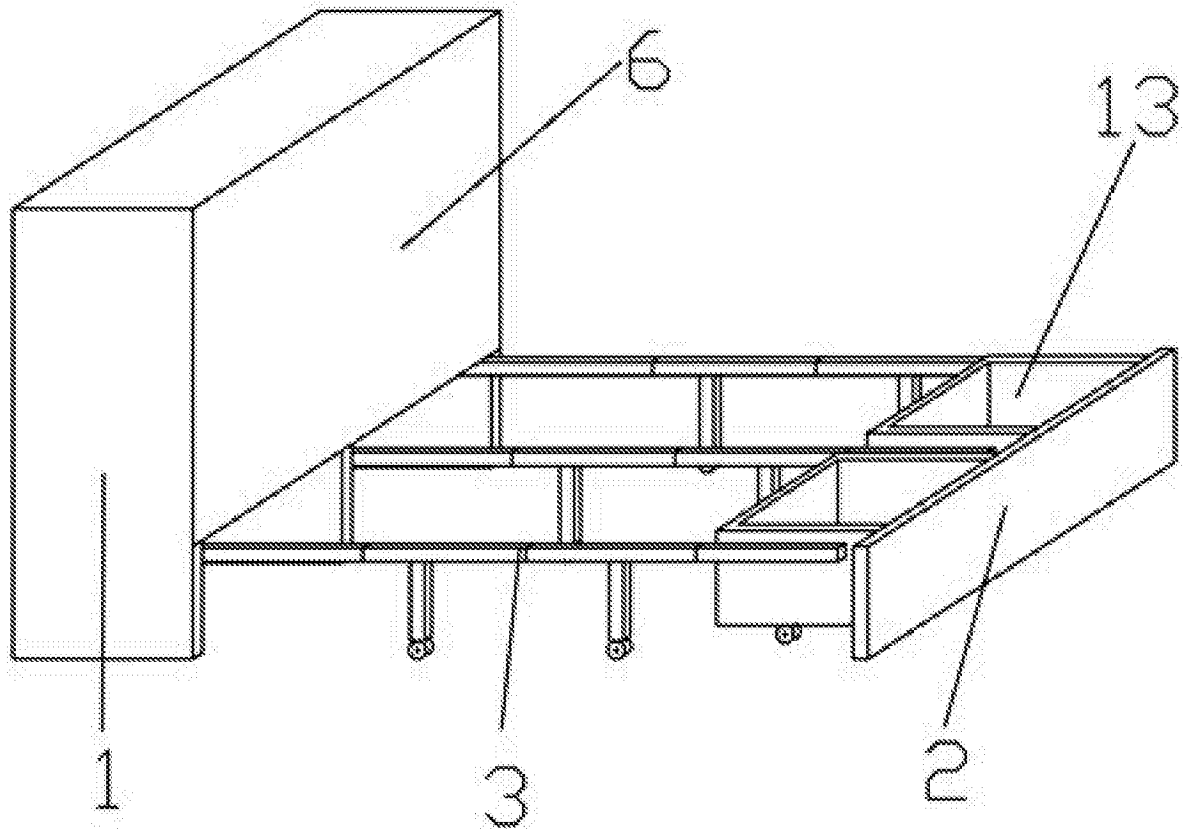

图3

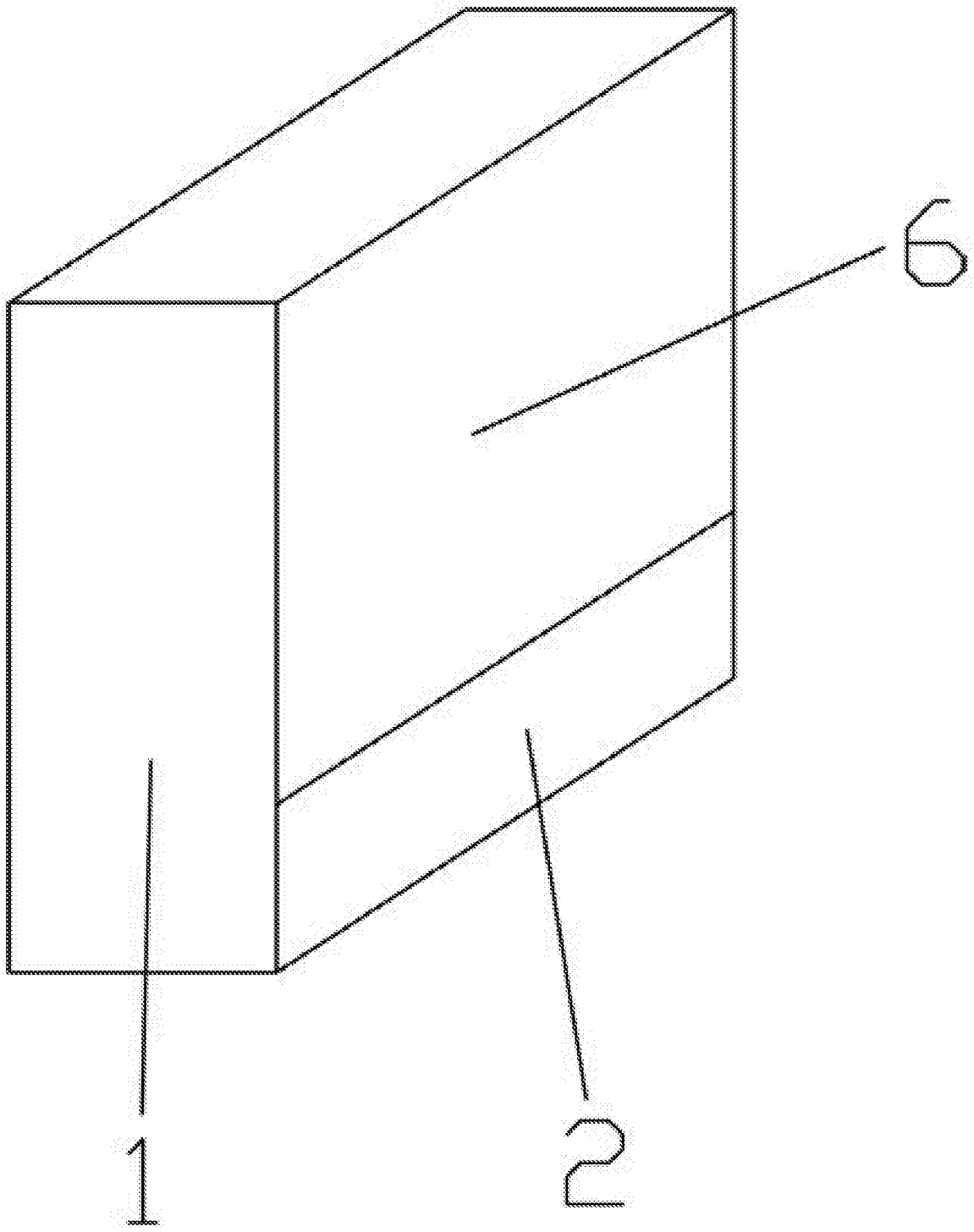

图4

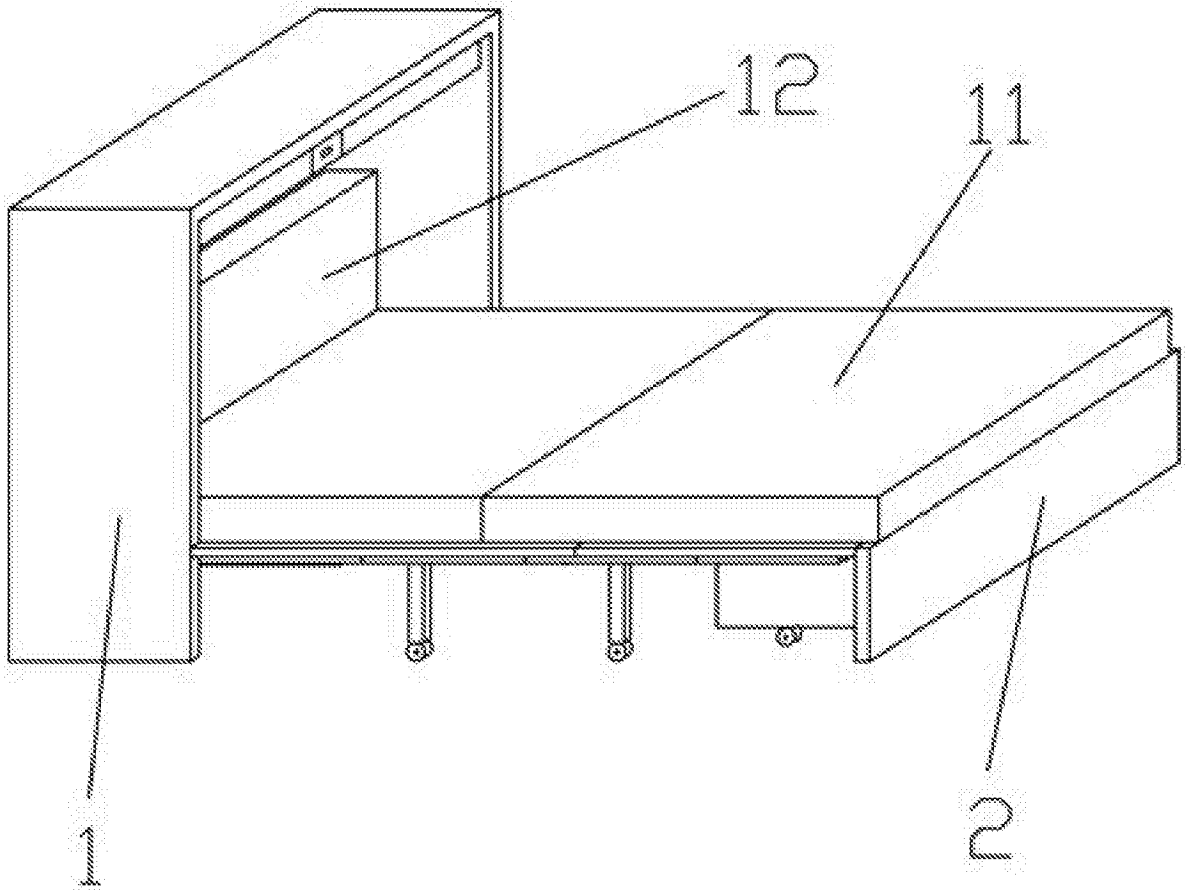

图5

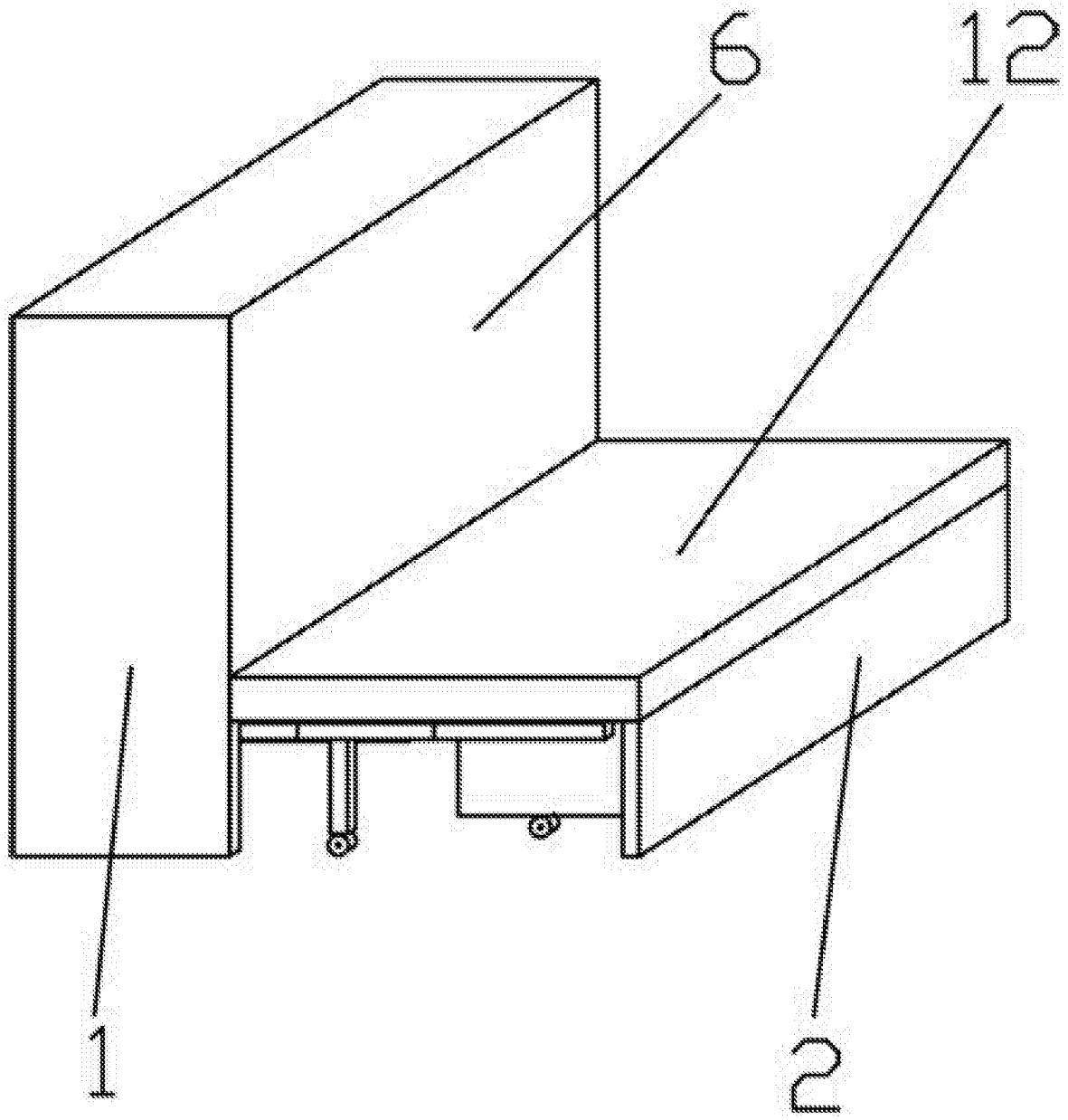

图6