(19)中华人民共和国国家知识产权局

(12)实用新型专利

(10)授权公告号 CN 204767137 U
(45)授权公告日 2015.11.18

(21)申请号 201520473499.8

(22)申请日 2015.07.05

(73)专利权人 大庆元子科技开发有限公司
地址 163316 黑龙江省大庆市高新区创业新街14号创新大厦1001室

(72)发明人 郑海涛

(51)Int.Cl.
A63B 5/16(2006.01)
A63B 71/08(2006.01)

(ESM)同样的发明创造已同日申请发明专利

权利要求书1页 说明书2页 附图4页

(54)实用新型名称

袋鼠跳带防护安全袋

(57)摘要

本实用新型公布了一种袋鼠跳带防护安全袋，其特征在于包括一个有底袋子，袋子两侧分别连接有提手，袋子前面设弧形袋前气囊，袋前气囊两端与袋子两侧通过连接带连接，袋前气囊上设有充放气口；本实用新型平时放气存放省空间，使用时充气形成弧形适合于人体型，重量轻不影响跳跃，在人体失去重心向前跌倒时袋前气囊可以起到缓冲作用，防止直接着地擦伤或摔伤，使得该项体育活动更具安全性。

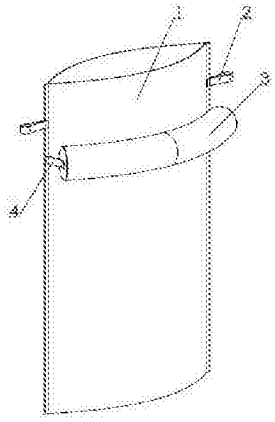

CN 204767137 U

1. 一种袋鼠跳带防护安全袋，其特征在于包括一个有底袋子，袋子两侧分别连接有提手，袋子前面设弧形袋前气囊，袋前气囊两端与袋子两侧通过连接带连接，袋前气囊上设有充放气口。

2. 根据权利要求 1 所述的袋鼠跳带防护安全袋，其特征在于所述袋前气囊为两个上下排列。

3. 根据权利要求 1 所述的袋鼠跳带防护安全袋，其特征在于所述袋前气囊外包裹有布料。

4. 根据权利要求 3 所述的袋鼠跳带防护安全袋，其特征在于所述布料与袋子连为一体，布料上设有拉链开口。

5. 根据权利要求 1 至 4 任一所述的袋鼠跳带防护安全袋，其特征在于所述袋子上方设有一两端带有肩套的胸前气囊。

6. 根据权利要求 1 或 2 所述的袋鼠跳带防护安全袋，其特征在于所述袋前气囊部分侧壁与袋子连为一体。

7. 根据权利要求 6 所述的袋鼠跳带防护安全袋，其特征在于所述袋前气囊为三个以上从上到下排列在袋子前面。

8. 根据权利要求 7 所述的袋鼠跳带防护安全袋，其特征在于所述各袋前气囊通过气管联通。

袋鼠跳带防护安全袋

技术领域

[0001] 本实用新型涉及一种体育器材，特别是涉及一种袋鼠跳带防护安全袋。

背景技术

[0002] 随着社会的进步物质生活得到了极大的满足，人们开始更加关注自身健康，强身健体已成为全民的基本需求，国家也通过国策将其贯彻到国民教育中，教育体系中体育课程得到了学校的重视，使各种体育运动项目得以顺利开展，然而在体育活动过程中安全问题却十分突出。如在袋鼠跳的活动中，由于双脚收到束缚，人在向前跳跃过程中很容易失去重心向前跌倒，使参加人员受伤，这仍有待于改进。

实用新型内容

[0003] 为了解决上述问题本实用新型提供了一种袋鼠跳带防护安全袋。

[0004] 本实用新型采用的技术方案为：一种袋鼠跳带防护安全袋，其特征在于包括一个有底袋子，袋子两侧分别连接有提手，袋子前面设弧形袋前气囊，袋前气囊两端与袋子两侧通过连接带连接，袋前气囊上设有充放气口。

[0005] 所述袋前气囊为两个上下排列。

[0006] 所述袋前气囊外包裹有布料。

[0007] 所述布料与袋子连为一体，布料上设有拉链开口。

[0008] 所述袋子上方设有一两端带有肩套的胸前气囊。

[0009] 所述袋前气囊部分侧壁与袋子连为一体。

[0010] 所述袋前气囊为三个以上从上到下排列在袋子前面。

[0011] 所述各袋前气囊通过气管联通。

[0012] 本实用新型在袋子前方设置袋前气囊，平时放气存放省空间，使用时充气形成弧形适合于人体型，重量轻不影响跳跃，在人体失去重心向前跌倒时袋前气囊可以起到缓冲作用，防止直接着地擦伤或摔伤，使得该项体育活动更具安全性。

附图说明

[0013] 图 1 为本实用新型实施例一整体结构示意图。

[0014] 图 2 为本实用新型实施例一胸前气囊示意图。

[0015] 图 3 为本实用新型实施例二整体结构示意图。

[0016] 图 4 为本实用新型实施例三剖视图。

[0017] 图 5 为本实用新型实施例四剖视图。

[0018] 图中标号名称：1 袋子；2 提手；3 袋前气囊；4 连接带；5 肩套；6 胸前气囊；7 布料。

具体实施方式

[0019] 本实用新型实施例一如图 1、2 所示，该袋鼠跳带防护安全袋设有一个有底袋子 1，

袋子 1 为布片材料，袋子 1 两侧分别连接有提手 2，用于跳跃时提拉，袋子 1 前面设弧形袋前气囊 3，袋前气囊 3 为橡胶材质或浸胶布料制作，袋前气囊 3 两端与袋子 1 两侧通过连接带 4 连接，袋前气囊 3 上设有充放气口，袋子 1 上方设有一两端带有肩套 5 的胸前气囊 6，平时两袋前气囊 3 放气存放省空间，使用时充气形成弧形适合于人体型，重量轻不影响跳跃，在人体失去重心向前跌倒时袋前气囊 3 可以起到缓冲作用，防止直接着地擦伤或摔伤，使得该项体育活动更具安全性。

[0020] 本实用新型实施例二如图 3 所示，该袋鼠跳带防护安全袋前方设有两个上下排列的袋前气囊 3，使其在跌倒时保护方位更全面。

[0021] 袋前气囊 3 在侧壁较薄时可以用轻质布包裹起来，如绸布，即可以减轻重量，又可防止摔倒时挤压破碎。

[0022] 本实用新型实施例三如图 4 所示，该袋鼠跳带防护安全袋的袋前气囊 3 外包裹有布料 7，布料 7 与袋子 1 连为一体，布料 7 上设有拉链开口，一体性好，也可防止摔倒时挤压破碎。

[0023] 本实用新型实施例四如图 5 所示，该袋鼠跳带防护安全袋的袋前气囊 3 部分侧壁与袋子 1 连为一体，本实施例为共用一壁，为浸胶材料，袋前气囊 3 为三个以上从上到下排列在袋子 1 前面，相邻袋前气囊 3 间保有间隙，各袋前气囊 3 通过气管联通，这样保护的更全面。

[0024] 综上所述仅为本实用新型较佳实施例，凡依本申请所做的等效修饰和现有技术添加均视为本实用新型技术范畴。

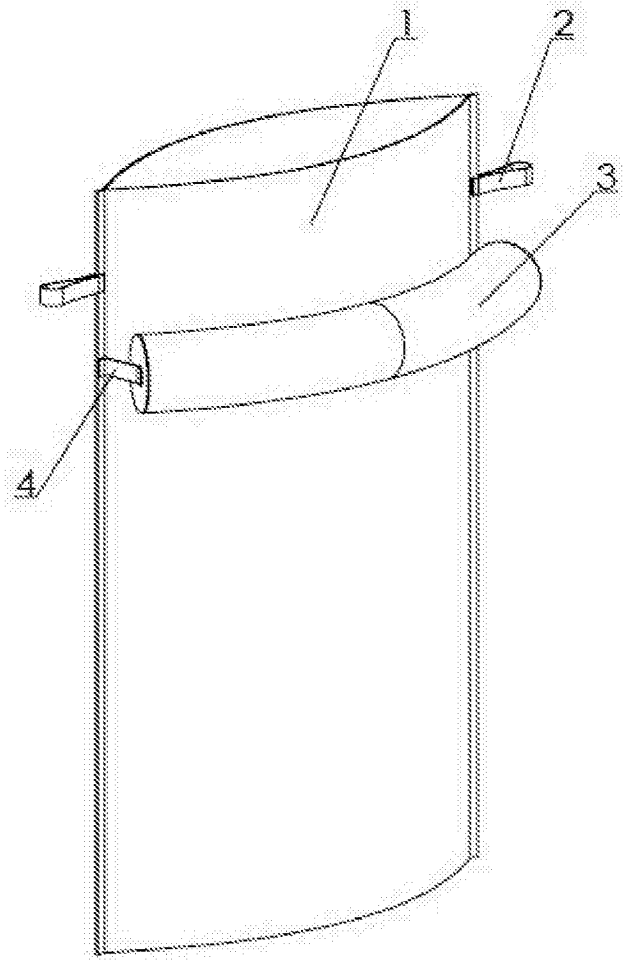

图 1

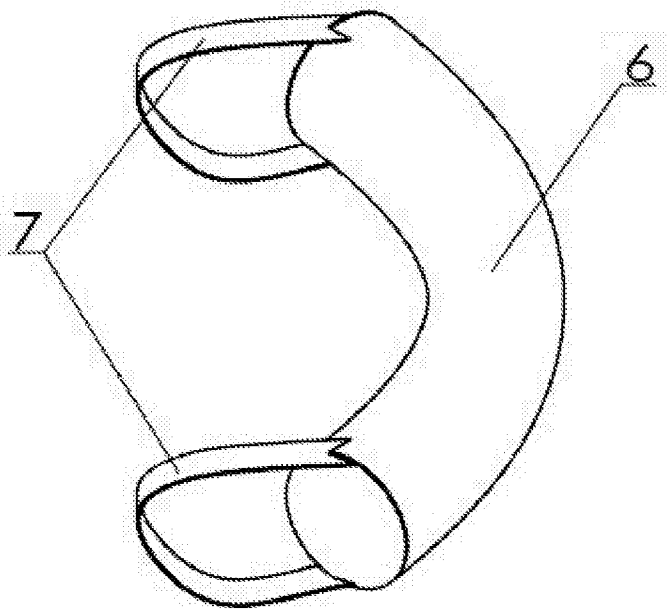

图 2

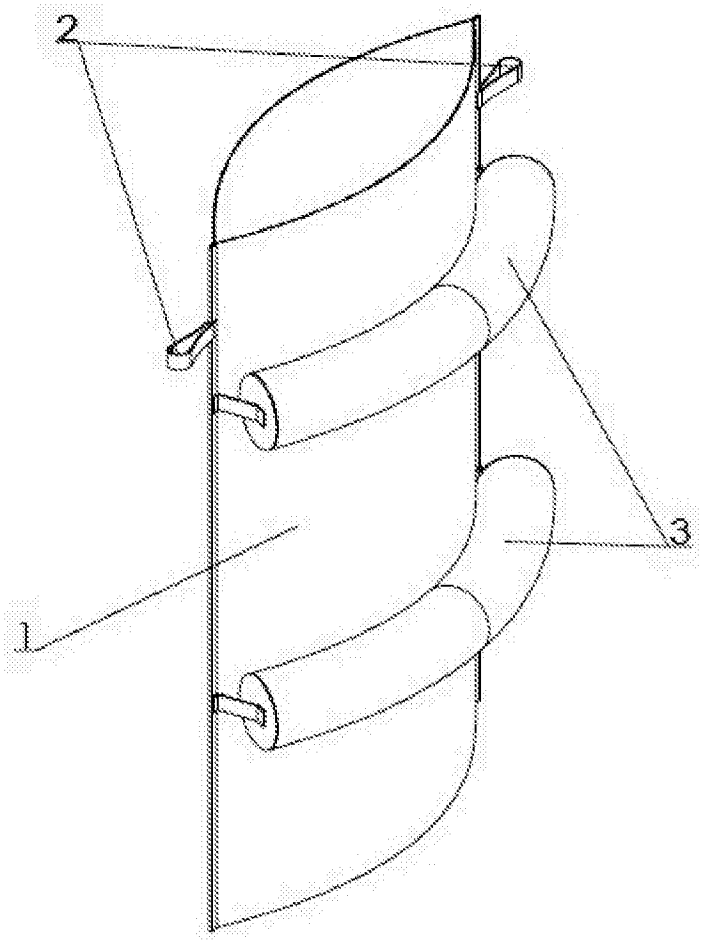

图 3

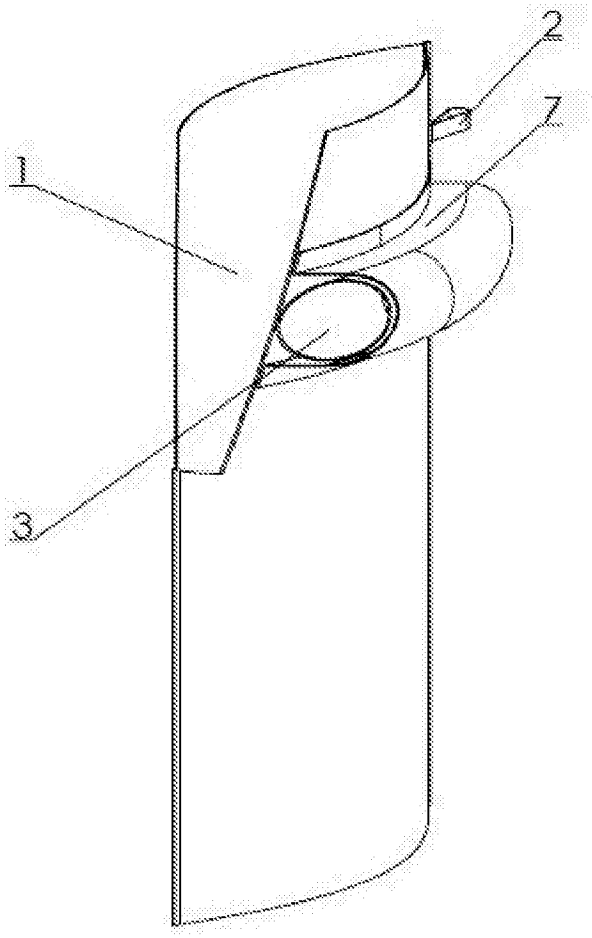

图 4

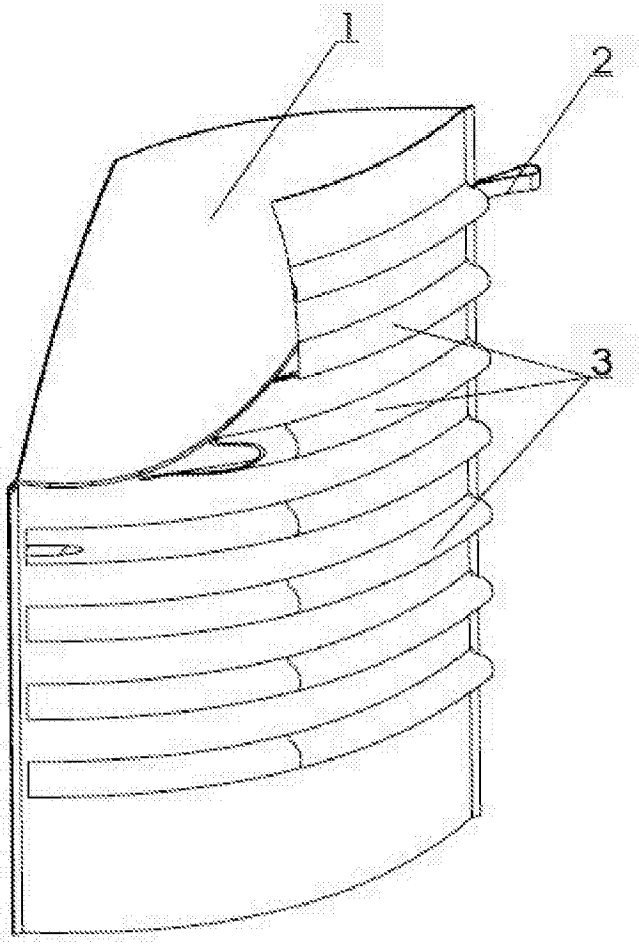

图 5