(19)中华人民共和国国家知识产权局

(12)实用新型专利

(10)授权公告号 CN 214596594 U
(45)授权公告日 2021.11.05

(21)申请号 202120151396.5

(22)申请日 2021.01.20

(73)专利权人 章祥东
地址 558199 贵州省黔南布依族苗族自治州三都水族自治县三合街道办事处凤凰社区一组

(72)发明人 章祥东 王静威 胡雁琳 林满山

(51)Int.Cl.
A61L 2/18(2006.01)
A61L 2/26(2006.01)
F26B 21/00(2006.01)

权利要求书1页 说明书4页 附图4页

(54)实用新型名称

一种旋转吹风的医疗器械消毒烘干设备

(57)摘要

本实用新型公开了一种旋转吹风的医疗器械消毒烘干设备，涉及医疗器械技术领域，包括箱体，箱体的一侧上表面活动安装有顶盖，箱体的内壁顶部对称插接有连接杆，两个连接杆的内壁活动安装有消毒盘，箱体的内壁底部对称固定安装有支撑块，多个支撑块的上表面活动连接有安装板并贯穿箱体。该旋转吹风的医疗器械消毒烘干设备，通过在箱体内设置消毒盘和旋转板，先将医疗器械放置在消毒盘内进行消毒，然后通过旋转连接杆带动消毒盘旋转，使器械与消毒液一同落入旋转板内，此时启动风机、烘干灯和电机，实现对器械的旋转吹风烘干，通过自上而下的消毒流程，能够有效提升装置对器械的消毒效果，更好增强了对器械消毒烘干的便捷程度。

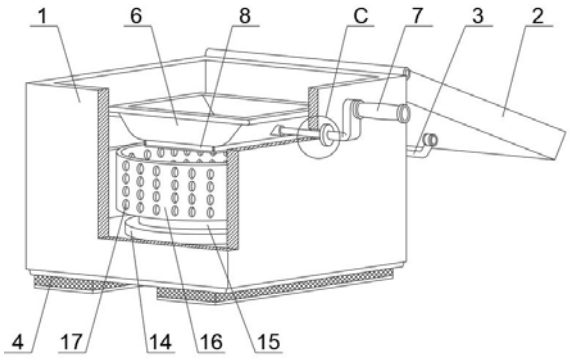

CN 214596594 U

1.一种旋转吹风的医疗器械消毒烘干设备,包括箱体(1),其特征在于:所述箱体(1)的一侧上表面活动安装有顶盖(2),所述箱体(1)的内壁顶部对称插接有连接杆(5),两个所述连接杆(5)的内壁活动安装有消毒盘(6),所述箱体(1)的内壁底部对称固定安装有支撑块(10),多个所述支撑块(10)的上表面活动连接有安装板(11)并贯穿箱体(1),所述安装板(11)的上表面中部固定安装有定位盘(14),所述定位盘(14)的内部活动安装有安装盘(15),所述安装盘(15)的上表面活动安装有旋转板(16),所述旋转板(16)的下表面中部插接有输水管(19),所述旋转板(16)的下表面固定安装有齿条(21),所述箱体(1)靠近消毒盘(6)的一侧内壁对称开设有安装槽(24),所述箱体(1)靠近连接杆(5)的一侧外壁对称开设有通槽(28)。

2.根据权利要求1所述的一种旋转吹风的医疗器械消毒烘干设备,其特征在于:所述顶盖(2)的上表面中部活动安装有提手(3),所述箱体(1)的下表面对称固定安装有胶垫(4)。

3.根据权利要求1所述的一种旋转吹风的医疗器械消毒烘干设备,其特征在于:所述连接杆(5)的一侧外表面活动安装有握柄(7),所述消毒盘(6)的下表面活动安装有风机(8),所述箱体(1)的内壁中部对称固定安装有烘干灯(9)。

4.根据权利要求1所述的一种旋转吹风的医疗器械消毒烘干设备,其特征在于:所述安装板(11)的一侧外壁固定安装有挡板(12),所述挡板(12)的一侧内壁固定安装有密封块(13)。

5.根据权利要求1所述的一种旋转吹风的医疗器械消毒烘干设备,其特征在于:所述旋转板(16)的外壁对称开设有通孔(17),所述旋转板(16)的内壁底部固定安装有承接板(18),所述承接板(18)呈向内倾斜状设置。

6.根据权利要求1所述的一种旋转吹风的医疗器械消毒烘干设备,其特征在于:所述箱体(1)靠近输水管(19)的一侧内部上表面插接有连接管(20),所述定位盘(14)靠近齿条(21)的一侧上表面固定安装有电机(22),所述电机(22)靠近齿条(21)的一侧外表面转动安装有齿轮(23)。

7.根据权利要求1所述的一种旋转吹风的医疗器械消毒烘干设备,其特征在于:多个所述安装槽(24)的内壁顶部固定安装有安装轴(25),多个所述安装轴(25)的外表面中部活动安装有定位块(26),多个所述定位块(26)远离箱体(1)的一侧外表面活动安装有限位板(27)。

一种旋转吹风的医疗器械消毒烘干设备

技术领域

[0001] 本实用新型涉及医疗器械技术领域，具体为一种旋转吹风的医疗器械消毒烘干设备。

背景技术

[0002] 医疗器械是指直接或者间接用于人体的仪器、设备、器具、体外诊断试剂及校准物、材料以及其他类似或者相关的物品，医疗器械行业涉及到医药、机械、电子、塑料等多个行业，医疗器械的清洗、消毒和灭菌是预防和控制医院内感染，保证医疗质量的关键手段之一。

[0003] 在中国实用新型专利申请号:CN202020156998.5中公开有一种具有消毒功能的医疗器械烘干设备，该具有消毒功能的医疗器械烘干设备，结构包括箱体，所述箱体内壁的上表面与紫外线杀菌灯的上表面固定连接，所述箱体的上表面卡接有固定块，所述固定块内壁的左右两侧面分别与风扇的左右两端固定连接，所述箱体内壁的右侧面与吹风管的右侧面固定连接，所述吹风管的右侧面与出风管的左端接通。该具有消毒功能的医疗器械烘干设备，在实际使用过程中，采用的是将医疗器械放置在托盘上表面进行消毒烘干的方式，器械在静置的状态下进行消毒烘干，消毒和烘干设备对器械的照射范围较窄，对器械的消毒烘干不够彻底，实用性较低，在拿取器械时不够便捷。

[0004] 因此，提出一种旋转吹风的医疗器械消毒烘干设备来解决上述问题很有必要。

实用新型内容

[0005] (一)解决的技术问题

[0006] 本实用新型的目的在于提供一种旋转吹风的医疗器械消毒烘干设备，以解决上述背景技术中提出的现有的医疗器械消毒烘干设备，在实际使用过程中，采用的是将医疗器械放置在托盘上表面进行消毒烘干的方式，器械在静置的状态下进行消毒烘干，消毒和烘干设备对器械的照射范围较窄，对器械的消毒烘干不够彻底，实用性较低，在拿取器械时不够便捷的问题。

[0007] (二)技术方案

[0008] 为实现以上目的，本实用新型通过以下技术方案予以实现:一种旋转吹风的医疗器械消毒烘干设备，包括箱体，所述箱体的一侧上表面活动安装有顶盖，所述箱体的内壁顶部对称插接有连接杆，两个所述连接杆的内壁活动安装有消毒盘，所述箱体的内壁底部对称固定安装有支撑块，多个所述支撑块的上表面活动连接有安装板并贯穿箱体，所述安装板的上表面中部固定安装有定位盘，所述定位盘的内部活动安装有安装盘，所述安装盘的上表面活动安装有旋转板，所述旋转板的下表面中部插接有输水管，所述旋转板的下表面固定安装有齿条，所述箱体靠近消毒盘的一侧内壁对称开设有安装槽，所述箱体靠近连接杆的一侧外壁对称开设有通槽。

[0009] 优选的，所述顶盖的上表面中部活动安装有提手，所述箱体的下表面对称固定安

装有胶垫。

[0010] 优选的，所述连接杆的一侧外表面活动安装有握柄，所述消毒盘的下表面活动安装有风机，所述箱体的内壁中部对称固定安装有烘干灯。

[0011] 优选的，所述安装板的一侧外壁固定安装有挡板，所述挡板的一侧内壁固定安装有密封块。

[0012] 优选的，所述旋转板的外壁对称开设有通孔，所述旋转板的内壁底部固定安装有承接板，所述承接板呈向内倾斜状设置。

[0013] 优选的，所述箱体靠近输水管的一侧内部上表面插接有连接管，所述定位盘靠近齿条的一侧上表面固定安装有电机，所述电机靠近齿条的一侧外表面转动安装有齿轮。

[0014] 优选的，多个所述安装槽的内壁顶部固定安装有安装轴，多个所述安装轴的外表面中部活动安装有定位块，多个所述定位块远离箱体的一侧外表面活动安装有限位板。

[0015] (三)有益效果

[0016] 与现有技术相比，本实用新型提供了一种旋转吹风的医疗器械消毒烘干设备，具备以下有益效果：

[0017] 1、该旋转吹风的医疗器械消毒烘干设备，通过在箱体内设置消毒盘和旋转板，先将医疗器械放置在消毒盘内进行消毒，然后通过旋转连接杆带动消毒盘旋转，使器械与消毒液一同落入旋转板内，此时启动风机、烘干灯和电机，实现对医疗器械的旋转吹风烘干，通过自上而下的消毒流程，能够有效提升装置对器械的消毒效果，更好的增强了对器械消毒烘干的便捷程度。

[0018] 2、该旋转吹风的医疗器械消毒烘干设备，通过在箱体的外表面设置定位块，在实际使用过程中，消毒盘通过定位块的配合实现水平定位，将限位板旋转平行之后，实现对消毒盘的解锁，能够有效提升装置的实用性，通过将旋转板设置在安装板的上表面，通过拉动挡板带动安装板移出箱体内，能够有效提升在拿取医疗器械时的便捷程度。

附图说明

[0019] 图1为本实用新型消毒烘干设备结构的立体剖视示意图；

[0020] 图2为本实用新型消毒烘干设备结构的正剖示意图；

[0021] 图3为本实用新型图2中A区结构放大示意图；

[0022] 图4为本实用新型图2中B区结构放大示意图；

[0023] 图5为本实用新型图1中C区结构放大示意图；

[0024] 图6为本实用新型定位块结构的立体示意图。

[0025] 图中：1、箱体；2、顶盖；3、提手；4、胶垫；5、连接杆；6、消毒盘；7、握柄；8、风机；9、烘干灯；10、支撑块；11、安装板；12、挡板；13、密封块；14、定位盘；15、安装盘；16、旋转板；17、通孔；18、承接板；19、输水管；20、连接管；21、齿条；22、电机；23、齿轮；24、安装槽；25、安装轴；26、定位块；27、限位板；28、通槽。

具体实施方式

[0026] 下面将结合本实用新型实施例中的附图，对本实用新型实施例中的技术方案进行清楚、完整地描述，显然，所描述的实施例仅仅是本实用新型一部分实施例，而不是全部的

实施例。基于本实用新型中的实施例，本领域普通技术人员在没有做出创造性劳动前提下所获得的所有其他实施例，都属于本实用新型保护的范围。

[0027] 请参阅图1-6所示，一种旋转吹风的医疗器械消毒烘干设备，包括箱体1，箱体1的一侧上表面活动安装有顶盖2，顶盖2的上表面中部活动安装有提手3，箱体1的下表面对称固定安装有胶垫4，两个胶垫4位于同一水平面，箱体1的内壁顶部对称插接有连接杆5，两个连接杆5的内壁活动安装有消毒盘6，连接杆5的一侧外表面活动安装有握柄7，消毒盘6的下表面活动安装有风机8，箱体1的内壁中部对称固定安装有烘干灯9，箱体1的内壁底部对称固定安装有支撑块10，多个支撑块10的上表面活动连接有安装板11并贯穿箱体1，安装板11的一侧外壁固定安装有挡板12，挡板12的一侧内壁固定安装有密封块13，安装板11的上表面中部固定安装有定位盘14，定位盘14的内部活动安装有安装盘15，定位盘14与安装盘15呈转动连接设置，安装盘15的上表面活动安装有旋转板16，旋转板16的外壁对称开设有通孔17，旋转板16的内壁底部固定安装有承接板18，承接板18呈向内倾斜状设置，便于对消毒液进行排出，旋转板16的下表面中部插接有输水管19，箱体1靠近输水管19的一侧内部上表面插接有连接管20，输水管19与连接管20相互贯通，旋转板16的下表面固定安装有齿条21，齿条21呈环形设置，定位盘14靠近齿条21的一侧上表面固定安装有电机22，通过在箱体1内设置消毒盘6和旋转板16，先将医疗器械放置在消毒盘6内进行消毒，然后通过旋转连接杆5带动消毒盘6旋转，使器械与消毒液一同落入旋转板16内，此时启动风机8、烘干灯9和电机22，实现对医疗器械的旋转吹风烘干，通过自上而下的消毒流程，能够有效提升装置对器械的消毒效果，更好的增强了对器械消毒烘干的便捷程度，电机22靠近齿条21的一侧外表面转动安装有齿轮23，齿轮23与齿条21呈啮合连接设置，箱体1靠近消毒盘6的一侧内壁对称开设有安装槽24，多个安装槽24的内壁顶部固定安装有安装轴25，多个安装轴25的外表面中部活动安装有定位块26，多个定位块26远离箱体1的一侧外表面活动安装有限位板27，通过在箱体1的外表面设置定位块26，在实际使用过程中，消毒盘6通过定位块26的配合实现水平定位，将限位板27旋转平行之后，实现对消毒盘6的解锁，能够有效提升装置的实用性，通过将旋转板16设置在安装板11的上表面，通过拉动挡板12带动安装板11移出箱体1内，能够有效提升在拿取医疗器械时的便捷程度，箱体1靠近连接杆5的一侧外壁对称开设有通槽28。

[0028] 该文中出现的电器元件均与外界的主控器及220V市电电连接，并且主控器可为计算机等起到控制的常规已知设备。

[0029] 工作原理：使用时，首先通过箱体1、顶盖2、提手3和胶垫4的配合，将装置放置在特定的医疗器械消毒烘干作业区域，在实际使用过程中，先通过提手3的配合，将顶盖2打开，此时将待消毒烘干的医疗器械放置在消毒盘6内，并在消毒盘6内添加适量的医疗器械用消毒液，一定时间过后，旋转连接杆5，带动消毒盘6旋转，使医疗器械与消毒液一同落入旋转板16内，在此过程中，消毒盘6通过定位块26的配合实现水平定位，将限位板27旋转平行之后，使定位块26沿着安装轴25转动，实现对消毒盘6的解锁，分别启动风机8、烘干灯9和电机22，电机22带动齿轮23旋转，齿轮23通过与齿条21的啮合连接设置，实现带动安装盘15沿着定位盘14旋转，从而实现对医疗器械的旋转吹风烘干，通过自上而下的消毒流程，能够有效提升装置对器械的消毒效果，更好的增强了对器械消毒烘干的便捷程度，与此同时，通过将旋转板16设置在安装板11的上表面，通过拉动挡板12带动安装板11移出箱体1内，能够有效

提升在拿取医疗器械时的便捷程度，适于推广普及。

[0030] 需要说明的是，在本文中，诸如第一和第二等之类的关系术语仅仅用来将一个实体或者操作与另一个实体或操作区分开来，而不一定要求或者暗示这些实体或操作之间存在任何这种实际的关系或者顺序。而且，术语“包括”、“包含”或者其任何其他变体意在涵盖非排他性的包含，从而使得包括一系列要素的过程、方法、物品或者设备不仅包括那些要素，而且还包括没有明确列出的其他要素，或者是还包括为这种过程、方法、物品或者设备所固有的要素。在没有更多限制的情况下，由语句“包括一个……”限定的要素，并不排除在包括所述要素的过程、方法、物品或者设备中还存在另外的相同要素。

[0031] 尽管已经示出和描述了本实用新型的实施例，对于本领域的普通技术人员而言，可以理解在不脱离本实用新型的原理和精神的情况下可以对这些实施例进行多种变化、修改、替换和变型，本实用新型的范围由所附权利要求及其等同物限定。

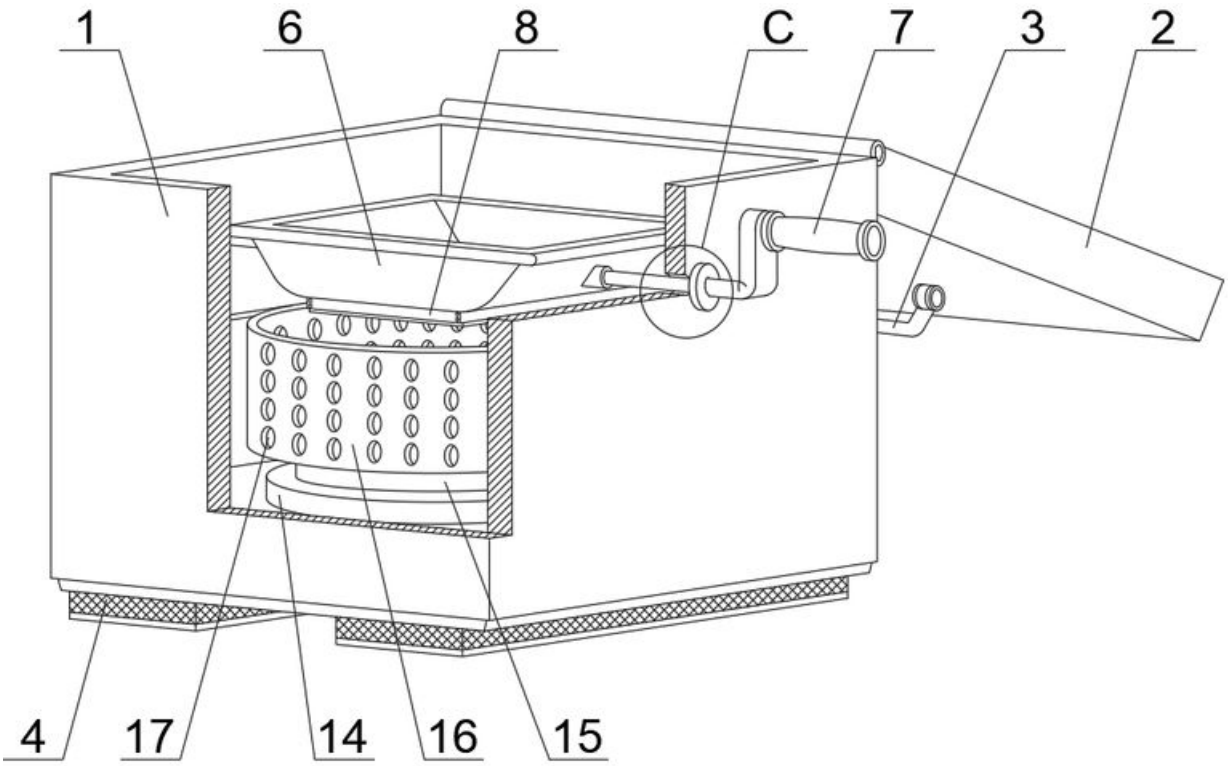

图1

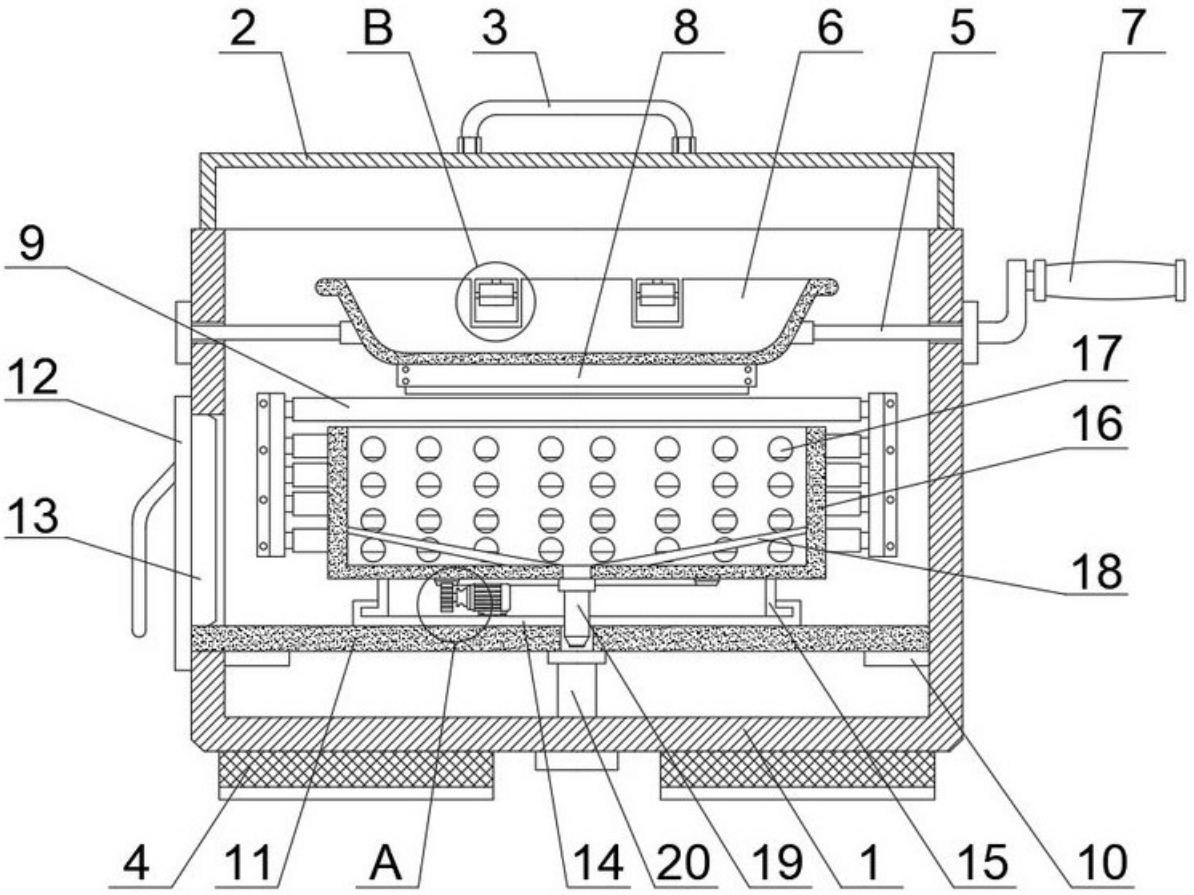

图2

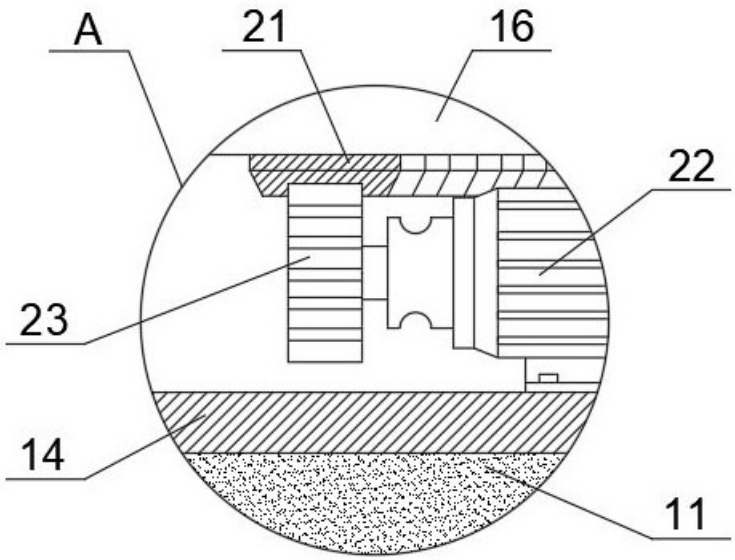

图3

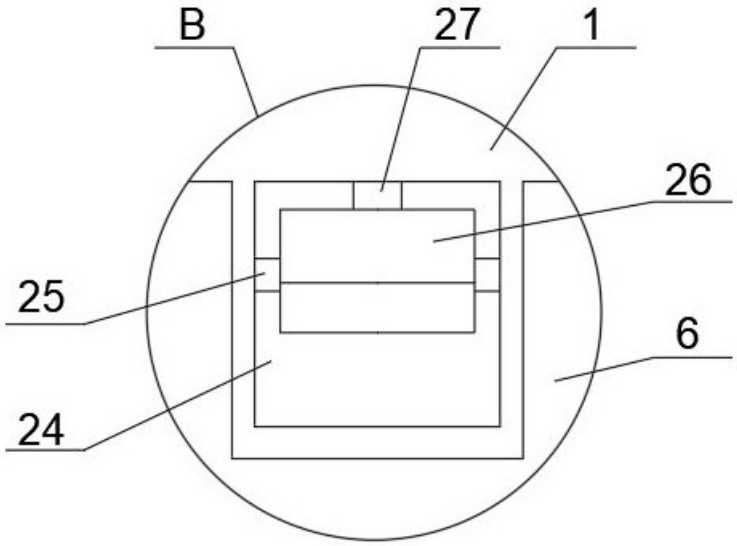

图4

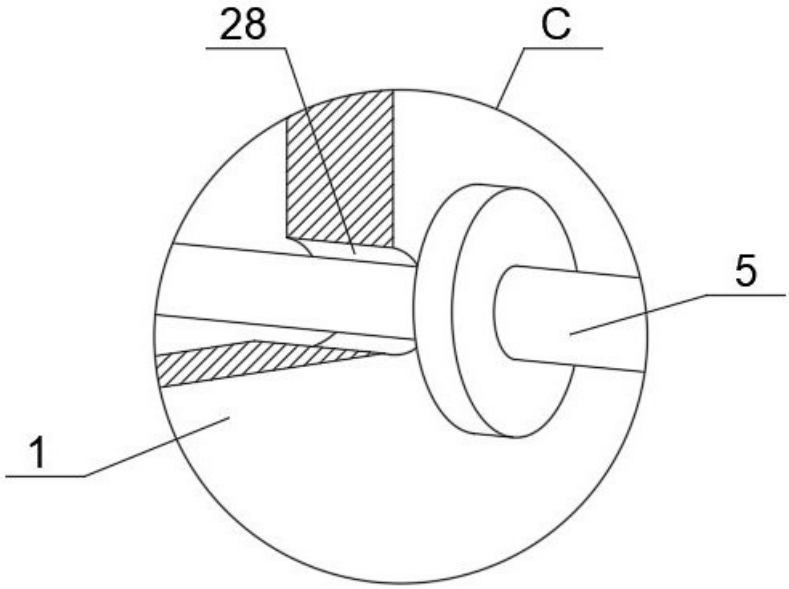

图5

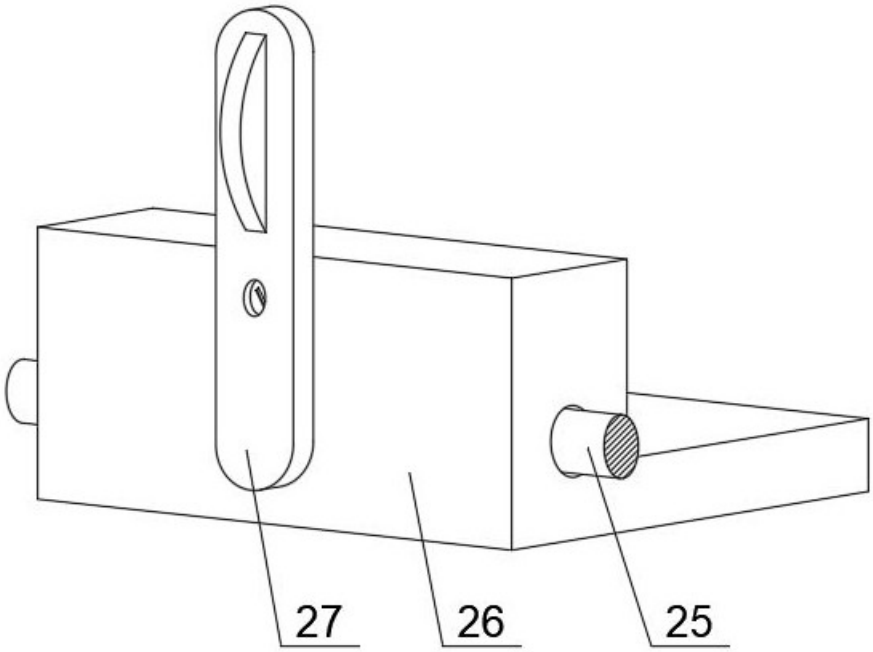

图6