[19] 中华人民共和国国家知识产权局

[51] Int. Cl.
B26B 11/00 (2006.01)
B26B 9/02 (2006.01)
B25G 1/08 (2006.01)

[12] 实用新型专利说明书

专利号 ZL 200720191875.X

[45] 授权公告日 2008 年 10 月 1 日

[11] 授权公告号 CN 201124482Y

[22] 申请日 2007.11.5

[21] 申请号 200720191875.X

[73] 专利权人 胡著杭

地址 321307 浙江省永康市古山镇经纬路 73 号

[72] 发明人 胡著杭

权利要求书 1 页 说明书 2 页 附图 1 页

[54] 实用新型名称

一种新型厨刀

[57] 摘要

本实用新型涉及一种新型厨刀，包括，刀体和刀柄；刀体上端为刀背、刀体下端为刀刃口，其特征在于；所述的刀体下端设有一段锯齿刀口；所述的刀柄尾部端设有凹槽，在凹槽内设有小刀，在凹槽内设有祛疤刀，在凹槽内设有刨皮刀；在所述的凹槽内设有锉刀，在锉刀前端设有一字形螺批。 本实用新型集各种厨房用具于一身、且结构简单、制造成本低，适于厨房作业使用。

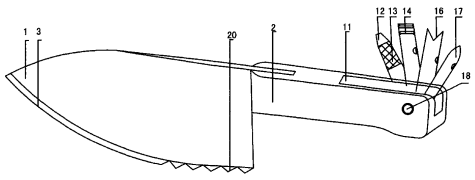

1、一种新型厨刀，包括，刀体和刀柄；刀体上端为刀背、刀体下端为刀刃口，其特征在于；所述的刀体下端设有一段锯齿刀口；所述的刀柄尾部端设有凹槽，在凹槽内设有小刀，在凹槽内设有祛疤刀，在凹槽内设有刨皮刀；在所述的凹槽内设有锉刀，在锉刀前端设有一字形罗批。

一种新型厨刀

技术领域；

本实用新型涉及一种新型厨刀。

背景技术；

目前，在厨刀技术领域，厨刀的功能使用比较单一，厨刀要结合各种厨房厨具来完成厨房作业，比如；给瓜果刨皮用刨皮刀，祛疤用祛疤刀，切割硬物用锯齿刀，开配料瓶盖要用开瓶起子，大大浪费各种厨具来回取放作业时间。再者，由于各种厨具分体制造单独使用，使材料浪费和增加制造成本。

发明内容；

本实用新型所要解决的技术问题是提供一种结构简单、使用方便且制造成本低的新型厨刀。

为解决上述技术问题，本实用新型所采用的技术方案是；一种新型厨刀，包括，刀体和刀柄；刀体上端为刀背、刀体下端为刀刃口，在所述的刀体下端设有一段锯齿刀口；所述的刀柄尾部端设有凹槽，在凹槽内设有小刀，在凹槽内设有祛疤刀，在凹槽内设有刨皮刀；在所述的凹槽内设有锉刀，在锉刀前端设有一字形罗批。

由于在刀体上设置了锯齿刀口，使厨刀具有切硬物功能；在刀柄

凹槽内设有小刀、祛疤刀、刨皮刀、锉刀，在锉刀前端设有一字形罗批，使厨刀增加了切小水果、祛果疤、刨果皮、磨粉的功能，厨刀可与各种功能结合使用，相互协作完成厨房作业，提高厨房作业时间，且节约材料降低制造成本。

附图说明：

图 1；是本实用新型新型厨刀的结构示意图。

具体实施方式；

下面结合附图和具体实施方式对本实用新型作进一步说明；

如图 1、所示，本实用新型的一种新型厨刀，包括，刀体 1 和刀柄 2；刀体 1 上端为刀背、刀体 1 下端为刀刃口 3，在所述的刀体 1 下端设有一段锯齿刀口 20，所述的刀柄 2 尾部端设有凹槽 11，在凹槽 11 内设有小刀 17，在凹槽 11 内设有祛疤刀 16，在凹槽 11 内设有刨皮刀 14；在所述的凹槽 11 内设有锉刀 13，在锉刀 13 前端设有一字形罗批 12。刀柄尾部端通过销轴 18 枢接小刀 17、祛疤刀 16，刨皮刀 14、锉刀 13。

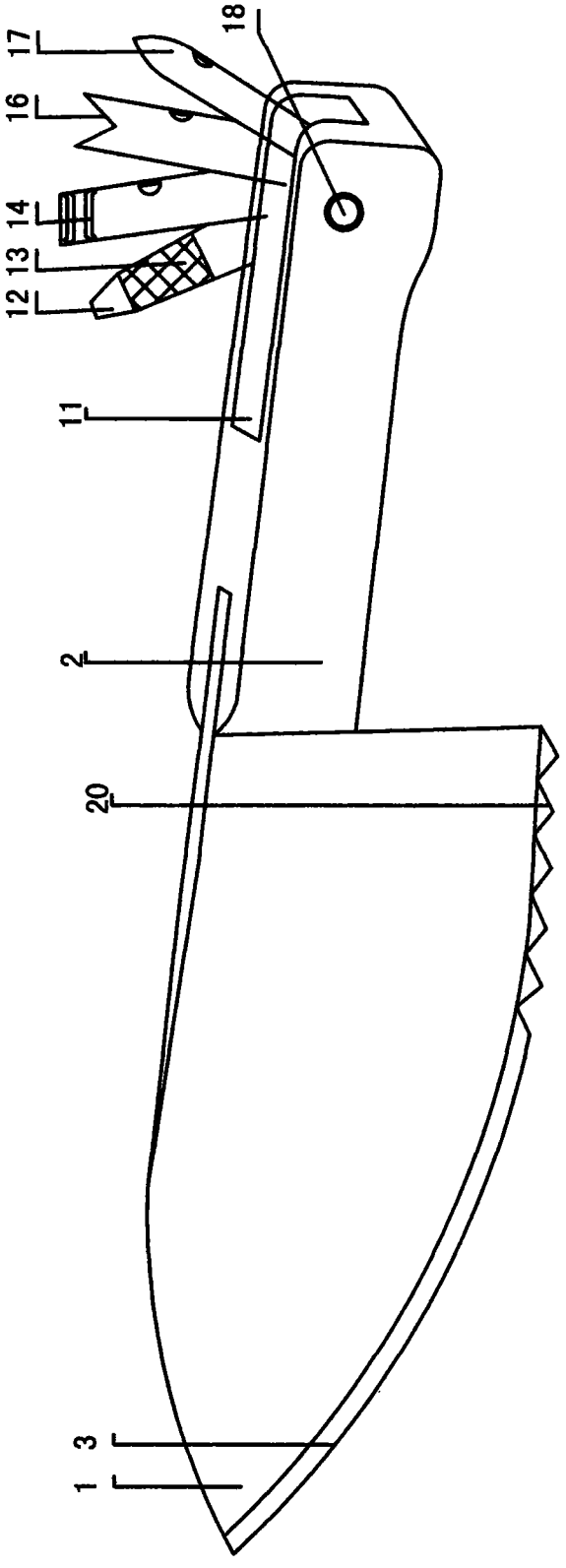

图1