(19)中华人民共和国国家知识产权局

(12)实用新型专利

(10)授权公告号 CN 216258532 U
(45)授权公告日 2022.04.12

(21)申请号 202122542737.4

(22)申请日 2021.10.22

(73)专利权人 丰都县中医院
地址 408200 重庆市丰都县三合街道平都大道东段198号

(72)发明人 刘继梅

(74)专利代理机构 日照市聚信创腾知识产权代理事务所(普通合伙) 37319
代理人 敖勇

(51)Int.Cl.
A61M 3/02(2006.01)

权利要求书1页 说明书3页 附图3页

(54)实用新型名称

一种消化内科防污式洗胃装置

(57)摘要

本实用新型公开了一种消化内科防污式洗胃装置，涉及医疗器械技术领域。本实用新型包括主板与储液箱，主板上表面安装有储液箱，储液箱一表面安装有导流管，导流管周侧面安装有抽水泵，主板下表面安装有若干支撑柱，支撑柱下表面安装有支撑座，支撑座相对两表面安装有放置板，放置板上表面安装有废液箱，废液箱内部下表面安装有废液盒，废液盒与导流管之间通过废液管连接。本实用新型通过抽水泵将储液箱内的清洗液从导流管导入病人的胃中，方便对病人的胃进行清洗，通过液泵将胃中的废液从废液管导入废液盒内，方便将病人胃中的废液导出，方便提高病人洗胃的效率，伺服电机通过输出轴带动搅拌杆转动，方便对储液箱内的清洗液进行搅拌。

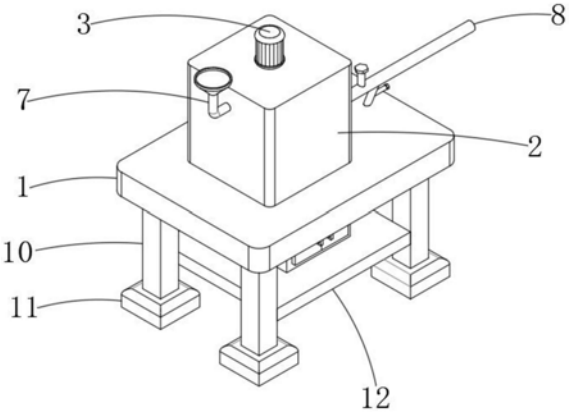

CN 216258532 U

1.一种消化内科防污式洗胃装置,包括主板(1)与储液箱(2),其特征在于:所述主板(1)上表面安装有储液箱(2),所述储液箱(2)一表面安装有导流管(8),所述导流管(8)周侧面安装有抽水泵(9),所述主板(1)下表面安装有若干支撑柱(10),所述支撑柱(10)下表面安装有支撑座(11),所述支撑座(11)相对两表面安装有放置板(12),所述放置板(12)上表面安装有废液箱(13),所述废液箱(13)内部下表面安装有废液盒(14),所述废液盒(14)与导流管(8)之间通过废液管(15)连接,所述废液管(15)周侧面安装有液泵(16),所述液泵(16)与废液箱(13)固定连接。

2.根据权利要求1所述的一种消化内科防污式洗胃装置,其特征在于,所述主板(1)上表面设置有圆孔,所述废液管(15)与圆孔位置相适应。

3.根据权利要求1所述的一种消化内科防污式洗胃装置,其特征在于,所述储液箱(2)上表面安装有伺服电机(3),所述伺服电机(3)的电机轴固定连接有输出轴(4),所述输出轴(4)周侧面安装有搅拌杆(5),所述搅拌杆(5)与储液箱(2)位置相适应。

4.根据权利要求1所述的一种消化内科防污式洗胃装置,其特征在于,所述储液箱(2)内部下表面安装有加热器(6)。

5.根据权利要求1所述的一种消化内科防污式洗胃装置,其特征在于,所述导流管(8)周侧面安装有第一控制阀门(17),所述废液管(15)周侧面安装有第二控制阀门(18),所述第一控制阀门(17)在废液管(15)左侧。

6.根据权利要求1所述的一种消化内科防污式洗胃装置,其特征在于,所述废液箱(13)一表面安装有若干箱门(19)。

7.根据权利要求1所述的一种消化内科防污式洗胃装置,其特征在于,所述储液箱(2)一表面安装有导液漏斗(7)。

一种消化内科防污式洗胃装置

技术领域

[0001] 本实用新型属于医疗器械技术领域，特别是涉及一种消化内科防污式洗胃装置。

背景技术

[0002] 在消化内科专业的治疗中，为了保证治疗效果的有效性，通常会配合洗胃程序，以保证治疗药物可以有效作用于消化道，同时面对误服有毒物质的患者，洗胃也可以进行有效抢救，现在一般都是通过洗胃装置对病人进行洗胃，方便抢救病人；

[0003] 但现有的洗胃装置一般都是将水输送进病人的胃中，然后病人再将胃中的水吐出，这种方式极大的降低了洗胃的速度，容易使病人无法及时得到治疗，错过最佳救治时间，十分不方便病人洗胃使用。

实用新型内容

[0004] 本实用新型的目的在于提供一种消化内科防污式洗胃装置，解决现有的洗胃装置一般都是将水输送进病人的胃中，然后病人再将胃中的水吐出，这种方式极大的降低了洗胃的速度的问题。

[0005] 为解决上述技术问题，本实用新型是通过以下技术方案实现的：

[0006] 本实用新型为一种消化内科防污式洗胃装置，包括主板与储液箱，所述主板上表面安装有储液箱，所述储液箱一表面安装有导流管，所述导流管周侧面安装有抽水泵，方便通过抽水泵将储液箱内的清洗液从导流管导入病人的胃中，方便对病人的胃进行清洗，所述主板下表面安装有若干支撑柱，所述支撑柱下表面安装有支撑座，方便通过支撑座提高装置的稳定性，所述支撑座相对两表面安装有放置板，所述放置板上表面安装有废液箱，所述废液箱内部下表面安装有废液盒，所述废液盒与导流管之间通过废液管连接，所述废液管周侧面安装有液泵，所述液泵与废液箱固定连接，方便通过液泵将胃中的废液从废液管导入废液盒内，方便将病人胃中的废液导出，方便提高病人洗胃的效率。

[0007] 所述主板上表面设置有圆孔，所述废液管与圆孔位置相适应，方便使废液盒与导流管通过废液管连接。

[0008] 所述储液箱上表面安装有伺服电机，所述伺服电机的电机轴固定连接有输出轴，所述输出轴周侧面安装有搅拌杆，所述搅拌杆与储液箱位置相适应，方便伺服电机通过输出轴带动搅拌杆转动，方便对储液箱内的清洗液进行搅拌，方便提高清洗液的加热速度。

[0009] 所述储液箱内部下表面安装有加热器，方便通过加热器对储液箱内的清洗液进行加热。

[0010] 所述导流管周侧面安装有第一控制阀门，所述废液管周侧面安装有第二控制阀门，所述第一控制阀门在废液管左侧，通过打开与关闭第一控制阀门，方便控制清洗液在导流管内流动，通过打开与关闭第二控制阀门，方便将胃中的废液从废液管倒入废液盒内。

[0011] 所述废液箱一表面安装有若干箱门，通过打开箱门，方便将废液盒从废液箱取出。

[0012] 所述储液箱一表面安装有导液漏斗，方便将清洗液从导液漏斗倒入储液箱内。

[0013] 本实用新型具有以下有益效果：

[0014] 本实用新型通过抽水泵将储液箱内的清洗液从导流管导入病人的胃中，方便对病人的胃进行清洗，通过液泵将胃中的废液从废液管导入废液盒内，方便将病人胃中的废液导出，方便提高病人洗胃的效率，通过支撑座提高装置的稳定性，伺服电机通过输出轴带动搅拌杆转动，方便对储液箱内的清洗液进行搅拌，方便提高清洗液的加热速度，通过打开与关闭第一控制阀门，方便控制清洗液在导流管内流动，通过打开与关闭第二控制阀门，方便将胃中的废液从废液管倒入废液盒内。

[0015] 当然，实施本实用新型的任一产品并不一定需要同时达到以上所述的所有优点。

附图说明

[0016] 为了更清楚地说明本实用新型实施例的技术方案，下面将对实施例描述所需要使用的附图作简单地介绍，显而易见地，下面描述中的附图仅仅是本实用新型的一些实施例，对于本领域普通技术人员来讲，在不付出创造性劳动的前提下，还可以根据这些附图获得其他的附图。

[0017] 图1为本实用新型左侧结构示意图；

[0018] 图2为本实用新型右侧结构示意图；

[0019] 图3为本实用新型前视图；

[0020] 图4为本实用新型左视图；

[0021] 图5为本实用新型图4中A-A处解剖示意图。

[0022] 附图中，各标号所代表的部件列表如下：

[0023] 1、主板；2、储液箱；3、伺服电机；4、输出轴；5、搅拌杆；6、加热器；7、导液漏斗；8、导流管；9、抽水泵；10、支撑柱；11、支撑座；12、放置板；13、废液箱；14、废液盒；15、废液管；16、液泵；17、第一控制阀门；18、第二控制阀门；19、箱门。

具体实施方式

[0024] 下面将结合本实用新型实施例中的附图，对本实用新型实施例中的技术方案进行清楚、完整地描述，显然，所描述的实施例仅仅是本实用新型一部分实施例，而不是全部的实施例。基于本实用新型中的实施例，本领域普通技术人员在没有作出创造性劳动前提下所获得的所有其它实施例，都属于本实用新型保护的范围。

[0025] 在本实用新型的描述中，需要理解的是，术语“上”、“中”、“外”、“内”、“下”等指示方位或位置关系，仅是为了便于描述本实用新型和简化描述，而不是指示或暗示所指的组件或元件必须具有特定的方位，以特定的方位构造和操作，因此不能理解为对本实用新型的限制。

[0026] 请参阅图1-5所示，本实用新型为一种消化内科防污式洗胃装置，包括主板1与储液箱2，主板1上表面安装有储液箱2，储液箱2一表面安装有导流管8，导流管8周侧面安装有抽水泵9，方便通过抽水泵9将储液箱2内的清洗液从导流管8导入病人的胃中，方便对病人的胃进行清洗，主板1下表面安装有若干支撑柱10，支撑柱10下表面安装有支撑座11，方便通过支撑座11提高装置的稳定性，支撑座11相对两表面安装有放置板12，放置板12上表面安装有废液箱13，废液箱13内部下表面安装有废液盒14，废液盒14与导流管8之间通过废液

管15连接，废液管15周侧面安装有液泵16，液泵16与废液箱13固定连接，方便通过液泵16将胃中的废液从废液管15导入废液盒14内，方便将病人胃中的废液导出，方便提高病人洗胃的效率。

[0027] 主板1上表面设置有圆孔，废液管15与圆孔位置相适应，方便使废液盒14与导流管8通过废液管15连接。

[0028] 储液箱2上表面安装有伺服电机3，伺服电机3的电机轴固定连接有输出轴4，输出轴4周侧面安装有搅拌杆5，搅拌杆5与储液箱2位置相适应，方便伺服电机3通过输出轴4带动搅拌杆5转动，方便对储液箱2内的清洗液进行搅拌，方便提高清洗液的加热速度。

[0029] 储液箱2内部下表面安装有加热器6，方便通过加热器6对储液箱2内的清洗液进行加热。

[0030] 导流管8周侧面安装有第一控制阀门17，废液管15周侧面安装有第二控制阀门18，第一控制阀门17在废液管15左侧，通过打开与关闭第一控制阀门17，方便控制清洗液在导流管8内流动，通过打开与关闭第二控制阀门18，方便将胃中的废液从废液管15倒入废液盒14内。

[0031] 废液箱13一表面安装有若干箱门19，通过打开箱门19，方便将废液盒14从废液箱13取出。

[0032] 储液箱2一表面安装有导液漏斗7，方便将清洗液从导液漏斗7倒入储液箱2内。

[0033] 如图1-5所示，本实用新型中，优选地，伺服电机3的型号为YE2-100，加热器6的型号为220V2KW，抽水泵9的型号为50WQ10，液泵16的型号为VT81055，本实施例为一种消化内科防污式洗胃装置的使用方法：先将清洗液从导液漏斗7导入储液箱2内，再打开伺服电机3，伺服电机3通过输出轴4带动搅拌杆5转动，方便通过加热器6将清洗液加热到合适的温度，关闭伺服电机3，再将导流管8导入病人的胃中，打开第一控制阀门17并关闭第二控制阀门18，再打开抽水泵9，抽水泵9将储液箱2内的清洗液导入病人的胃中，再关闭抽水泵9，关闭第一控制阀门17并打开第二控制阀门18，再打开液泵16，液泵16将胃中的废液从导流管8导入废液管15中，再从废液管15导入废液盒14内后关闭液泵16，最后将导流管8从胃中取出即可。

[0034] 在本说明书的描述中，参考术语“一个实施例”、“示例”、“具体示例”等的描述意指结合该实施例或示例描述的具体特征、结构、材料或者特点包含于本实用新型的至少一个实施例或示例中。在本说明书中，对上述术语的示意性表述不一定指的是相同的实施例或示例。而且，描述的具体特征、结构、材料或者特点可以在任何的一个或多个实施例或示例中以合适的方式结合。

[0035] 以上公开的本实用新型优选实施例只是用于帮助阐述本实用新型。优选实施例并没有详尽叙述所有的细节，也不限制该实用新型仅为所述的具体实施方式。显然，根据本说明书的内容，可作很多的修改和变化。本说明书选取并具体描述这些实施例，是为了更好地解释本实用新型的原理和实际应用，从而使所属技术领域技术人员能很好地理解和利用本实用新型。本实用新型仅受权利要求书及其全部范围和等效物的限制。

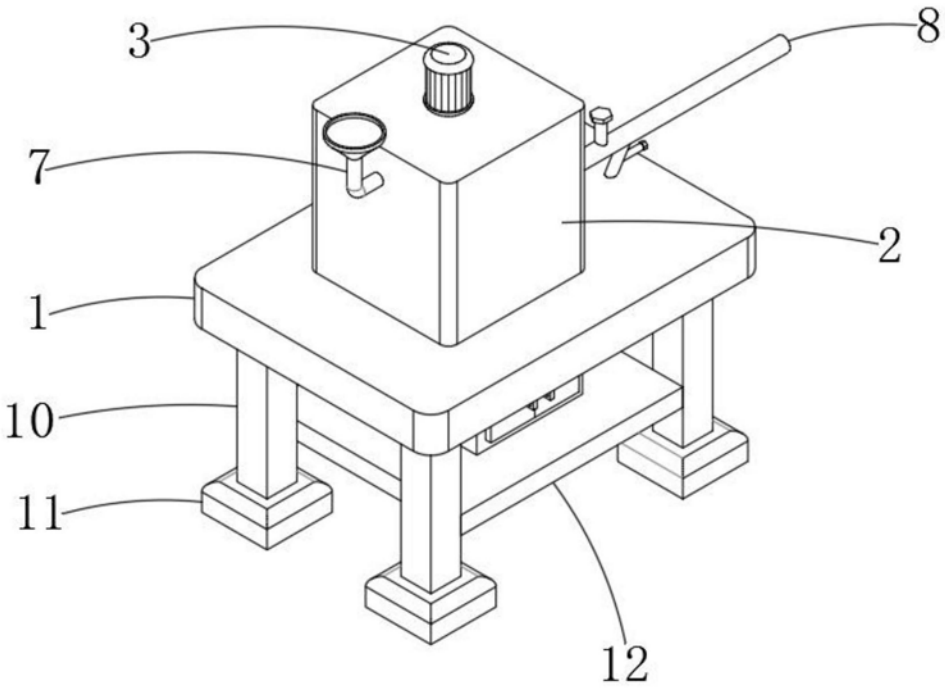

图1

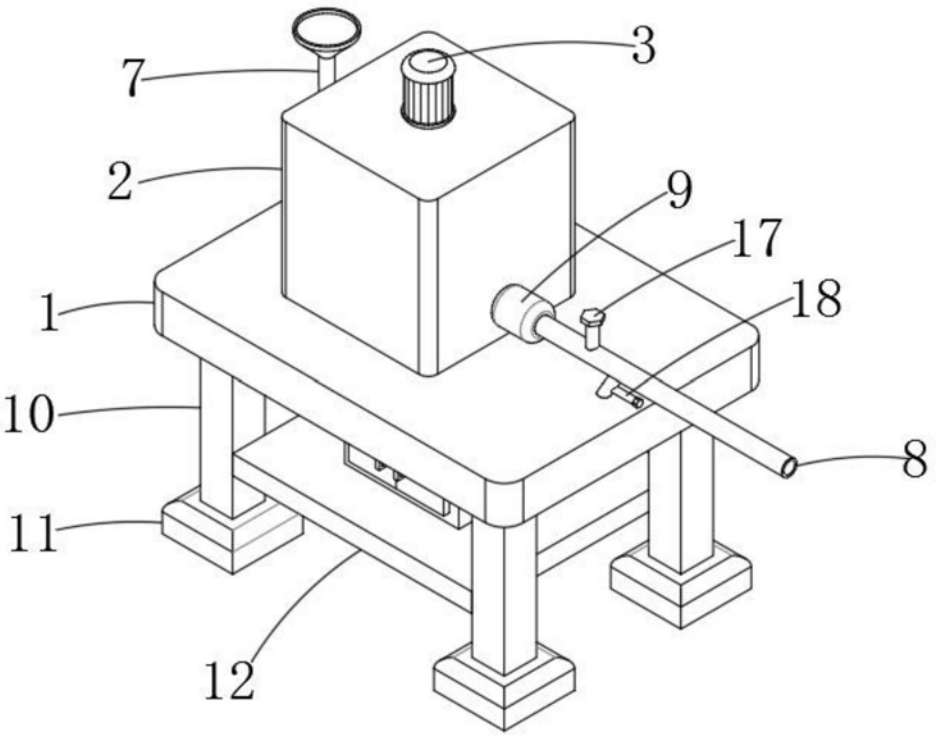

图2

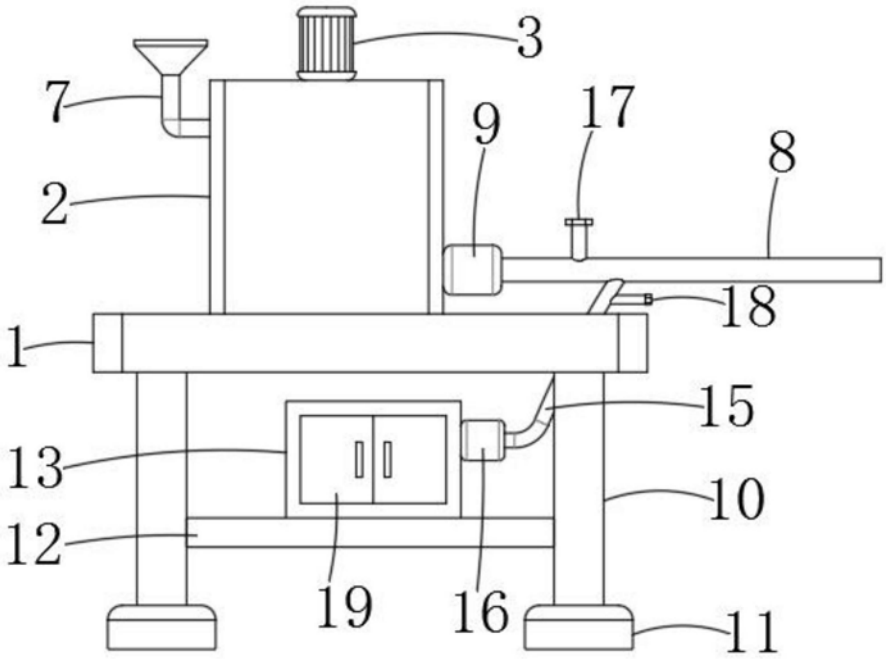

图3

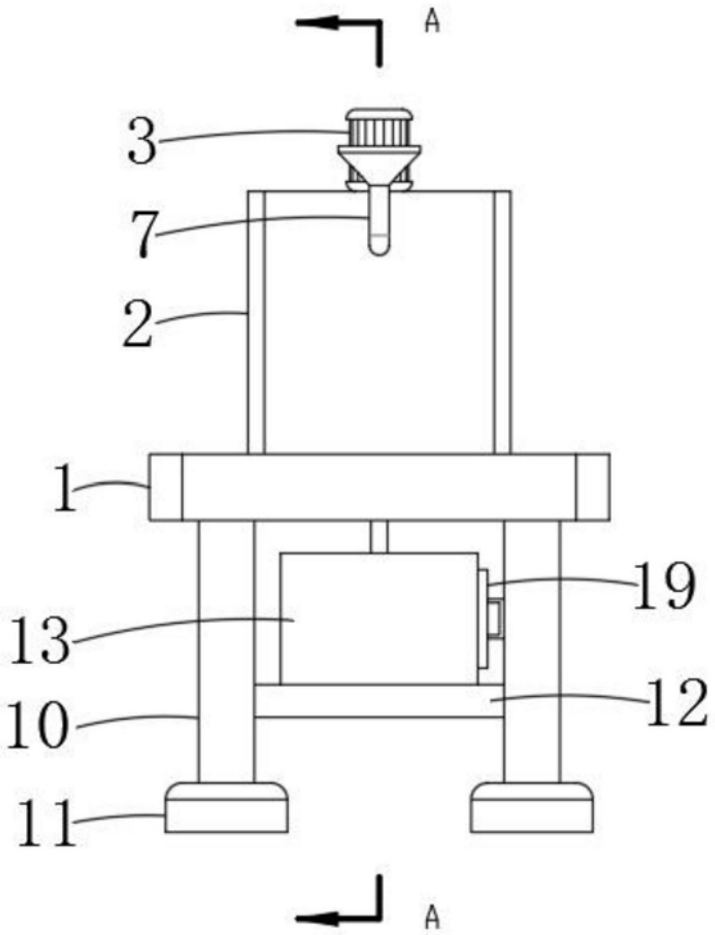

图4

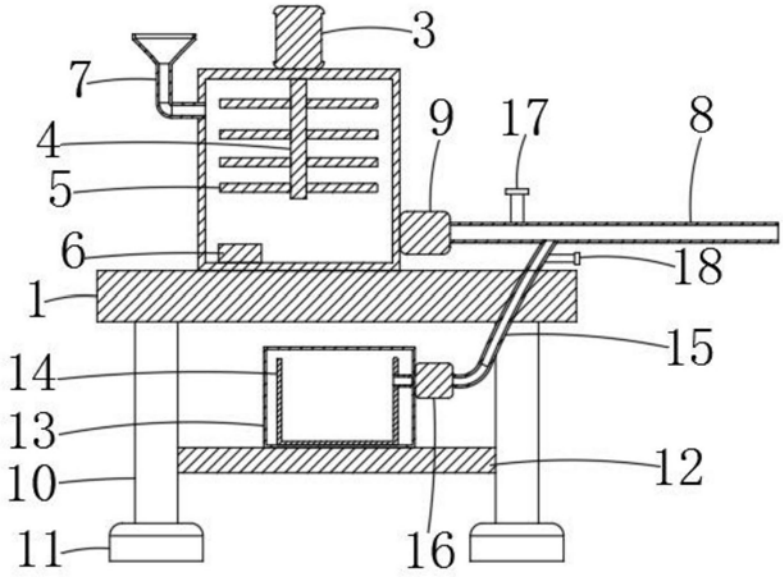

图5