(19)中华人民共和国国家知识产权局

(12)实用新型专利

(10)授权公告号 CN 204379129 U
(45)授权公告日 2015.06.10

(21)申请号 201420776191.6

(22)申请日 2014.12.11

(73)专利权人 宫博瀚
地址 300450 天津市滨海新区塘沽草场街204号

(72)发明人 宫博瀚

(74)专利代理机构 天津市宗欣专利商标代理有限公司 12103
代理人 胡恩河

(51)Int.Cl.
A47K 10/20(2006.01)

权利要求书1页 说明书2页 附图2页

(54)实用新型名称

抽纸盒

(57)摘要

本实用新型公开了一种抽纸盒，属于层叠纸张用的容器，包括盒体和与盒体以卡合的盒盖，盒盖的中部形成抽纸口，所述盒体的内壁形成多条竖直的凹槽，托起板置于盒体内部，托起板的四周外壁形成多个与凹槽相对应的限位块；限位块卡合于凹槽中，托起板的下底面与盒体的内底面之间安装有多个弹簧。本实用新型使用方便，结构简单，当抽纸盒盒体内纸张余量不多时可方便继续抽纸，而且本实用新型的抽纸盒可以反复使用，环保不浪费。

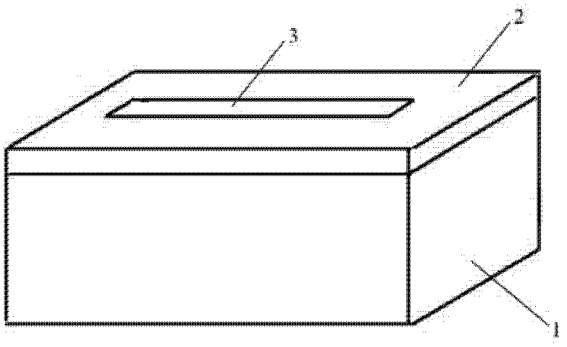

CN 204379129 U

1. 一种抽纸盒，包括盒体（1）和与盒体以卡合的盒盖（2），盒盖（2）的中部形成抽纸口（3），其特征在于：所述盒体（1）的内壁形成多条竖直的凹槽（4），托起板（5）置于盒体（1）内部，托起板（5）的四周外壁形成多个与凹槽（4）相对应的限位块（6）；限位块（6）卡合于凹槽（4）中，托起板（5）的下底面与盒体（1）的内底面之间安装有多个弹簧（7）。

2. 根据权利要求 1 所述的一种抽纸盒，其特征在于：所述弹簧（7）的长度小于盒体（1）的高度。

3. 根据权利要求 1 所述的一种抽纸盒，其特征在于：所述托起板（5）的长宽尺寸与盒体（1）的长宽尺寸相配合。

抽纸盒

技术领域

[0001] 本实用新型属于层叠纸张用的容器，具体涉及一种抽纸盒。

背景技术

[0002] 现代社会中，抽取式面纸盒由于其方便使用等优点，广泛应用于餐馆、家居等场合。现有技术中，抽纸盒通常为盒式结构，在抽纸盒的顶面设有抽纸切开口，抽纸切开口上粘设有塑料膜，塑料膜上开设有纸张通过的切缝。在抽纸盒内纸张余量较大时，抽取方便；但是当抽纸盒内纸张余量不多时，由于高度不足，纸张有可能从抽纸口落入抽纸盒内，影响了纸张的继续抽取。同时由于塑料膜和抽纸盒粘接为一体，不便于塑料膜与盒体分离，不便于垃圾回收、分类和二次利用。

实用新型内容

[0003] 本实用新型是为了克服现有技术中存在的当抽纸盒内纸张余量不多时，由于高度不足，纸张有可能从抽纸口落入抽纸盒内，影响了纸张的继续抽取的问题而提出的，其目的是提供一种抽纸盒。

[0004] 本实用新型的技术方案是：

[0005] 一种抽纸盒，包括盒体和与盒体以卡合的盒盖，盒盖的中部形成抽纸口，所述盒体的内壁形成多条竖直的凹槽，托起板置于盒体内部，托起板的四周外壁形成多个与凹槽相对应的限位块；限位块卡合于凹槽中，托起板的下底面与盒体的内底面之间安装有多个弹簧。

[0006] 所述弹簧的长度小于盒体的高度。

[0007] 所述托起板的长宽尺寸与盒体的长宽尺寸相配合。

[0008] 本实用新型的有益效果是：

[0009] 本实用新型使用方便，结构简单，当抽纸盒盒体内纸张余量不多时可方便继续抽纸，而且本发明的抽纸盒可以反复使用，环保不浪费。

附图说明

[0010] 图 1 是本实用新型抽纸盒的结构示意图；

[0011] 图 2 是本实用新型中盒体的内部结构示意图；

[0012] 图 3 是本实用新型中托起板的结构示意图。

[0013] 其中：

[0014] 1 盒体 2 盒盖

[0015] 3 抽纸口 4 凹槽

[0016] 5 托起板 6 限位块

[0017] 7 弹簧。

具体实施方式

[0018] 下面结合说明书附图及实施例对本实用新型抽纸盒进行详细说明：

[0019] 如图1~3所示，一种抽纸盒，包括盒体1和与盒体以卡合的盒盖2，盒盖2的中部形成抽纸口3，所述盒体1的内壁形成多条竖直的凹槽4，托起板5置于盒体1内部，托起板5的四周外壁形成多个与凹槽4相对应的限位块6；限位块6卡合于凹槽4中，托起板5的下底面与盒体1的内底面之间安装有多个弹簧7。

[0020] 所述弹簧7的长度小于盒体1的高度。

[0021] 所述托起板5的长宽尺寸与盒体1的长宽尺寸相配合。

[0022] 本实用新型的使用方法：

[0023] 使用时，打开盒盖2，将市售的抽纸置于抽纸盒盒体1内的托起板5上方，将第一张抽纸从盒盖2的抽纸口3中穿出，盖上盒盖2即可。当盒内抽纸因使用减少时，在弹簧7的作用下，托起板5上移，进而带动盒内市售的抽纸上移，保证无论盒内抽纸数量多少，抽纸都接近抽纸口3下方，方便抽取。

[0024] 本实用新型抽纸盒使用方便，结构简单，当抽纸盒盒体内纸张余量不多时可方便继续抽纸，而且本发明的抽纸盒可以反复使用，环保不浪费。

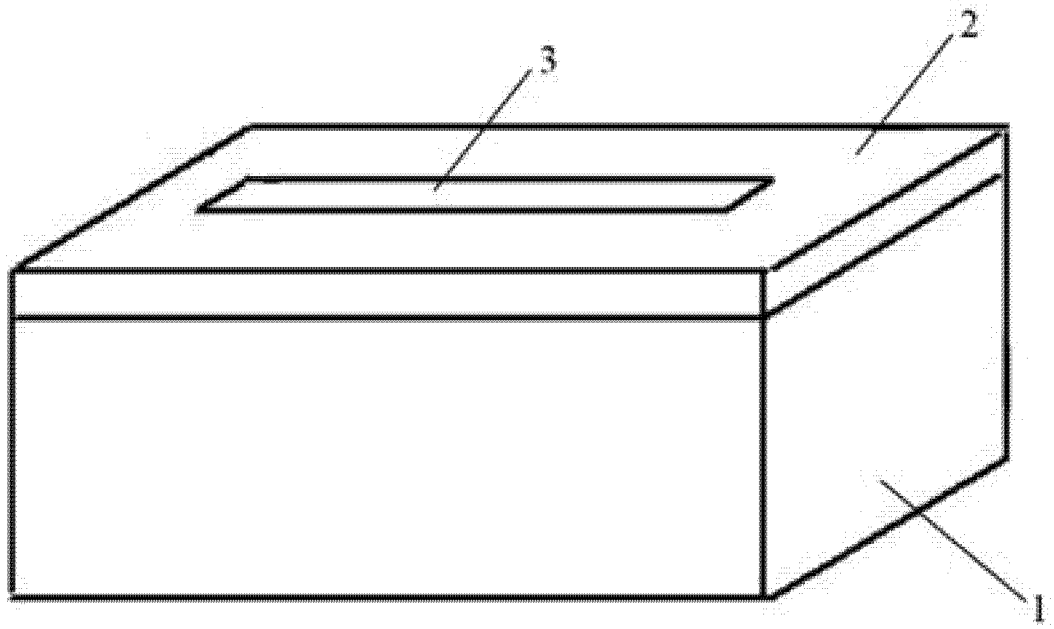

图 1

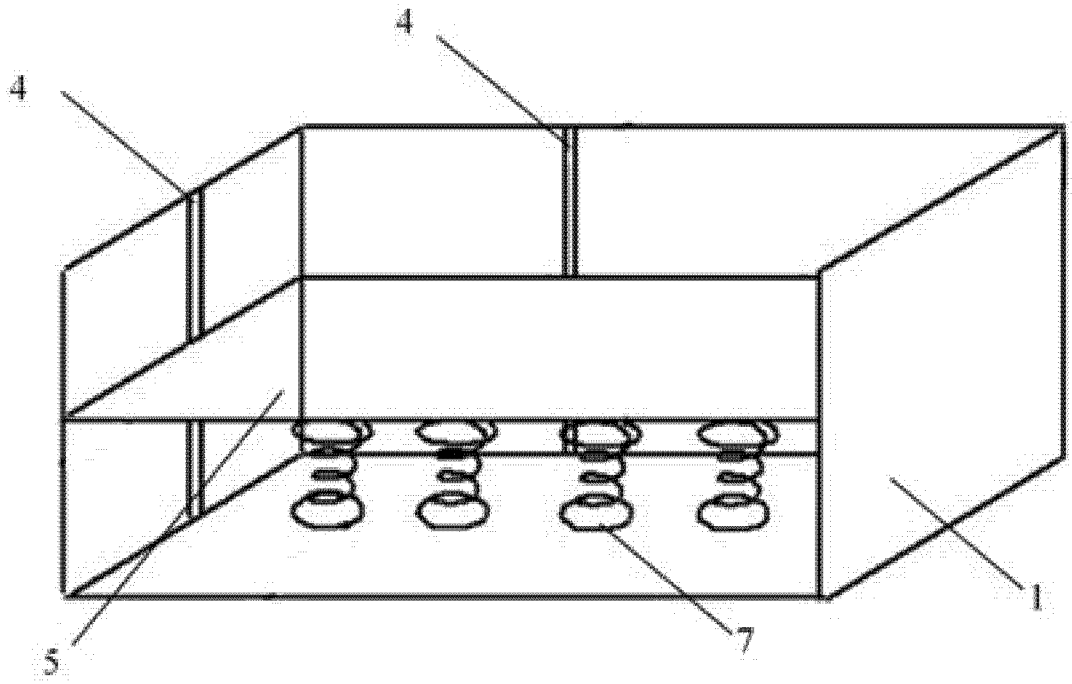

图 2

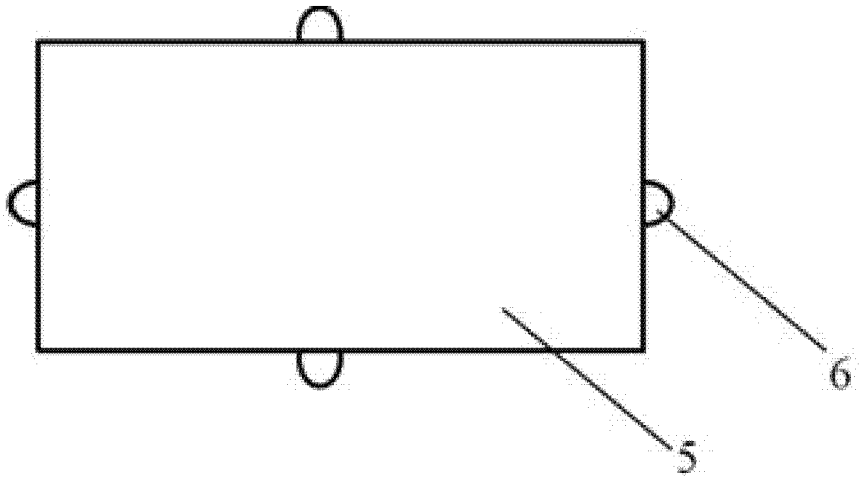

图 3