(19)中华人民共和国国家知识产权局

(12)实用新型专利

(10)授权公告号 CN 211139976 U
(45)授权公告日 2020.07.31

(21)申请号 201921850193.4

(22)申请日 2019.10.29

(73)专利权人 潍坊歌尔电子有限公司
地址 261205 山东省潍坊市综合保税区玉清东街以南高新二路以东潍坊综合保税区爱德乐轻工产品加工基地1、3、5号车间

(72)发明人 牟雅鑫 王宗立

(74)专利代理机构 潍坊正信致远知识产权代理有限公司 37255
代理人 石誉虎

(51)Int.Cl.
*B65D 5/02*(2006.01)
*B65D 5/50*(2006.01)

权利要求书1页 说明书4页 附图5页

(54)实用新型名称

一种产品包装纸盒

(57)摘要

本实用新型公开了一种产品包装纸盒，属于产品包装技术领域，由一张纸板折叠成型，包括：多个依次连接的连接板、与所述连接板相连接的由多个侧板折叠成型的第一展示盒和第二展示盒、以及由多个缓冲板折叠成型的缓冲结构，所述缓冲结构可放入所述第一展示盒内；所述侧板上开设有多个插口，所述连接板上设置多个插舌，多个所述插舌分别插入所述第一展示盒与所述第二展示盒上的所述插口中，本设计中第一展示盒与第二展示盒可分别放置产品主体与配件，展示效果好，给顾客带来不一样的开盒体验，缓冲结构可防止外部发生碰撞时产品主体碰伤碰坏，整个包装纸盒无粘胶、支撑性强、成本低、通用性强、操作简单、环保性更好。

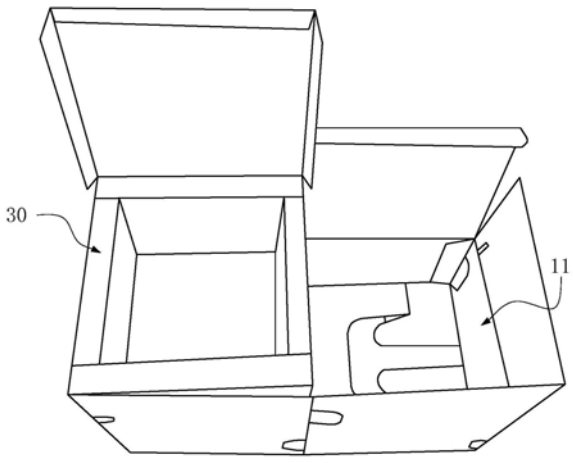


CN 211139976 U

1.一种产品包装纸盒，由一张纸板折叠成型，其特征在于，包括：多个依次连接的连接板、与所述连接板相连接的由多个侧板折叠成型的第一展示盒和第二展示盒、以及由多个缓冲板折叠成型的缓冲结构，所述缓冲结构可放入所述第一展示盒内；

所述侧板上开设有多个插口，所述连接板上设置多个插舌，多个所述插舌分别插入所述第一展示盒与所述第二展示盒上的所述插口中。

2.根据权利要求1所述的产品包装纸盒，其特征在于，所述缓冲结构包括缓冲底板和分别与所述缓冲底板相连接的四个缓冲侧板，四个所述缓冲侧板分别向所述缓冲结构的中部弯折，四个所述缓冲侧板均为双层结构。

3.根据权利要求2所述的产品包装纸盒，其特征在于，所述缓冲侧板包括与所述缓冲底板相连接并向所述缓冲结构中部弯折的内缓冲侧板，所述内缓冲侧板连接有与向远离所述缓冲结构中部方向弯折的缓冲端板和外缓冲侧板。

4.根据权利要求3所述的产品包装纸盒，其特征在于，所述缓冲底板位于所述第一展示盒的底板的上方，所述缓冲底板、所述外缓冲侧板与所述第一展示盒的所述底板围成缓冲空间。

5.根据权利要求4所述的产品包装纸盒，其特征在于，所述第一展示盒和所述第二展示盒均包括四个向所述第一展示盒或所述第二展示盒中部弯折的展示侧板以及第一插板，所述展示侧板的一侧连接有展示底板，四个所述展示底板插装在一起形成所述第一展示盒或第二展示盒的所述底板。

6.根据权利要求5所述的产品包装纸盒，其特征在于，其中一个所述展示侧板的一侧连接有盖板，所述盖板连接有第二插板，所述盖板和所述第二插板向相应的所述第一展示盒或所述第二展示盒中部弯折，所述第二插板插入相应的所述第一展示盒或所述第二展示盒内。

7.根据权利要求6所述的产品包装纸盒，其特征在于，所述盖板上设置有拉舌，所述拉舌由开设在所述盖板上的弧形的第一开缝形成。

8.根据权利要求5所述的产品包装纸盒，其特征在于，所述插口设置在所述展示侧板与相邻所述展示侧板或所述第一插板之间的折线上，所述插舌由开设在所述连接板上相应位置的第二开缝形成。

9.根据权利要求5所述的产品包装纸盒，其特征在于，其中一个所述缓冲端板与所述展示侧板连接。

10.根据权利要求6所述的产品包装纸盒，其特征在于，四个所述连接板依次连接，所述第一展示盒和所述第二展示盒位于四个所述连接板、所述第一展示盒的所述盖板与所述第二展示盒的所述底板围成的长方体空间内，位于两端的两所述连接板上分别开设有绑带孔，绑带的两端分别穿过两所述绑带孔后固定在一起。

# 一种产品包装纸盒

## 技术领域

[0001] 本实用新型属于产品包装技术领域，具体涉及一种产品包装纸盒。

## 背景技术

[0002] 目前，由于蓝牙耳机让使用者可以免除耳机线的缠绕，自在地以各种方式轻松通话，因而受到广大客户的青睐。为了获得更多潜在客户的青睐，生产厂家不仅在蓝牙耳机自身结构上进行改进，同时对蓝牙耳机的外形包装也提出越来越高的要求。

[0003] 大部分的蓝牙耳机大都使用精裱盒加产品托结构，成本较高，材料不环保，并且颜色单一、有难闻的异味。随着ODM(Original Design Manufacturer，原始设计制造商)客户对包装环保要求越来越高，对成本的控制越来越严格，可降解纸类已经成了不可替代的包装材料，因此，纸类包装结构现在越来越受到客户的青睐，如何设计既省成本又牢固的彩盒包装也成了首当其冲的问题。

## 实用新型内容

[0004] 本实用新型所要解决的技术问题是：提供一种产品包装纸盒，形成两个可分别展示产品主体与配件的空间，给顾客带来不一样的开盒体验，且整个包装纸盒无粘胶、支撑性强、成本低、通用性强、操作简单、环保性更好。

[0005] 为解决上述技术问题，本实用新型的技术方案是：

[0006] 一种产品包装纸盒，由一张纸板折叠成型，包括：多个依次连接的连接板、与所述连接板相连接的由多个侧板折叠成型的第一展示盒和第二展示盒、以及由多个缓冲板折叠成型的缓冲结构，所述缓冲结构可放入所述第一展示盒内；所述侧板上开设有多个插口，所述连接板上设置多个插舌，多个所述插舌分别插入所述第一展示盒与所述第二展示盒上的所述插口中。

[0007] 进一步的，所述缓冲结构包括缓冲底板和分别与所述缓冲底板相连接的四个缓冲侧板，四个所述缓冲侧板分别向所述缓冲结构的中部弯折，四个所述缓冲侧板均为双层结构。

[0008] 进一步的，所述缓冲侧板包括与所述缓冲底板相连接并向所述缓冲结构中部弯折的内缓冲侧板，所述内缓冲侧板连接有与向远离所述缓冲结构中部方向弯折的缓冲端板和外缓冲侧板。

[0009] 进一步的，所述缓冲底板位于所述第一展示盒的底板的上方，所述缓冲底板、所述外缓冲侧板与所述第一展示盒的所述底板围成缓冲空间。

[0010] 进一步的，所述第一展示盒和所述第二展示盒均包括四个向所述第一展示盒或所述第二展示盒中部弯折的展示侧板以及第一插板，所述展示侧板的一侧连接有展示底板，四个所述展示底板插装在一起形成所述第一展示盒或第二展示盒的所述底板。

[0011] 进一步的，其中一个所述展示侧板的一侧连接有盖板，所述盖板连接有第二插板，所述盖板和所述第二插板向相应的所述第一展示盒或所述第二展示盒中部弯折，所述第二

插板插入相应的所述第一展示盒或所述第二展示盒内。

[0012] 进一步的，所述盖板上设置有拉舌，所述拉舌由开设在所述盖板上的弧形的第一开缝形成。

[0013] 进一步的，所述插口设置在所述展示侧板与相邻所述展示侧板或所述第一插板之间的折线上，所述插舌由开设在所述连接板上相应位置的第二开缝形成。

[0014] 进一步的，其中一个所述缓冲端板与所述展示侧板连接。

[0015] 进一步的，四个所述连接板依次连接，所述第一展示盒和所述第二展示盒位于四个所述连接板、所述第一展示盒的所述盖板与所述第二展示盒的所述底板围成的长方体空间内，位于两端的两所述连接板上分别开设有绑带孔，绑带的两端分别穿过两所述绑带孔后固定在一起。

[0016] 采用了上述技术方案后，本实用新型的有益效果是：

[0017] 由于本实用新型的产品包装纸盒由一张纸板折叠成型，包括：多个依次连接的连接板、与连接板相连接的由多个侧板折叠成型的第一展示盒和第二展示盒、以及由多个缓冲板折叠成型的缓冲结构，缓冲结构可放入第一展示盒内；侧板上开设有多个插口，连接板上设置多个插舌，多个插舌分别插入第一展示盒与第二展示盒上的插口中，第一展示盒与第二展示盒可分别放置产品主体与配件，展示效果好，给顾客带来不一样的开盒体验，缓冲结构可防止外部发生碰撞时产品主体碰伤碰坏，插舌分别插入插口中可使得折叠成型的第一展示盒和第二展示盒以及整体纸盒结构稳定，整个包装纸盒无粘胶、支撑性强、成本低、通用性强、操作简单、环保性更好。

## 附图说明

[0018] 图1是本实用新型产品包装纸盒的刀版图；

[0019] 图2是本实用新型产品包装纸盒中缓冲结构的示意图；

[0020] 图3是本实用新型产品包装纸盒中第二展示盒的示意图；

[0021] 图4是本实用新型产品包装纸盒折叠过程的示意图；

[0022] 图5是本实用新型产品包装纸盒展示状态示意图；

[0023] 图6是本实用新型产品包装纸盒扣合示意图；

[0024] 图中，10-第一展示盒，11-第二展示盒，12-展示侧板，13-展示底板，14-第一插板，15-盖板，16-拉舌，17-第二插板，18-插口，20-连接板，21-插舌，22-绑带孔，23-绑带，30-缓冲结构，31-缓冲底板，32-内缓冲侧板，33-缓冲端板，34-外缓冲侧板。

## 具体实施方式

[0025] 下面结合附图和实施例对本实用新型进一步说明。

[0026] 本说明书中涉及到的方位均以附图所示为准，仅代表相对位置关系，不代表绝对位置关系。

[0027] 如图1和图5共同所示，一种产品包装纸盒，由一张纸板折叠成型，包括：多个依次连接的连接板20、与连接板20相连接的由多个侧板折叠成型的第一展示盒10和第二展示盒11、以及由多个缓冲板折叠成型的缓冲结构30，缓冲结构30可放入第一展示盒10内；侧板上开设有多个插口18，连接板20上设置多个插舌21，多个插舌21分别插入第一展示盒10与第

二展示盒11上的插口18中。第一展示盒10与第二展示盒11可分别放置产品主体与配件，展示效果好，给顾客带来不一样的开盒体验。缓冲结构30放入第一展示盒10内，缓冲结构30内部放置产品主体如蓝牙耳机，可防止外部发生碰撞时蓝牙耳机碰伤碰坏导致外观或性能不良，第二展示盒11放置配件和说明书。插舌21分别插入插口18中可使得折叠成型的第一展示盒10和第二展示盒11以及整体纸盒结构稳定，整个包装纸盒无粘胶、支撑性强、成本低、通用性强、操作简单、环保性更好。

[0028] 如图1和图2共同所示，缓冲结构30包括缓冲底板31和分别与缓冲底板31相连接的四个缓冲侧板，四个缓冲侧板分别向缓冲结构30的中部弯折，四个缓冲侧板均为双层结构。缓冲侧板包括与缓冲底板31相连接并向缓冲结构30中部弯折的内缓冲侧板32，内缓冲侧板32连接有与向远离缓冲结构30中部方向弯折的缓冲端板33和外缓冲侧板34。缓冲底板31位于第一展示盒10的底板的上方，缓冲底板31、外缓冲侧板34与第一展示盒10的底板围成缓冲空间，即外缓冲侧板34在高度方向上的长度大于内缓冲侧板32在高度方向上的长度，可起到有效的缓冲作用。

[0029] 如图1、图2和图3共同所示，第一展示盒10和第二展示盒11均包括四个向第一展示盒10或第二展示盒11中部弯折的展示侧板12以及第一插板14，展示侧板12的一侧连接有展示底板13，四个展示底板13插装在一起形成第一展示盒10或第二展示盒11的底板，底板使用自锁低设计可更好的支撑外缓冲侧板34，第一展示盒10和第二展示盒11的折叠方式基本一致。在第一展示盒10中，缓冲结构30其中一个缓冲端板33与展示侧板12连接，该展示侧板12代替了此处的外缓冲侧板34，缓冲结构30放入第一展示盒10内且与第一展示盒10均朝上方开口，第二展示盒11也朝上方开口。

[0030] 如图1和图3共同所示，其中一个展示侧板12的一侧连接有盖板15，盖板15连接有第二插板17，盖板15和第二插板17向相应的第一展示盒10或第二展示盒11中部弯折，第二插板17插入相应的第一展示盒10或第二展示盒11内。盖板15上设置有拉舌16，便于盖板15的打开，其中，拉舌16由开设在盖板15上的弧形的第一开缝形成，第一开缝设置在盖板15远离展示侧板12一侧的边缘。

[0031] 如图1和图4共同所示，插口18设置在展示侧板12与相邻展示侧板12或第一插板14之间的折线上，插舌21由开设在连接板20上相应位置的第二开缝形成，第二开缝设置在连接板20的一侧边缘。与第一展示盒10上的插口18对应的插舌21设置有三个，与第一展示盒10位于同一高度，其中，位于靠近第一展示盒10一侧的连接板20上的插舌21插入第一展示盒10的展示侧板12与第一插板14之间折线上的插口18中，用于闭合第一展示盒10使结构稳定，另外两个将第一展示盒10与两个连接板20固定。与第二展示盒11位于同一高度的三个插舌21与第二展示盒11上插口18的插装关系跟第一展示盒10上插口18与插舌21的插装关系相对应。

[0032] 如图1、图4和图5共同所示，四个连接板20依次连接，第一展示盒10和第二展示盒11位于四个连接板20、第一展示盒10的盖板15与第二展示盒11的底板围成的长方体空间内，第一展示盒10位于第二展示盒11的上方。位于两端的两连接板20上分别开设有绑带孔22，绑带23的两端分别穿过两绑带孔22后固定在一起，对产品包装纸盒整体的固定效果较好，且美观性较好。纸板使用G瓦裱纸覆膜材质，支撑性好，运输途中不易产生粉末，裱纸覆膜可降低对产品表面的摩擦。纸板也可以使用常见覆膜白卡纸材质，支撑性比瓦楞纸稍差，

但仍可满足VTM(Video Teller Machine,远程视频柜员机)验证所需强度。

[0033] 本实用新型的产品包装纸盒通过使用一张纸板折叠成第一展示盒、第二展示盒和缓冲结构,形成两个可分别展示产品主体与配件的空间,给顾客带来不一样的开盒体验,且整个包装纸盒无粘胶、支撑性强、成本低、通用性强、操作简单、环保性更好。

[0034] 虽然以上描述了本实用新型的具体实施方式,但是本领域的技术人员应该理解,所描述的实施例仅仅是本实用新型的一部分实施例,而不是全部的实施例,这些仅仅是举例说明,本实用新型的保护范围是由所述权利要求书限定。本领域的技术人员在不背离本实用新型的原理和实质的前提下,在没有经过任何创造性的劳动下,可以对这些实施方式做出多种变更或修改,但这些变更和修改均落入本实用新型的保护范围。

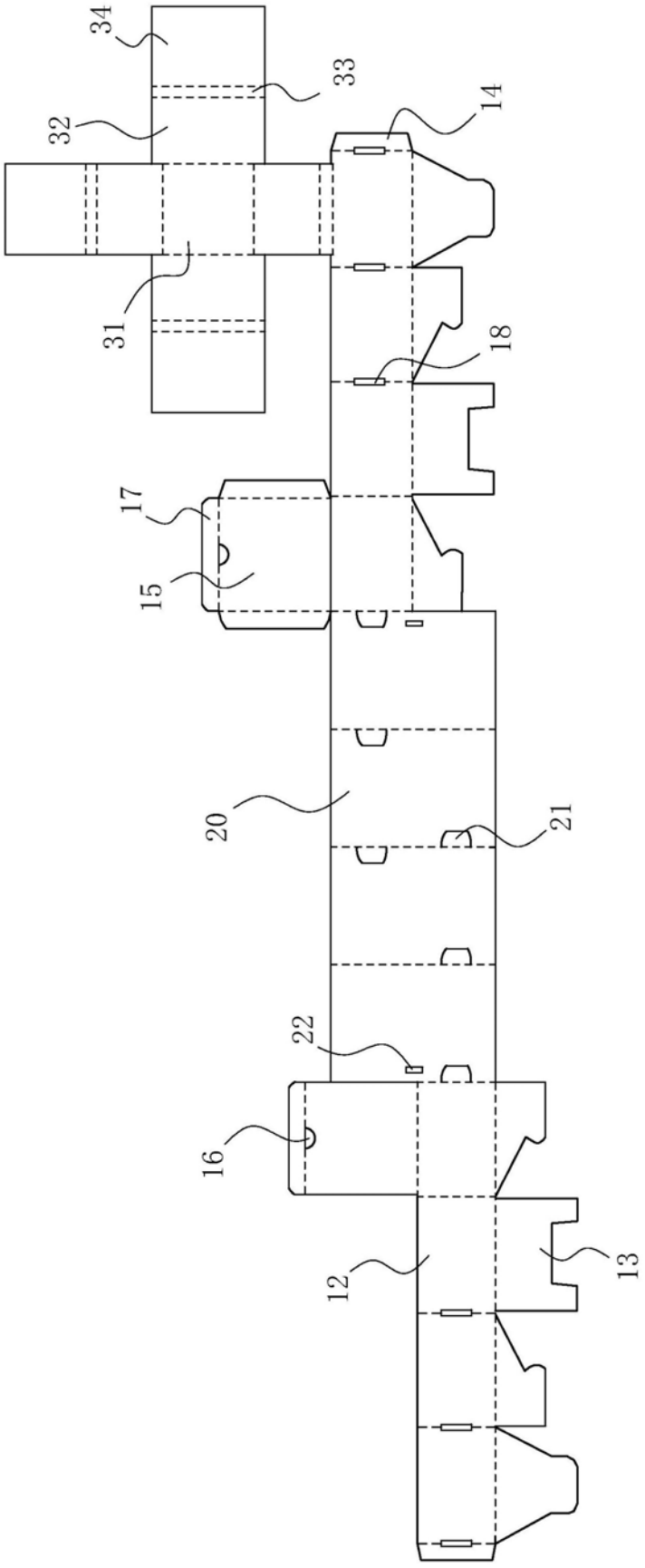


图1

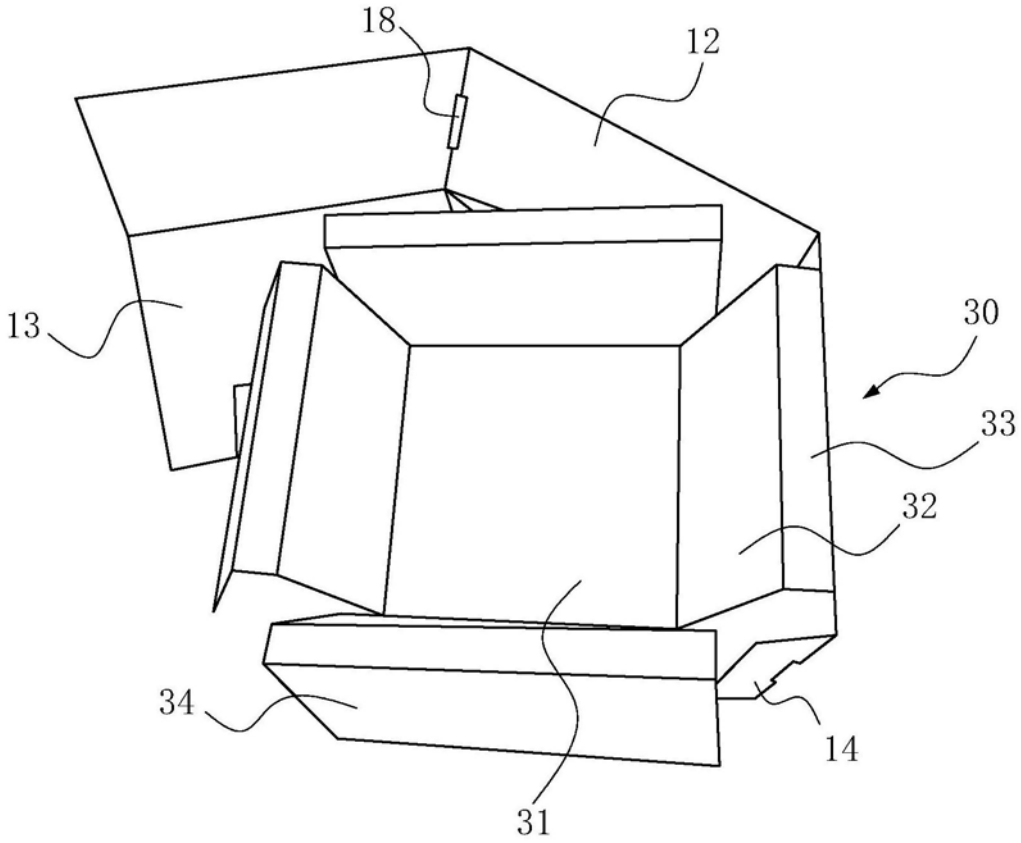


图2

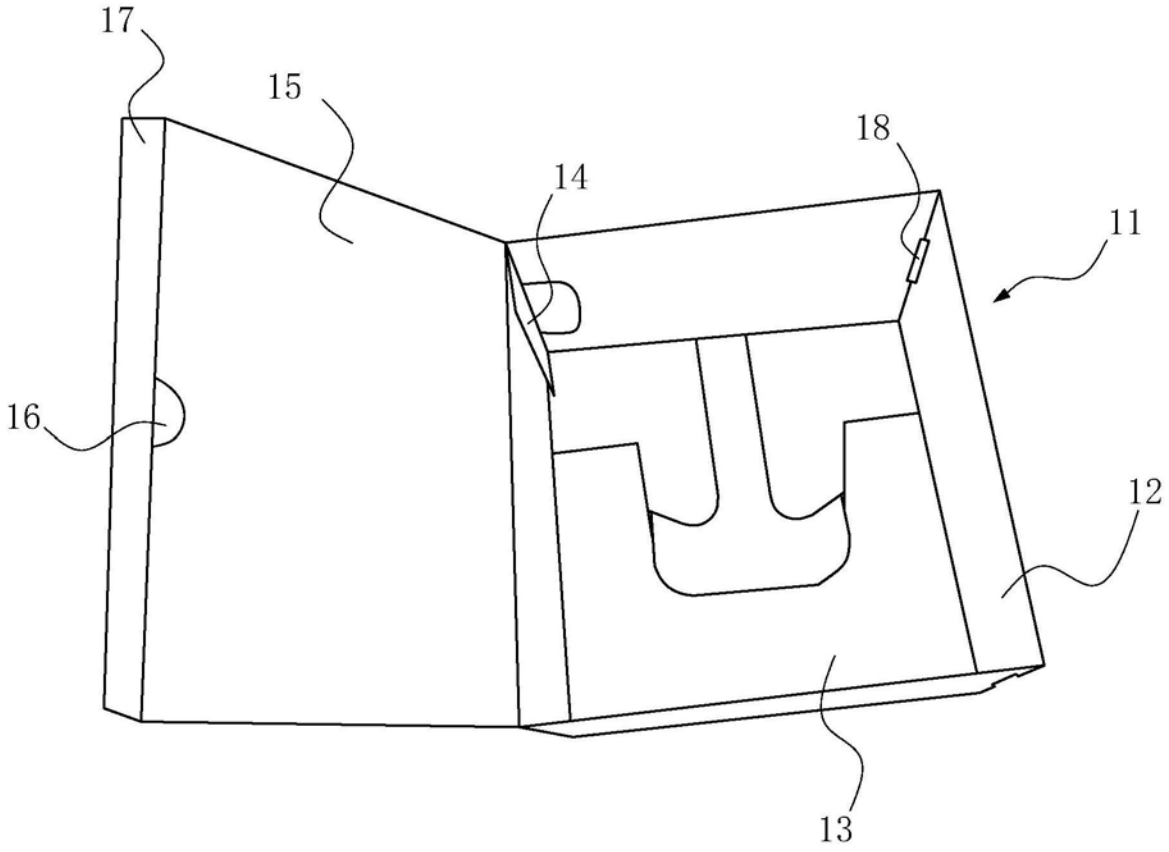


图3

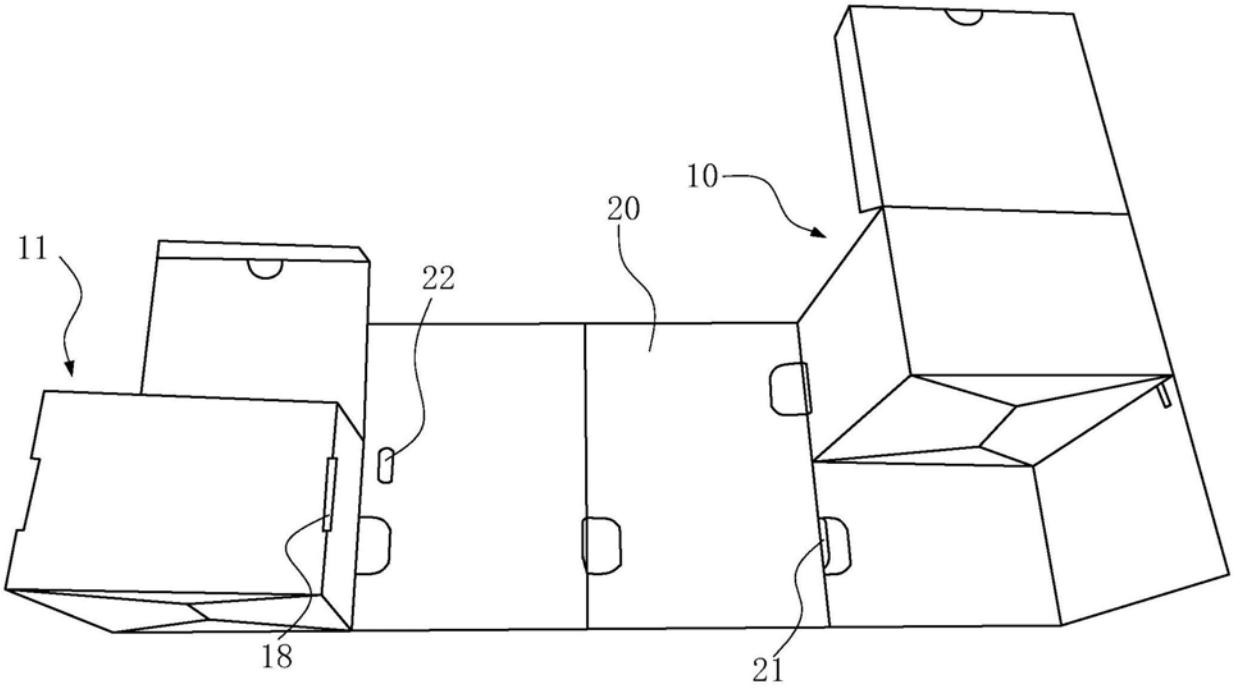


图4

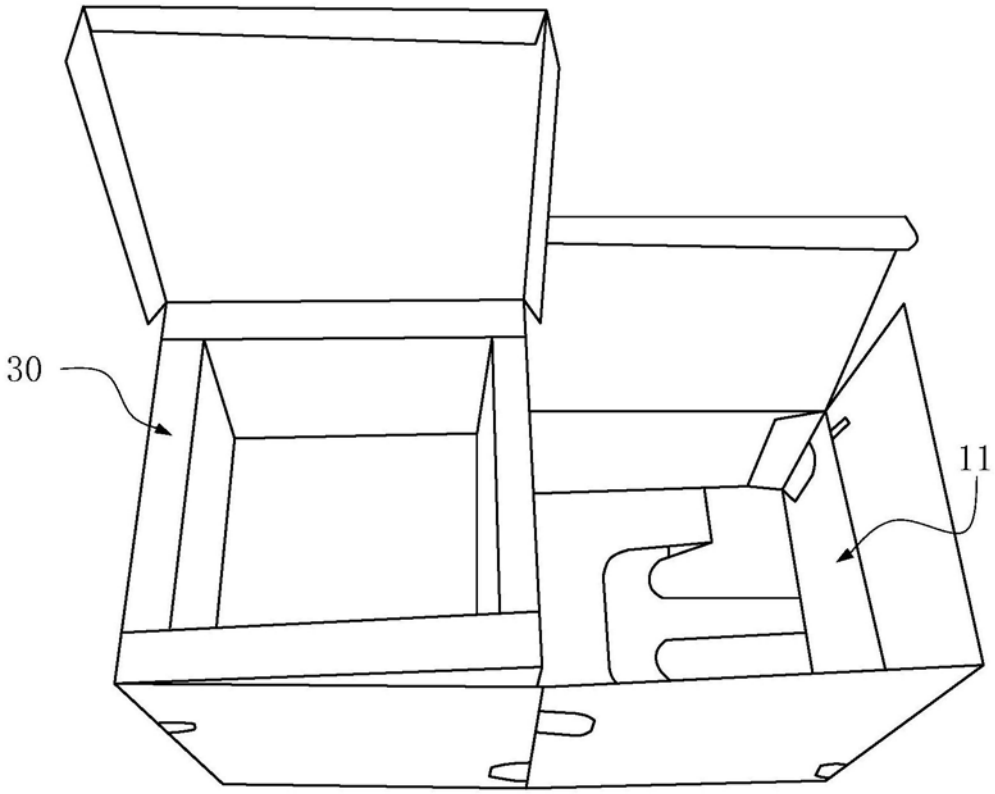


图5

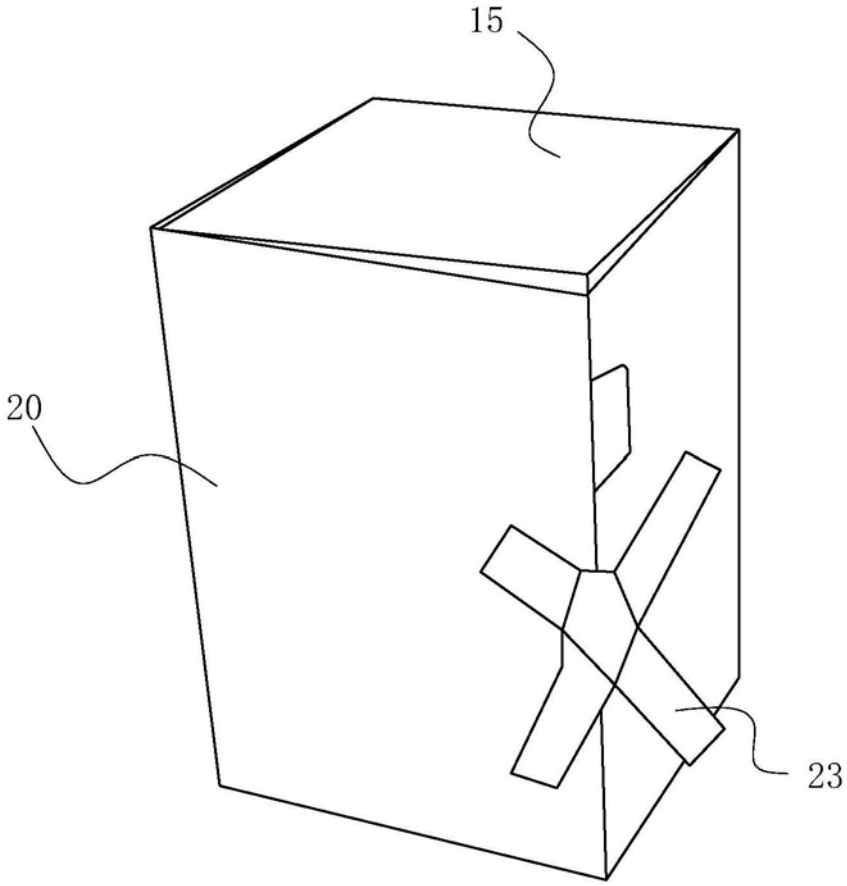


图6