(19)国家知识产权局

(12)实用新型专利

(10)授权公告号 CN 220001044 U
(45)授权公告日 2023.11.14

(21)申请号 202320739680.3

(22)申请日 2023.04.06

(73)专利权人 四川省烟草公司遂宁市公司
地址 629000 四川省遂宁市经济技术开发区站南路12号

(72)发明人 杨怡 杨毅 庞磊 李俊晖

(74)专利代理机构 成都环泰专利代理事务所(特殊普通合伙) 51242
专利代理师 朱霞

(51)Int.Cl.
*A45C 5/03*(2006.01)
*A45C 9/00*(2006.01)
*A45C 13/02*(2006.01)

权利要求书1页 说明书4页 附图3页

(54)实用新型名称

一种办案包

(57)摘要

本申请公开了一种办案包,涉及收纳工具领域,用于办案工具以及文件的收纳,包括主壳体以及与主壳体铰接配合的壳盖;所述主壳体的两端均设置有支撑件,支撑件包括旋转安装在主壳体端面边侧处的支撑臂,所述支撑臂朝向主壳体的一面设置有定位轴,所述主壳体端面上开设有供定位轴插入的第一定位槽孔和第二定位槽孔,所述第一定位槽孔与支撑臂的旋转轴竖向对齐,所述第二定位槽孔与支撑臂的旋转轴横向对齐。本申请能够搭建临时操作台面,为该现场办案提供有利条件,且整体结构紧凑简单,方便携带使用,更为实用。

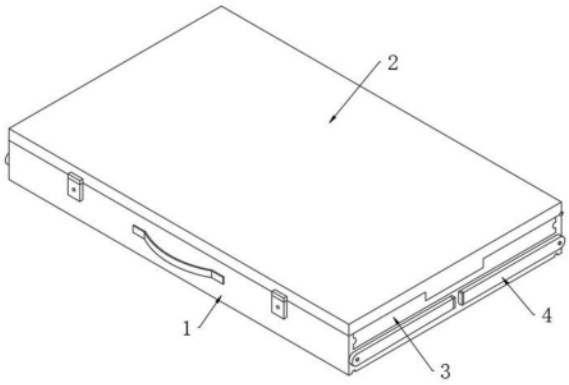


CN 220001044 U

1.一种办案包,用于办案工具以及文件的收纳,包括主壳体(1)以及与主壳体(1)铰接配合的壳盖(2),其特征在于:

所述主壳体(1)的两端均设置有支撑件(4),支撑件(4)包括旋转安装在主壳体(1)端面边侧处的支撑臂(5),所述支撑臂(5)朝向主壳体(1)的一面设置有定位轴(12),所述主壳体(1)端面上开设有供定位轴(12)插入的第一定位槽孔(17)和第二定位槽孔(18),所述第一定位槽孔(17)与支撑臂(5)的旋转轴竖向对齐,所述第二定位槽孔(18)与支撑臂(5)的旋转轴横向对齐。

2.如权利要求1所述的一种办案包,其特征在于,所述主壳体(1)端面边侧设置有套筒(11),所述套筒(11)朝向主壳体(1)外的一端穿设有连接轴(13),所述支撑臂(5)与连接轴(13)伸出套筒(11)外的一端旋转连接,所述连接轴(13)伸入套筒(11)内的一端设置有挡片(14),所述挡片(14)与套筒(11)内部朝向支撑臂(5)的端面之间设置有弹簧(15)。

3.如权利要求2所述的一种办案包,其特征在于,所述主壳体(1)端面边侧开设有安装孔(16),所述套筒(11)螺纹嵌装在安装孔(16)内。

4.如权利要求1所述的一种办案包,其特征在于,所述壳盖(2)内部设置有文件袋(6),所述文件袋(6)设置有多层。

5.如权利要求1所述的一种办案包,其特征在于,所述主壳体(1)两端沿长度方向均活动设穿设有抽拉盒(3),一对所述抽拉盒(3)相互对称,且一对所述抽拉盒(3)相向的一面设有相互吸附的磁吸片(10)。

6.如权利要求5所述的一种办案包,其特征在于,所述壳盖(2)的两端处设置有限位凸片(9),一对所述抽拉盒(3)相互远离的一面开设有供限位凸片(9)嵌入的限位凹槽(8)。

7.如权利要求5所述的一种办案包,其特征在于,一对所述抽拉盒(3)与主壳体(1)顶部平齐,所述抽拉盒(3)的两侧沿主壳体(1)长度方向开设有导槽(7),所述主壳体(1)端部设置有与导槽(7)滑动嵌合的导向凸起(19)。

# 一种办案包

## 技术领域

[0001] 本申请涉及收纳工具领域，具体涉及一种办案包。

## 背景技术

[0002] 目前，例如交警、市场监督管理者、公安等执法一线工作人员经常外出到现场进行办案，在现场检查和查办案件工作中，往往需要携带办案文件和办案用的工具，例如检查(勘验)笔录、登记册、调查询问笔录、印台、计算器、放大镜、执法记录仪等，这些办案文件以及办案工具，便需要一个携带工具来存放携带，以便于现场办案使用。

[0003] 例如现有技术中，申请号为201520158798.2的实用新型公开了一种办案文书包，包括下壳体，下亮体上铰接有上亮体，上亮体与下亮体扣合后可形成一个密闭的存储空腔，位于下亮体与上壳体之间的位置铵接有书写板，所述下亮体与上亮体之间还设有气弹簧，气弹簧的其中一端铵接在上壳体的内侧，气弹簧的另一端较接在下壳体的内侧，所述上壳体内固定连接有用于夹持办案用法律文书的案件文书夹，所述下壳体内设有用于储存办案工具的储物袋，该实用新型，携带及使用方便，能够避免办案用具在携带过程中因颠簸造成的箱体内物品的窜位、散落现象，同时可方便携带法律文书等纸质资料，防止资料丢失。然而在实际应用过程中申请人发现，虽然使用包括上述技术方案在内的现有办案文书包，能够存储办案文件以及办案工具，方便执法人员携带，但是办案现场不是一成不变的，当办案现场位于空旷区域时，很难临时寻找一个平台用于放置支撑存放办案文件以及工具的办案包，这就导致需要将办案包摆放在地面上或办案人员手持使用，给办案文件以及工具的拿取使用造成一定的不便，为此，本申请提出一种办案包，以解决上述问题。

## 实用新型内容

[0004] 本申请实施例提供一种办案包，可搭建临时操作台面，为该现场办案提供有利条件，且整体结构紧凑简单，方便携带使用，更为实用。

[0005] 本申请实施例提供一种办案包，用于办案工具以及文件的收纳，包括主壳体以及与主壳体铰接配合的壳盖；

[0006] 所述主壳体的两端均设置有支撑件，支撑件包括旋转安装在主壳体端面边侧处的支撑臂，所述支撑臂朝向主壳体的一面设置有定位轴，所述主壳体端面上开设有供定位轴插入的第一定位槽孔和第二定位槽孔，所述第一定位槽孔与支撑臂的旋转轴竖向对齐，所述第二定位槽孔与支撑臂的旋转轴横向对齐。

[0007] 在一些实施例中，所述主壳体端面边侧设置有套筒，所述套筒朝向主壳体外的一端穿设有连接轴，所述支撑臂与连接轴伸出套筒外的一端旋转连接，所述连接轴伸入套筒内的一端设置有挡片，所述挡片与套筒内部朝向支撑臂的端面之间设置有弹簧。

[0008] 在一些实施例中，所述主壳体端面边侧开设有安装孔，所述套筒螺纹嵌装在安装孔内。

[0009] 在一些实施例中，所述壳盖内部设置有文件袋，所述文件袋设置有多层。

[0010] 在一些实施例中，所述主壳体两端沿长度方向均活动设穿设有抽拉盒，一对所述抽拉盒相互对称，且一对所述抽拉盒相向的一面设有相互吸附的磁吸片。

[0011] 在一些实施例中，所述壳盖的两端处设置有限位凸片，一对所述抽拉盒相互远离的一面开设有供限位凸片嵌入的限位凹槽。

[0012] 在一些实施例中，一对所述抽拉盒与主壳体顶部平齐，所述抽拉盒的两侧沿主壳体长度方向开设有导槽，所述主壳体端部设置有与导槽滑动嵌合的导向凸起。

[0013] 与现有技术相比，本实用新型的有益效果如下：

[0014] 本申请通过主壳体两端边侧旋转设置的支撑臂，配合定位轴与第一定位槽孔及第二定位槽孔的插接定位，当支撑臂旋转至与主壳体下表面垂直定位时，将主壳体水平放置后，支撑臂能够对主壳体水平支撑，形成一个临时操作台面，为该现场办案提供有利条件，当支撑臂旋转至与主壳体的端面处于同一长度方向定位时，可便于该办案包的携带，整体结构紧凑简单，有利于现场办案以及携带使用，实用性更强。

[0015] 本申请通过壳盖内的多层文件袋可用于分类存放办案文件，主壳体内可用于存放办案工具，且通过一对抽拉盒利用磁吸片相互吸附，能够对主壳体内存放的工具分隔，避免该办案包携带时工具与文件颠倒散乱的问题，此外，一对抽拉盒朝向主壳体两端拉动平移分开后，可用于放置办案临时文件以及工具样品，功能性更强。

## 附图说明

[0016] 下面结合附图，通过对本申请的具体实施方式详细描述，将使本申请的技术方案及其它有益效果显而易见。

[0017] 图1为本申请实施例提供的整体结构示意图。

[0018] 图2为本申请实施例提供的主壳体打开时的结构示意图。

[0019] 图3为本申请实施例提供的主壳体与支撑件结构示意图。

[0020] 图4为本申请实施例提供的支撑臂结构示意图。

[0021] 图5为本申请实施例提供的支撑臂和套筒结构示意图。

[0022] 图6为本申请实施例提供的图3中A处放大图。

[0023] 附图标记：1、主壳体；2、壳盖；3、抽拉盒；4、支撑件；5、支撑臂；6、文件袋；7、导槽；8、限位凹槽；9、限位凸片；10、磁吸片；11、套筒；12、定位轴；13、连接轴；14、挡片；15、弹簧；16、安装孔；17、第一定位槽孔；18、第二定位槽孔；19、导向凸起。

## 具体实施方式

[0024] 下面将结合本申请实施例中的附图，对本申请实施例中的技术方案进行清楚、完整地描述。显然，所描述的实施例仅仅是本申请一部分实施例，而不是全部的实施例。基于本申请中的实施例，本领域技术人员在没有作出创造性劳动前提下所获得的所有其他实施例，都属于本申请保护的范围。

[0025] 在本申请的描述中，需要理解的是，术语“中心”、“纵向”、“横向”、“长度”、“宽度”、“厚度”、“上”、“下”、“前”、“后”、“左”、“右”、“竖直”、“水平”、“顶”、“底”、“内”、“外”、“顺时针”、“逆时针”等指示的方位或位置关系为基于附图所示的方位或位置关系，仅是为了便于描述本申请和简化描述，而不是指示或暗示所指的装置或元件必须具有特定的方位、以特

定的方位构造和操作,因此不能理解为对本申请的限制。此外,术语“第一”、“第二”仅用于描述目的,而不能理解为指示或暗示相对重要性或者隐含指明所指示的技术特征的数量。由此,限定有“第一”、“第二”的特征可以明示或者隐含地包括一个或者更多个所述特征。在本申请的描述中,“多个”的含义是两个或两个以上,除非另有明确具体的限定。

[0026] 在本申请的描述中,需要说明的是,除非另有明确的规定和限定,术语“安装”、“相连”、“连接”应做广义理解,例如,可以是固定连接,也可以是可拆卸连接,或一体地连接;可以是机械连接,也可以是电连接或可以相互通讯;可以是直接相连,也可以通过中间媒介间接相连,可以是两个元件内部的连通或两个元件的相互作用关系。对于本领域的普通技术人员而言,可以根据具体情况理解上述术语在本申请中的具体含义。

[0027] 具体的,请参阅图1至图6,本申请实施例提供一种办案包,用于办案工具以及文件的收纳,包括主壳体1以及与主壳体1铰接配合的壳盖2,其中主壳体1上设置有提手,主壳体1和壳盖2之间使用锁扣锁合。壳盖2内部设置有文件袋6,文件袋6设置有多层,可用于分类存放办案文件,主壳体1内可用于存放办案工具。主壳体1两端沿长度方向均活动设穿设有抽拉盒3,一对抽拉盒3相互对称,且一对抽拉盒3相向的一面设有相互吸附的磁吸片10,通过一对抽拉盒3利用磁吸片10相互吸附,能够对主壳体1内存放的工具分隔,避免该办案包携带时工具与文件颠倒散乱的问题,且当一对抽拉盒3朝向主壳体1两端拉动平移分开后,可用于放置办案临时文件以及工具样品。

[0028] 在本实施例中,一对抽拉盒3与主壳体1顶部平齐,壳盖2的两端处设置有限位凸片9,一对抽拉盒3相互远离的一面开设有供限位凸片9嵌入的限位凹槽8,在一对抽拉盒3使用磁吸片10相互吸附,且壳盖2闭合后,壳盖2上的限位凸片9嵌入限位凹槽8内,壳盖2和主壳体1锁合的同时,对抽拉盒3限位锁合,确保了该办案包的安全性。抽拉盒3的两侧沿主壳体1长度方向开设有导槽7,主壳体1端部设置有与导槽7滑动嵌合的导向凸起19,为抽拉盒3的抽拉限位导向。

[0029] 进一步地,主壳体1的两端均设置有支撑件4,用于对主壳体1支撑,组件临时操作台。支撑件4包括旋转安装在主壳体1端面边侧处的支撑臂5,支撑臂5共设置有四根,支撑臂5朝向主壳体1的一面设置有定位轴12,主壳体1端面上开设有供定位轴12插入的第一定位槽孔17和第二定位槽孔18,其中,第一定位槽孔17与支撑臂5的旋转轴竖向对齐,第二定位槽孔18与支撑臂5的旋转轴横向对齐,通过旋转主壳体1端部的支撑臂5与主壳体1的端面处于同一长度方向,支撑臂5上的定位轴12插入主壳体1端面上对应的第二定位槽孔18内,此时支撑臂5处于收合位,便于携带;通过朝向主壳体1底部旋转支撑臂5,使支撑臂5与主壳体1下表面垂直,支撑臂5上的定位轴12插入主壳体1端面上对一个的第一定位槽孔17内,此时支撑臂5处于支撑位,主壳体1水平放置后,四根支撑臂5便能够对主壳体1水平支撑,形成一个临时操作台面,为该现场办案提供有利条件,以便于办案文件以及办案工具的取用。

[0030] 在本实施例中,主壳体1端面边侧设置有套筒11,具体的,主壳体1端面边侧开设有安装孔16,套筒11螺纹嵌装在安装孔16内,使得套筒11可拆卸。套筒11朝向主壳体1外的一端穿设有连接轴13,支撑臂5与连接轴13伸出套筒11外的一端旋转连接,使得支撑臂5能够旋转至收合位或支撑位。连接轴13伸入套筒11内的一端设置有挡片14,挡片14与套筒11内部朝向支撑臂5的端面之间设置有弹簧15,弹簧15弹力推动挡片14,能够拉动连接轴13使支撑臂5与主壳体1端面贴合,尽量避免支撑臂5上的定位轴12脱离第一定位槽孔17或第二定

位槽孔18，提高该装置的使用性能，通过拉动支撑臂5远离主壳体1端面，即可使支撑臂5旋转调整位置，满足使用需求。

[0031] 综上，本申请实施例提供的办案包：

[0032] 使用时，在该办案包携带时，旋转主壳体1端部的支撑臂5与主壳体1的端面处于同一长度方向，支撑臂5上的定位轴12插入主壳体1端面上对应的第二定位槽孔18内，对支撑臂5旋转定位，此时支撑臂5处于收合位，使用壳盖2将主壳体1闭合后，可便于该办案包的携带。在该办案包取用时，朝向主壳体1底部旋转支撑臂5，使支撑臂5与主壳体1下表面垂直，支撑臂5上的定位轴12插入主壳体1端面上对一个的第一定位槽孔17内，对支撑臂5旋转定位，此时支撑臂5处于支撑位，将主壳体1水平放置后，主壳体1两端面边侧的支撑臂5便能够对主壳体1水平支撑，形成一个临时操作台面，为该现场办案提供有利条件，其中，弹簧15弹力推动挡片14，能够拉动连接轴13使支撑臂5与主壳体1端面贴合，从而使得支撑臂5上的定位轴12能够与第一定位槽孔17或第二定位槽孔18有效插接，通过拉动支撑臂5远离主壳体1端面，即可使支撑臂5旋转调整位置。此外，主壳体1水平支撑摆放后，壳盖2旋转开启，壳盖2内的多层文件袋6可用于分类存放办案文件，主壳体1内可用于存放办案工具，且在一对抽拉盒3利用磁吸片10相互吸附，能够对主壳体1内存放的工具分隔，一对抽拉盒3朝向主壳体1两端拉动平移分开后，可用于放置办案临时文件以及工具样品，整体结构紧凑简单，有利于现场办案以及携带使用。

[0033] 在上述实施例中，对各个实施例的描述都各有侧重，某个实施例中没有详述的部分，可以参见其他实施例的相关描述。

[0034] 以上对本申请实施例所提供的方案进行了详细介绍，本文中应用了具体个例对本申请的原理及实施方式进行了阐述，以上实施例的说明只是用于帮助理解本申请的技术方案及其核心思想；本领域的普通技术人员应当理解：其依然可以对前述各实施例所记载的技术方案进行修改，或者对其中部分技术特征进行等同替换；而这些修改或者替换，并不使相应技术方案的本质脱离本申请各实施例的技术方案的范围。

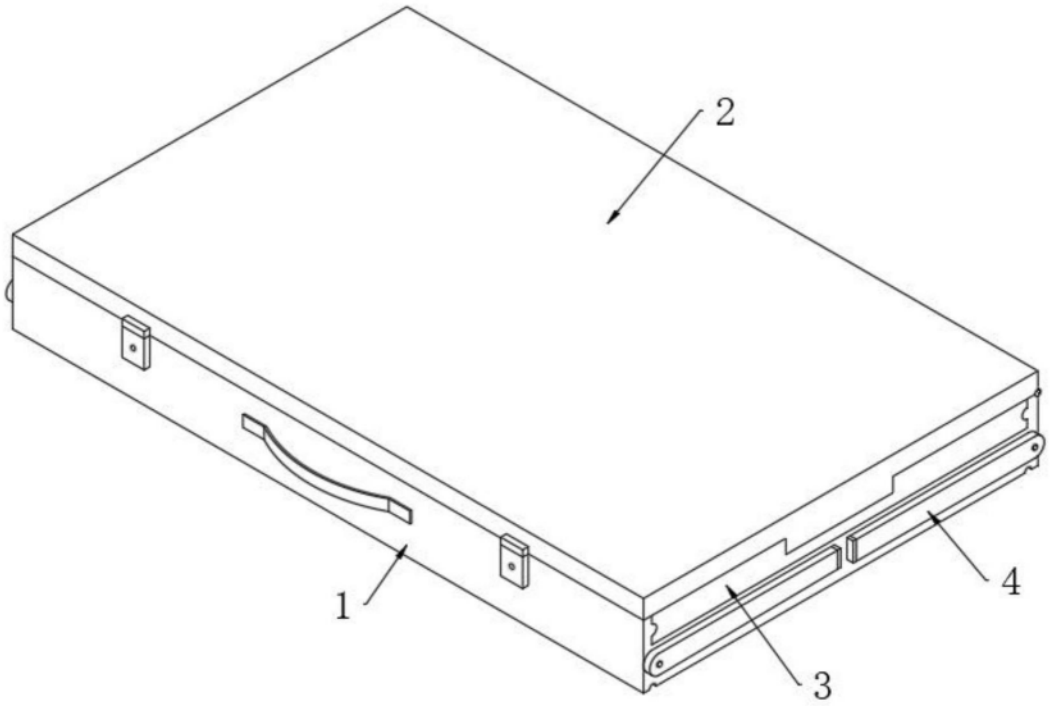


图1

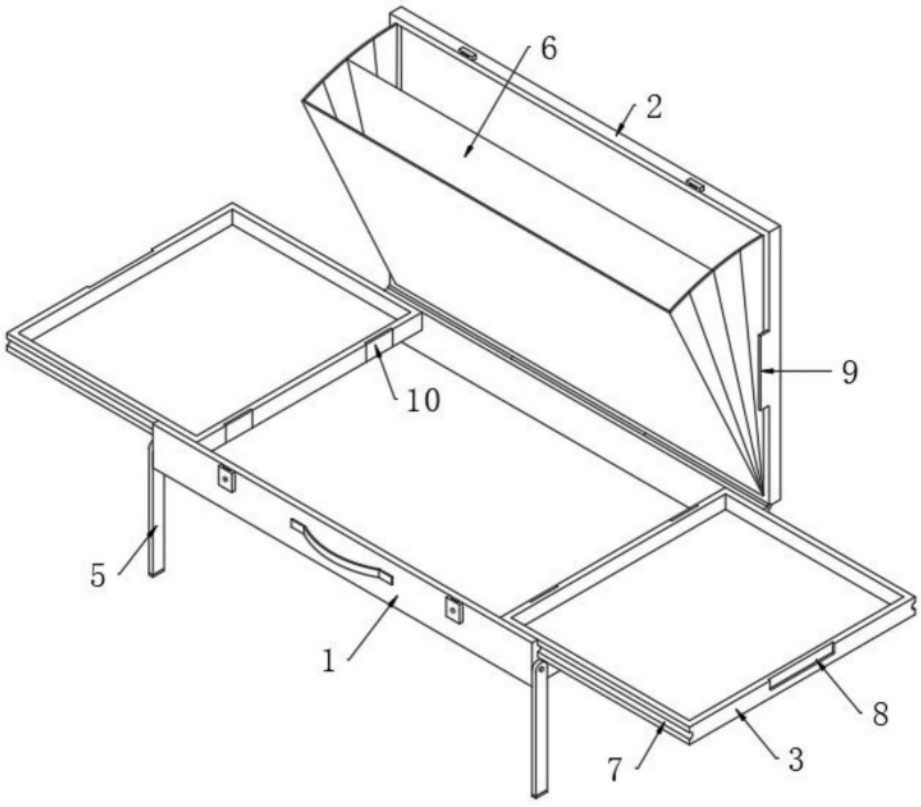


图2

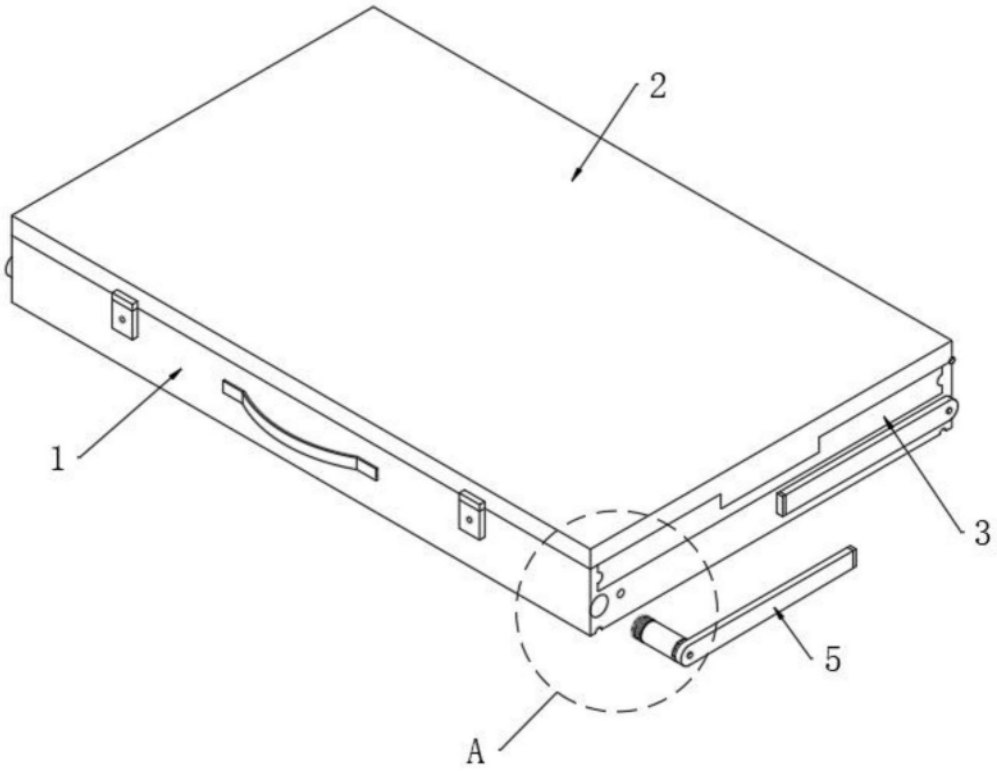


图3

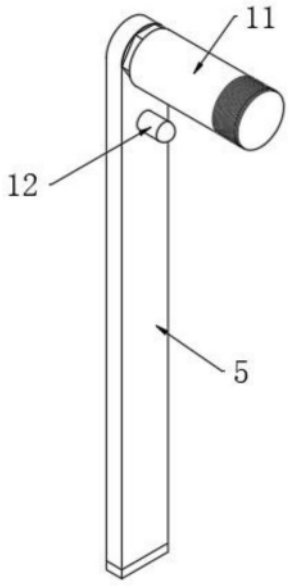


图4

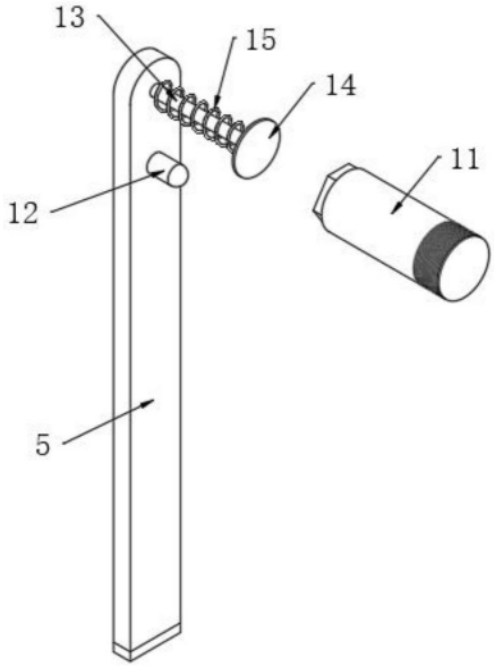


图5

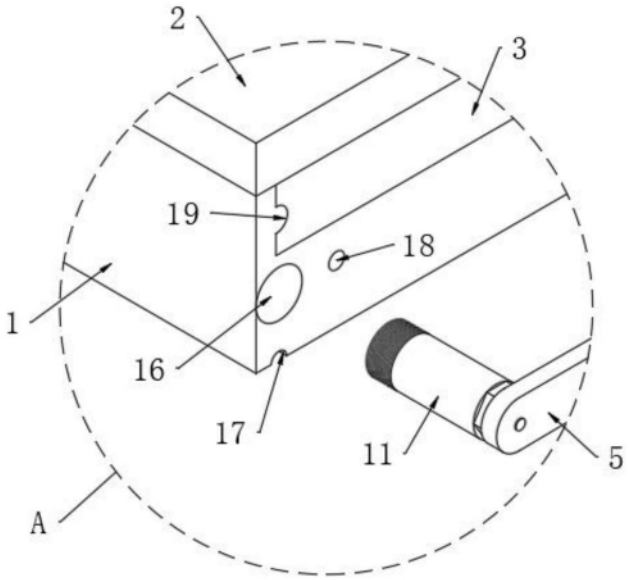


图6