(19)国家知识产权局

(12)实用新型专利

(10)授权公告号 CN 216664689 U
(45)授权公告日 2022.06.03

(21)申请号 202123318361.5

(22)申请日 2021.12.27

(73)专利权人 广东新中源住工新材料有限公司
地址 519000 广东省珠海市横琴新区琴朗道88号910办公

(72)发明人 王建峰

(74)专利代理机构 北京集佳知识产权代理有限公司 11227
专利代理师 彭祯奇

(51)Int.Cl.
E04B 9/04(2006.01)
E04B 9/28(2006.01)
E04B 9/00(2006.01)
E04B 1/61(2006.01)

权利要求书2页 说明书6页 附图3页

(54)实用新型名称

一种竹木纤维快装板天花吊顶

(57)摘要

本申请公开了一种竹木纤维快装板天花吊顶，涉及建筑技术领域，包括底板、竖板、第一顶板以及第二顶板。底板通过第一底板连接构件实现支撑固定且底板还通过第二底板连接构件与第一固定件的配合实现可调高度的吊装。第二底板连接件还可以用于连接竖板，实现竖板与底板之间的拼装。而竖板与第一顶板之间的拼装则通过第一顶板连接构件实现，同时第一顶板连接构件可通过第二固定件可调高度地连接于顶墙体。第一顶板与第二顶板之间的拼组则通过第二顶板连接构件与第三顶板连接构件之间搭接配合实现，同时第二顶板的高度可调节。这一设计的天花吊顶无需另做一层木工板作基层，吊装方便，施工便利，较好地缩短了施工周期。

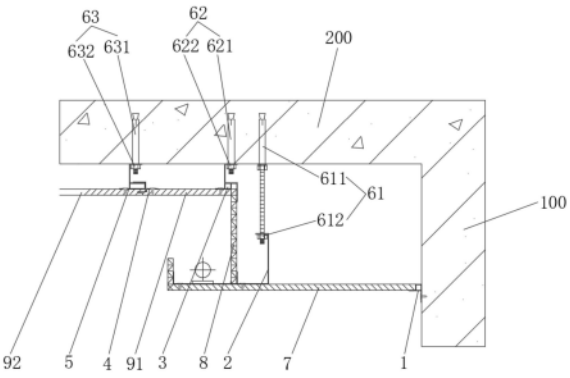

CN 216664689 U

1.一种竹木纤维快装板天花吊顶,其特征在于,包括:

底板,所述底板水平设置且一侧边缘通过第一底板连接构件与侧墙体连接,所述第一底板连接构件固定于所述侧墙体且对所述底板的一侧边缘形成支撑,所述底板的顶面连接有第二底板连接构件,所述第二底板连接构件通过第一固定件可调高度地与顶墙体连接;

竖板,所述竖板竖直设置且底边缘垂直连接于所述第二底板连接构件;

第一顶板,所述第一顶板水平设置且一侧边缘连接有第一顶板连接构件,所述第一顶板的另一侧边缘连接有第二顶板连接构件,所述第一顶板连接构件通过第二固定件可调高度地与顶墙体连接,所述第一顶板连接构件设有供所述竖板的顶边缘活动伸入的第一竖板限位腔;

第二顶板,所述第二顶板水平设置且一侧边缘连接有第三顶板连接构件,所述第三顶板连接构件通过第三固定件可调高度地与顶墙体连接,所述第二顶板连接构件可与所述第三顶板连接构件在竖直方向搭接配合,以使得第一顶板与所述第二顶板可沿同一高度拼接相连。

2.根据权利要求1所述的一种竹木纤维快装板天花吊顶,其特征在于,所述第一底板连接构件包括:

呈方形的第一底板构件主体,所述第一底板构件主体的一侧面向下或/向上延伸有与所述侧墙体连接的侧墙体连接边,所述第一底板构件主体的底面沿背离所述侧墙体连接边的方向延伸有用于支撑所述底板的一侧边缘的支撑边。

3.根据权利要求1所述的一种竹木纤维快装板天花吊顶,其特征在于,所述第二底板连接构件包括:

呈类U型的第二底板构件主体,所述第二底板构件主体的底边顶面垂直设有两个凸起边,两个所述凸起边形成供所述竖板的底边缘活动伸入的第二竖板限位腔,所述第二底板构件主体的一侧边内侧面顶边缘垂直连接有第一固定件连接边。

4.根据权利要求3所述的一种竹木纤维快装板天花吊顶,其特征在于,所述第一固定件包括:

第一膨胀螺栓本体,所述第一膨胀螺栓本体固定于顶墙体;

第一锁紧螺母,所述第一锁紧螺母螺纹套设于所述第一膨胀螺栓本体伸出所述顶墙体的螺纹部分;

所述第一固定件连接边活动套设于所述第一膨胀螺栓本体伸出所述顶墙体的螺纹部分且与所述第一锁紧螺母顶面接触相抵。

5.根据权利要求1所述的一种竹木纤维快装板天花吊顶,其特征在于,所述第一顶板连接构件包括:

呈方形的第一顶板构件主体,所述第一顶板构件主体的底面延伸有用于连接所述第一顶板的第一顶板连接边,所述第一顶板构件主体的顶面沿背离第一顶板连接边的方向延伸有第一限位边,所述第一限位边的底面上远离所述第一顶板构件主体的一侧边缘垂直连接有向下分布的第二限位边,第二限位边的长度大于所述第一顶板构件主体且与第一限位边以及所述第一顶板构件主体形成第一竖板限位腔,所述第一顶板构件主体的一侧面沿背离所述第一顶板连接边方向延伸有第一墙体延伸边,所述第一墙体延伸边的一侧面上边缘垂直连接有第一顶墙体连接边。

6.根据权利要求5所述的一种竹木纤维快装板天花吊顶,其特征在于,所述第二固定件包括:

第二膨胀螺栓本体,所述第二膨胀螺栓本体固定于所述顶墙体;

第二锁紧螺母,所述第二锁紧螺母套设于所述第二膨胀螺栓本体伸出所述顶墙体的螺纹部分;

所述第一顶墙体连接边套设于所述第二膨胀螺栓本体伸出所述顶墙体的螺纹部分且位于所述第二锁紧螺母与所述顶墙体之间。

7.根据权利要求1所述的一种竹木纤维快装板天花吊顶,其特征在于,所述第二顶板连接构件包括;

呈类Z型的第二顶板构件主体,所述第二顶板构件主体的下边与所述第一顶板顶面固定连接,所述第二顶板构件主体的上边可在竖直方向搭接在所述第三顶板连接构件上。

8.根据权利要求7所述的一种竹木纤维快装板天花吊顶,其特征在于,所述第三顶板连接构件包括:

呈方形的第三顶板构件主体,所述第三顶板构件主体的底面延伸有连接所述第二顶板的第二顶板连接边,所述第三顶板构件主体的一侧面沿背离所述第二顶板连接边的方向延伸有第二墙体延伸边,所述第二墙体延伸边的一侧面上边缘垂直连接有第二顶墙体连接边;

所述第二顶板构件主体的上边可在竖直方向搭接在所述第三顶板构件主体顶面。

9.根据权利要求8所述的一种竹木纤维快装板天花吊顶,其特征在于,所述第三顶板构件主体的顶面设有若干第一齿部,所述第二顶板构件主体的上边底面设有若干与所述第一齿部啮合的第二齿部。

10.根据权利要求8所述的一种竹木纤维快装板天花吊顶,其特征在于,所述第三固定件包括:

第三膨胀螺栓本体,所述第三膨胀螺栓本体固定于所述顶墙体;

第三锁紧螺母,所述第三锁紧螺母套设于所述第三膨胀螺栓本体伸出所述顶墙体的螺纹部分;

所述第二顶墙体连接边套设于所述第三膨胀螺栓本体伸出所述顶墙体的螺纹部分且位于所述第三锁紧螺母与所述顶墙体之间。

一种竹木纤维快装板天花吊顶

技术领域

[0001] 本申请涉及建筑技术领域，尤其涉及一种竹木纤维快装板天花吊顶。

背景技术

[0002] 竹木纤维是以锯末，木屑，竹屑等低植生物质纤维为主原料，利用高分子界面化学原理和塑料填充改性的特点，整个生产全过程不含任何胶水成份，完全避免了材料中由于甲醛释放导致对人体的危害，是制备快装天花板的主要应用材料之一。竹木纤维快装板利用挤压工艺进行制造而成，可以根据需要对产品的色彩、尺寸、形状进行控制，实现按需定制，最大程度降低使用成本，节约森林资源。

[0003] 竹木纤维板做天花快装板，对基层的平整度要求很高，现有的传统工法都会先吊一层木工板做基层然后再固定竹木纤维板，这样施工周期会非常长。

实用新型内容

[0004] 有鉴于此，本申请的目的是提供一种竹木纤维快装板天花吊顶，无需另做一层木工板作基层，施工便捷，缩短施工周期。

[0005] 为达到上述技术目的，本申请提供了一种竹木纤维快装板天花吊顶，包括：

[0006] 底板，所述底板水平设置且一侧边缘通过第一底板连接构件与侧墙体连接，所述第一底板连接构件固定于所述侧墙体且对所述底板的一侧边缘形成支撑，所述底板的顶面连接有第二底板连接构件，所述第二底板连接构件通过第一固定件可调高度地与顶墙体连接；

[0007] 竖板，所述竖板竖直设置且底边缘垂直连接于所述第二底板连接构件；

[0008] 第一顶板，所述第一顶板水平设置且一侧边缘连接有第一顶板连接构件，所述第一顶板的另一侧边缘连接有第二顶板连接构件，所述第一顶板连接构件通过第二固定件可调高度地与顶墙体连接，所述第一顶板连接构件设有供所述竖板的顶边缘活动伸入的第一竖板限位腔；

[0009] 第二顶板，所述第二顶板水平设置且一侧边缘连接有第三顶板连接构件，所述第三顶板连接构件通过第三固定件可调高度地与顶墙体连接，所述第二顶板连接构件可与所述第三顶板连接构件在竖直方向搭接配合，以使得第一顶板与所述第二顶板可沿同一高度拼接相连。

[0010] 进一步地，所述第一底板连接构件包括：

[0011] 呈方形的第一底板构件主体，所述第一底板构件主体的一侧面向下或/向上延伸有与所述侧墙体连接的侧墙体连接边，所述第一底板构件主体的底面沿背离所述侧墙体连接边的方向延伸有用于支撑所述底板的一侧边缘的支撑边。

[0012] 进一步地，所述第二底板连接构件包括：

[0013] 呈类U型的第二底板构件主体，所述第二底板构件主体的底边顶面垂直设有两个凸起边，两个所述凸起边形成供所述竖板的底边缘活动伸入的第二竖板限位腔，所述第二

底板构件主体的一侧边内侧面顶边缘垂直连接有第一固定件连接边。

[0014] 进一步地，所述第一固定件包括：

[0015] 第一膨胀螺栓本体，所述第一膨胀螺栓本体固定于顶墙体；

[0016] 第一锁紧螺母，所述第一锁紧螺母螺纹套设于所述第一膨胀螺栓本体伸出所述顶墙体的螺纹部分；

[0017] 所述第一固定件连接边活动套设于所述第一膨胀螺栓本体伸出所述顶墙体的螺纹部分且与所述第一锁紧螺母顶面接触相抵。

[0018] 进一步地，所述第一顶板连接构件包括：

[0019] 呈方形的第一顶板构件主体，所述第一顶板构件主体的底面延伸有用于连接所述第一顶板的第一顶板连接边，所述第一顶板构件主体的顶面沿背离第一顶板连接边的方向延伸有第一限位边，所述第一限位边的底面上远离所述第一顶板构件主体的一侧边缘垂直连接有向下分布的第二限位边，第二限位边的长度大于所述第一顶板构件主体且与第一限位边以及所述第一顶板构件主体形成第一竖板限位腔，所述第一顶板构件主体的一侧面沿背离所述第一顶板连接边方向延伸有第一墙体延伸边，所述第一墙体延伸边的一侧面上边缘垂直连接有第一顶墙体连接边。

[0020] 进一步地，所述第二固定件包括：

[0021] 第二膨胀螺栓本体，所述第二膨胀螺栓本体固定于所述顶墙体；

[0022] 第二锁紧螺母，所述第二锁紧螺母套设于所述第二膨胀螺栓本体伸出所述顶墙体的螺纹部分；

[0023] 所述第一顶墙体连接边套设于所述第二膨胀螺栓本体伸出所述顶墙体的螺纹部分且位于所述第二锁紧螺母与所述顶墙体之间。

[0024] 进一步地，所述第二顶板连接构件包括；

[0025] 呈类Z型的第二顶板构件主体，所述第二顶板构件主体的下边与所述第一顶板顶面固定连接，所述第二顶板构件主体的上边可在竖直方向搭接在所述第三顶板连接构件上。

[0026] 进一步地，所述第三顶板连接构件包括：

[0027] 呈方形的第三顶板构件主体，所述第三顶板构件主体的底面延伸有连接所述第二顶板的第二顶板连接边，所述第三顶板构件主体的一侧面沿背离所述第二顶板连接边的方向延伸有第二墙体延伸边，所述第二墙体延伸边的一侧面上边缘垂直连接有第二顶墙体连接边；

[0028] 所述第二顶板构件主体的上边可在竖直方向搭接在所述第三顶板构件主体顶面。

[0029] 进一步地，所述第三顶板构件主体的顶面设有若干第一齿部，所述第二顶板构件主体的上边底面设有若干与所述第一齿部啮合的第二齿部。

[0030] 进一步地，所述第三固定件包括：

[0031] 第三膨胀螺栓本体，所述第三膨胀螺栓本体固定于所述顶墙体；

[0032] 第三锁紧螺母，所述第三锁紧螺母套设于所述第三膨胀螺栓本体伸出所述顶墙体的螺纹部分；

[0033] 所述第二顶墙体连接边套设于所述第三膨胀螺栓本体伸出所述顶墙体的螺纹部分且位于所述第三锁紧螺母与所述顶墙体之间。

[0034] 从以上技术方案可以看出，本申请的竹木纤维快装板天花吊顶包括底板、竖板、第一顶板以及第二顶板。底板的一侧边缘通过固定于侧墙体的第一底板连接构件实现支撑固定，而且底板还通过第二底板连接构件与第一固定件的配合实现可调高度的吊装。再者第二底板连接件还可以用于连接竖板，实现竖板与底板之间的拼装。而竖板与第一顶板之间的拼装则通过第一顶板连接构件实现，同时第一顶板连接构件可通过第二固定件可调高度地连接于顶墙体，并且在第一顶板连接构件上还设有供竖板顶边缘活动伸入的第一竖板限位腔，实现限位连接同时也能够对竖板的误差部分进行容错，更好的适用于竖板的连接固定。第一顶板与第二顶板之间的拼组则通过第二顶板连接构件与第三顶板连接构件之间搭接配合实现，这样就只需要利用第三固定件来固定第三顶板连接构件即可较好的完成第一顶板与第二顶板之间的拼接，同时实现第二顶板的高度调节。底板、第一顶板以及第二顶板均可通过连接构件和/或固定件的配合来实现高度调节，进而可以实现天花整体的平整度调整，无需另做一层木工板作基层，吊装方便，施工便利，较好地缩短了施工周期。

附图说明

[0035] 为了更清楚地说明本申请实施例或现有技术中的技术方案，下面将对实施例或现有技术描述中所需要使用的附图作简单地介绍，显而易见地，下面描述中的附图仅仅是本申请的一些实施例，对于本领域普通技术人员来讲，在不付出创造性劳动性的前提下，还可以根据这些附图获得其它的附图。

[0036] 图1为本申请中提供的一种竹木纤维快装板天花吊顶的结构示意图；

[0037] 图2为本申请中提供的一种竹木纤维快装板天花吊顶的第一底板连接构件结构示意图；

[0038] 图3为本申请中提供的一种竹木纤维快装板天花吊顶的第二底板连接构件结构示意图；

[0039] 图4为本申请中提供的一种竹木纤维快装板天花吊顶的第一顶板连接构件结构示意图；

[0040] 图5为本申请中提供的一种竹木纤维快装板天花吊顶的第二顶板连接构件与第三顶板连接构件的配合结构示意图；

[0041] 图中：100、侧墙体；200、顶墙体；1、第一底板连接构件；11、第一底板构件主体；12、侧墙体连接边；13、支撑边；2、第二底板连接构件；21、第二底板构件主体；22、凸起边；23、第一固定件连接边；3、第一顶板连接构件；31、第一顶板构件主体；32、第一顶板连接边；33、第一限位边；34、第二限位边；35、第一墙体延伸边；36、第一顶墙体连接边；4、第二顶板连接构件；41、第二顶板构件主体；411、上边；4111、第二齿部；412、中间边；413、下边；5、第三顶板连接构件；51、第三顶板构件主体；511、第一齿部；52、第二顶板连接边；53、第二墙体延伸边；54、第二顶墙体连接边；61、第一固定件；611、第一膨胀螺栓本体；612、第一锁紧螺母；62、第二固定件；621、第二膨胀螺栓本体；622、第二锁紧螺母；63、第三固定件；631、第三膨胀螺栓本体；632、第三锁紧螺母；7、底板；8、竖板；91、第一顶板；92、第二顶板。

具体实施方式

[0042] 下面将结合附图对本申请实施例的技术方案进行清楚、完整地描述，显然，所描述

的实施例是本申请实施例一部分实施例，而不是全部的实施例。基于本申请实施例中的实施例，本领域普通技术人员在没有做出创造性劳动前提下所获得的所有其他实施例，都属于本申请实施例保护的范围。

[0043] 在本申请实施例的描述中，需要说明的是，术语“中心”、“上”、“下”、“左”、“右”、“竖直”、“水平”、“内”、“外”等指示的方位或位置关系为基于附图所示的方位或位置关系，仅是为了便于描述本申请实施例和简化描述，而不是指示或暗示所指的装置或元件必须具有特定的方位、以特定的方位构造和操作，因此不能理解为对本申请实施例的限制。此外，术语“第一”、“第二”、“第三”仅用于描述目的，而不能理解为指示或暗示相对重要性。

[0044] 在本申请实施例的描述中，需要说明的是，除非另有明确的规定和限定，术语“安装”、“相连”、“连接”应做广义理解，例如，可以是固定连接，也可以是可更换连接，或一体地连接，可以是机械连接，也可以是电连接，可以是直接相连，也可以通过中间媒介间接相连，可以是两个元件内部的连通。对于本领域的普通技术人员而言，可以具体情况理解上述术语在本申请实施例中的具体含义。

[0045] 本申请实施例公开了一种竹木纤维快装板天花吊顶。

[0046] 请参阅图1，本申请实施例中提供的一种竹木纤维快装板天花吊顶的一个实施例包括：

[0047] 底板7、竖板8、第一顶板91以及第二顶板92。

[0048] 其中，底板7水平设置且一侧边缘通过第一底板连接构件1与侧墙体100连接。第一底板连接构件1具体固定于侧墙体100且对底板7的一侧边缘形成支撑，通过支撑的方式来实现对底板7一侧边缘的限位固定，这种固定方式拆装维护方便。底板7的顶面连接有第二底板连接构件2，第二底板连接构件2通过第一固定件61可调高度地与顶墙体200连接。

[0049] 竖板8竖直设置且底边缘垂直连接于第二底板连接构件2，第二底板7连接件还可以用于连接竖板8，实现竖板8与底板7之间的拼装。

[0050] 第一顶板91水平设置且一侧边缘连接有第一顶板连接构件3，第一顶板91的另一侧边缘连接有第二顶板连接构件4，第一顶板连接构件3通过第二固定件62可调高度地与顶墙体200连接，第一顶板连接构件3设有供竖板8的顶边缘活动伸入的第一竖板限位腔。第一顶板连接构件3则通过第二固定件62连接于顶墙体200，同时在第一顶板连接构件3上还设有供竖板8顶边缘活动伸入的第一竖板限位腔，实现限位连接同时也能够对竖板8的误差部分进行容错，更好的适用于竖板8的连接固定。

[0051] 第二顶板92，第二顶板92水平设置且一侧边缘连接有第三顶板连接构件5，第三顶板连接构件5通过第三固定件63可调高度地与顶墙体200连接，第二顶板连接构件4可与第三顶板连接构件5在竖直方向搭接配合，以使得第一顶板91与第二顶板92可沿同一高度拼接相连。第一顶板91与第二顶板92之间的拼组则通过第二顶板连接构件4与第三顶板连接构件5之间搭接配合实现，这样就只需要利用第三固定件63来固定第三顶板连接构件5即可较好的完成第一顶板91与第二顶板92之间的拼接，节约相应的连接构件，减少施工工序。

[0052] 本申请中的第一底板连接构件1与侧墙体100之间的连接可以通过螺丝等紧固件实现，同理，第二顶板连接构件4与底板7之间的连接、第一顶板连接构件3、第二顶板连接构件4与第一顶板91之间的连接、以及第三顶板连接构件5与第二顶板92之间的连接均可以通过螺丝等紧固件实现连接固定。

[0053] 本申请中底板7、第一顶板91以及第二顶板92均可通过连接构件和/或固定件的配合来实现高度调节，进而可以实现天花整体的平整度调整，无需另做一层木工板作基层，吊装方便，施工便利，较好地缩短了施工周期。

[0054] 以上为本申请实施例提供的一种竹木纤维快装板天花吊顶的实施例一，以下为本申请实施例提供的一种竹木纤维快装板天花吊顶的实施例二，具体请参阅图1至图5。

[0055] 基于上述实施例一的方案：

[0056] 进一步地，第一底板连接构件1包括呈方形的第一底板构件主体11。

[0057] 其中，如图2所示，第一底板构件主体11的一侧面向下或/向上延伸有与侧墙体100连接的侧墙体连接边12，第一底板构件主体11的底面沿背离侧墙体连接边12的方向延伸有用于支撑底板7的一侧边缘的支撑边13，第一底板构件主体11内设有中空腔，可以减轻整体质量，提高安装便利性，也节约制造成本。第一底板连接构件1具体可以为一体成型的型材构件，由铝合金材料制备，不做限制。

[0058] 进一步地，第二底板连接构件2包括呈类U型的第二底板构件主体21，其中第二底板构件主体21的两侧边可以是一高一低进行设计，例如用于连接第一固定件61的一侧边可以设计高一些，而另一侧边则可以设计低一些，具体不做限制。

[0059] 如图3所示，第二底板构件主体21的底边顶面垂直设有两个凸起边22，两个凸起边22形成供竖板8的底边缘活动伸入的第二竖板限位腔，通过凸起边22形成第二竖板限位腔来支撑固定柱竖板8，两个凸起边22之间的设计也可以是高低搭配设计，具体不做限制。

[0060] 第二底板构件主体21的一侧边内侧面顶边缘垂直连接有第一固定件连接边23，第一固定件61连接连接第一固定件61，实现与第一固定件61之间的可调高度配合。第二底板连接构件2具体也可以为一体成型的型材构件，由铝合金材料制备，不做限制。

[0061] 进一步地，就第一固定件61的结构来说，如图1所示包括第一膨胀螺栓本体611以及第一锁紧螺母612。

[0062] 其中，第一膨胀螺栓本体611固定于顶墙体200，第一锁紧螺母612螺纹套设于第一膨胀螺栓本体611伸出顶墙体200的螺纹部分，该伸出的螺纹部分长度可以根据实际需要进行设计，不做限制。第一固定件连接边23活动套设于第一膨胀螺栓本体611伸出顶墙体200的螺纹部分且与第一锁紧螺母612顶面接触相抵，这样就可以通过旋转第一锁紧螺母612来调节第一固定件连接边23的高度，进而来调整底板7的高度。

[0063] 进一步地，第一顶板连接构件3包括呈方形的第一顶板构件主体31，第一顶板构件主体31内设有中空腔，可以减轻整体质量，提高安装便利性，也节约制造成本。第一顶板连接构件3具体可以为一体成型的型材构件，由铝合金材料制备，不做限制。

[0064] 如图4所示，第一顶板构件主体31的底面延伸有用于连接第一顶板91的第一顶板连接边32，第一顶板构件主体31的顶面沿背离第一顶板连接边32的方向延伸有第一限位边33，第一限位边33的底面上远离第一顶板构件主体31的一侧边缘垂直连接有向下分布的第二限位边34，第二限位边34的长度大于第一顶板构件主体31且与第一限位边33以及第一顶板构件主体31形成第一竖板限位腔，第一顶板构件主体31的一侧面沿背离第一顶板连接边32方向延伸有第一墙体延伸边35，第一墙体延伸边35的一侧面上边缘垂直连接有第一顶墙体连接边36。第二限位边34如图4所示，在竖板8与第一顶板91拼接配合时，第二限位边4能够与第一顶板91配合对竖板8形成夹持，保证竖板8与第一顶板91之间的拼接。

[0065] 进一步地，如图1所示，第二固定件62包括第二膨胀螺栓本体621以及第二锁紧螺母622。

[0066] 其中，第二膨胀螺栓本体621固定于顶墙体200，第二锁紧螺母622套设于第二膨胀螺栓本体621伸出顶墙体200的螺纹部分，第一顶墙体连接边36套设于第二膨胀螺栓本体621伸出顶墙体200的螺纹部分且位于第二锁紧螺母622与顶墙体200之间。第二固定件62的结构设计与第一固定件61相同，不做赘述。

[0067] 进一步地，如图5所示，第二顶板连接构件4包括呈类Z型的第二顶板构件主体41，具体可以包括如图所示的上边411，下边413以及中间边412，上边411、中间边412以及下边413依次连接形成Z形。第二顶板构件主体41具体可以为一体成型的型材构件，由铝合金材料制备，不做限制。

[0068] 第二顶板构件主体41的下边413与第一顶板91顶面固定连接，第二顶板构件主体41的上边411可在竖直方向搭接在第三顶板连接构件5上。

[0069] 进一步地，如图5所示，第三顶板连接构件5包括呈方形的第三顶板构件主体51，第三顶板构件主体51内设有中空腔，可以减轻整体质量，提高安装便利性，也节约制造成本。第三顶板连接构件5具体可以为一体成型的型材构件，由铝合金材料制备，不做限制。

[0070] 第三顶板构件主体51的底面延伸有连接第二顶板92的第二顶板连接边52，第三顶板构件主体51的一侧面沿背离第二顶板连接边52的方向延伸有第二墙体延伸边53，第二墙体延伸边53的一侧面上边缘垂直连接有第二顶墙体连接边54。

[0071] 为了实现更加牢靠的搭接配合，第二顶板构件主体41的上边411可在竖直方向搭接在第三顶板构件主体51顶面。具体的，第三顶板构件主体51的顶面设有若干第一齿部511，第二顶板构件主体41的上边411底面设有若干与第一齿部511啮合的第二齿部4111。

[0072] 进一步地，第三固定件63包括第三膨胀螺栓本体631以及以及第三锁紧螺母632。

[0073] 其中，第三膨胀螺栓本体631固定于顶墙体200，第三锁紧螺母632套设于第三膨胀螺栓本体631伸出顶墙体200的螺纹部分，第二顶墙体连接边54套设于第三膨胀螺栓本体631伸出顶墙体200的螺纹部分且位于第三锁紧螺母632与顶墙体200之间。其与第一固定件61的结构原理相同，不做赘述。

[0074] 以上对本申请所提供的一种竹木纤维快装板天花吊顶进行了详细介绍，对于本领域的一般技术人员，依据本申请实施例的思想，在具体实施方式及应用范围上均会有改变之处，综上所述，本说明书内容不应理解为对本申请的限制。

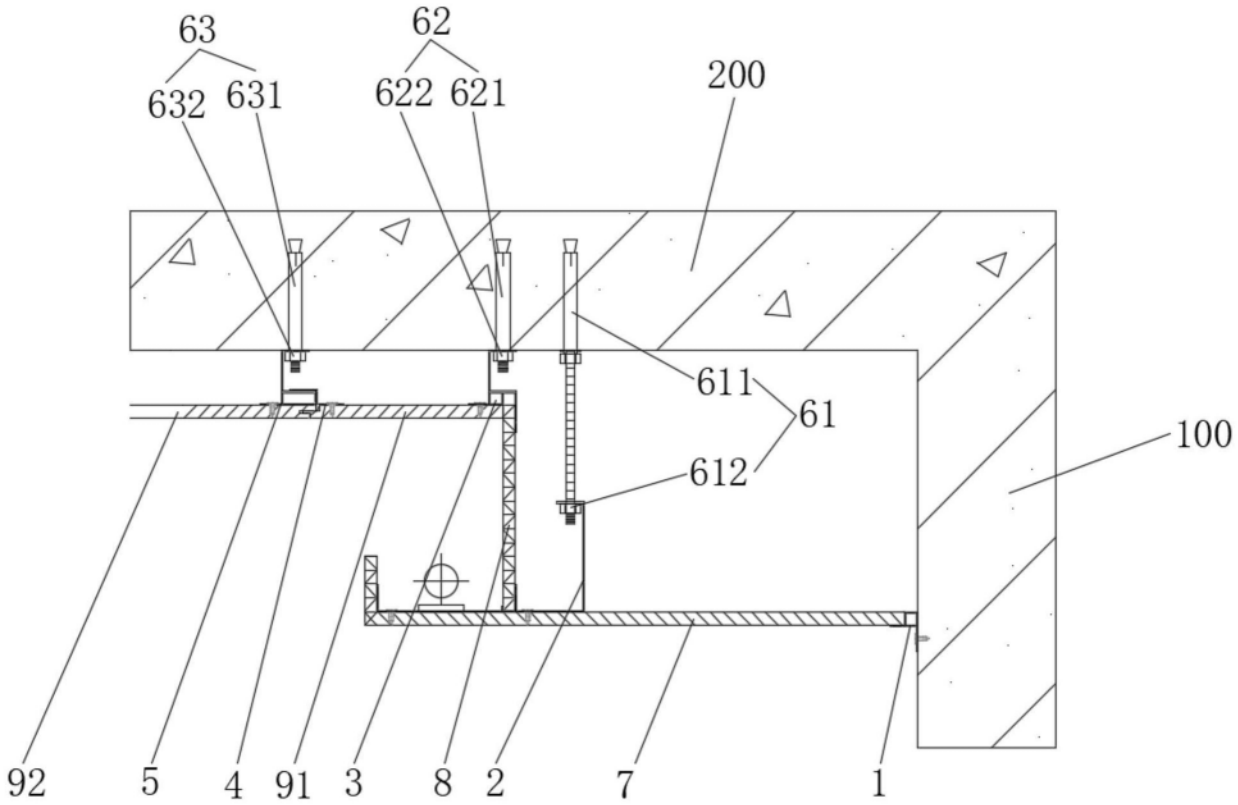

图1

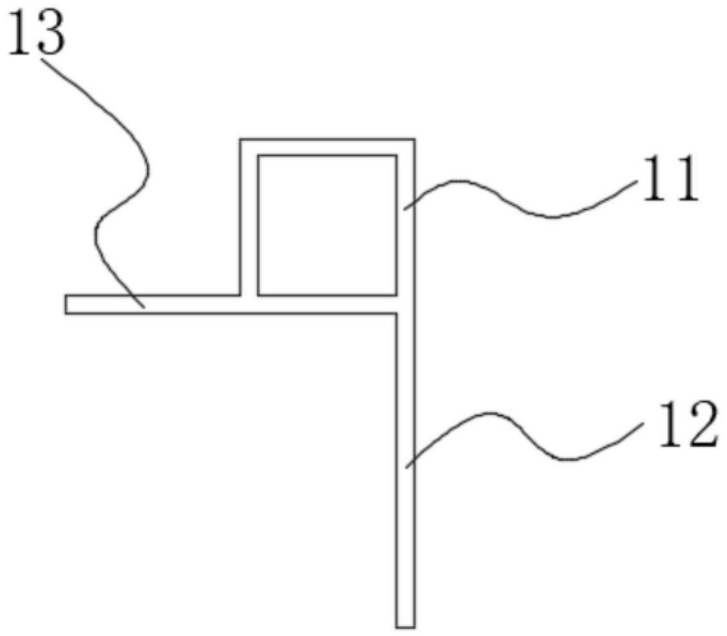

图2

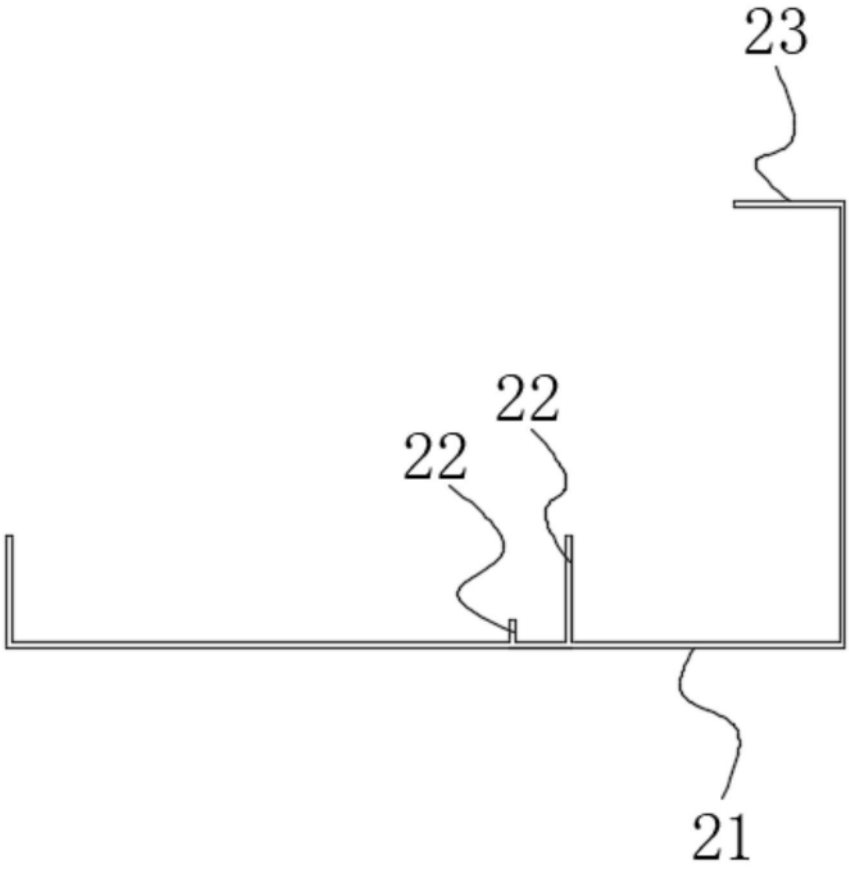

图3

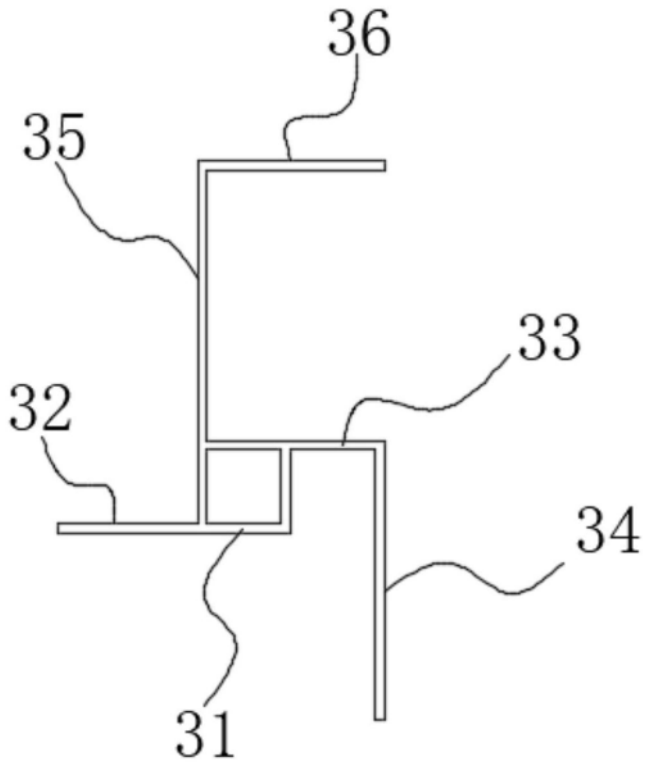

图4

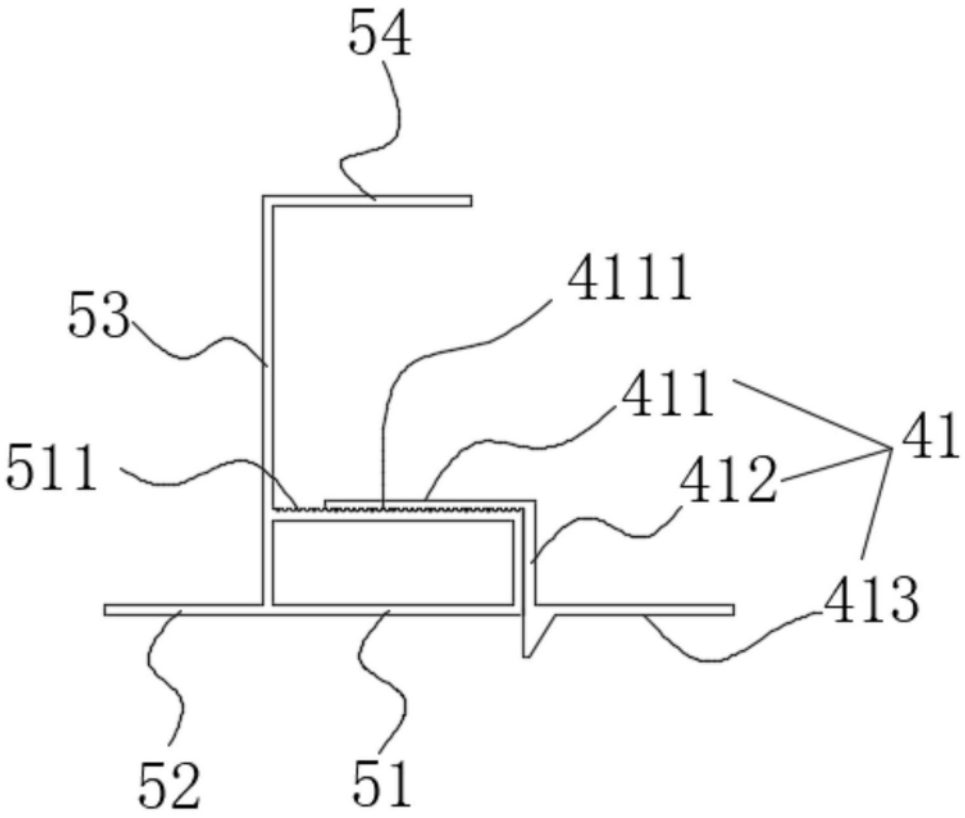

图5