(19)中华人民共和国国家知识产权局

(12)实用新型专利

(10)授权公告号 CN 205234802 U
(45)授权公告日 2016.05.18

(21)申请号 201521021868.6

(22)申请日 2015.12.10

(73)专利权人 孙文霞
地址 272000 山东省济宁市任城区古槐路79号济宁医学院附属医院

(72)发明人 孙文霞

(74)专利代理机构 济宁众城专利事务所 37106
代理人 李效宁

(51)Int.Cl.
A61G 5/00(2006.01)
A61G 5/10(2006.01)

权利要求书1页 说明书2页 附图1页

(54)实用新型名称

妇产科专用恢复椅

(57)摘要

本实用新型涉及一种妇产科专用恢复椅，属于医疗设备技术领域。它包括椅腿、万向轮、椅面及椅背，椅面上方设有托架，托架上方设有可翻转桌面，可翻转桌面上表面镶嵌有触屏电脑，可翻转桌面左端设有滑动杆，滑动杆位于滑道板的滑槽内，可翻转桌面右端设有提手；椅面右侧设有储物箱和垃圾箱；所述的椅背左侧设有音乐播放机及照明灯，音乐播放机及照明灯固定于支撑板上，椅背右侧设有耳麦，椅背上部设有观察孔，椅背后面设有两个推手；所述的滑道板侧面设有照明灯按钮；所述的储物箱内设有暗格；所述的照明灯和音乐播放机通过充电电池供电。本实用新型设计合理，安全可靠，使用方便，功能齐全，经济适用。

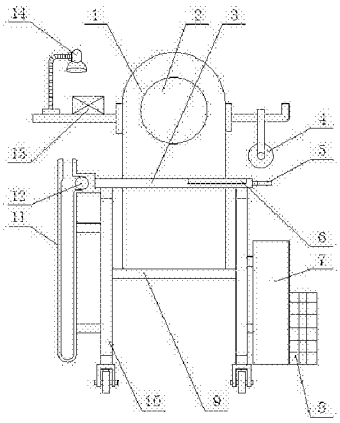

CN 205234802 U

1.一种妇产科专用恢复椅，包括椅腿(10)、万向轮(17)、椅面(9)及椅背(1)，其特征在于：椅面(9)上方设有托架(19)，托架(19)上方设有可翻转桌面(3)，可翻转桌面(3)上表面镶嵌有触屏电脑(6)，可翻转桌面(3)左端设有滑动杆(12)，滑动杆(12)位于滑道板(11)的滑槽内，可翻转桌面(3)右端设有提手(5)；椅面(9)右侧设有储物箱(7)和垃圾箱(8)；所述的椅背(1)左侧设有音乐播放机(13)及照明灯(14)，音乐播放机(13)及照明灯(14)固定于支撑板(16)上，椅背(1)右侧设有耳麦(4)，椅背(1)上部设有观察孔(2)，椅背(1)后面设有两个推手(15)；所述的滑道板(11)侧面设有照明灯按钮(18)。

2.根据权利要求1所述的一种妇产科专用恢复椅，其特征在于：所述的储物箱(7)内设有暗格。

3.根据权利要求1所述的一种妇产科专用恢复椅，其特征在于：所述的照明灯(14)和音乐播放机(13)与充电电池连接。

4.根据权利要求1所述的一种妇产科专用恢复椅，其特征在于：所述的触屏电脑(6)镶嵌后其上表面与可翻转桌面(3)上表面处于同一水平面上。

妇产科专用恢复椅

[0001] 技术领域：

[0002] 本实用新型属于医疗设备技术领域，具体涉及一种妇产科专用恢复椅。

[0003] 背景技术：

[0004] 产妇需要在病床上长时间静养休息，进食及护理都需要在病床上进行，但在产后恢复期则不完全需要在病床上静养，可以适当地运动及在病房外活动，目前恢复期的患者大多数是在家人的搀扶下走出病房来进行适当的活动，照料十分不便，而且对于恢复期的患者没有适当的娱乐项目来消磨时间，极大地影响了患者的心情，降低了治疗效果。故此，设计一种带有饭桌、娱乐设施及能够方便移动的专用恢复椅是十分必要的。

[0005] 实用新型内容：

[0006] 本实用新型的目的是提供一种妇产科专用恢复椅，解决患者在恢复期内病房设施不够完善的缺陷，设计合理，使用方便，操作简单，功能齐全，经济适用。

[0007] 本实用新型采用的技术方案为：一种妇产科专用恢复椅，包括椅腿、万向轮、椅面及椅背，椅面上方设有托架，托架上方设有可翻转桌面，可翻转桌面上表面镶嵌有触屏电脑，可翻转桌面左端设有滑动杆，滑动杆位于滑道板的滑槽内，可翻转桌面右端设有提手；椅面右侧设有储物箱和垃圾箱；所述的椅背左侧设有音乐播放机及照明灯，音乐播放机及照明灯固定于支撑板上，椅背右侧设有耳麦，椅背上部设有观察孔，椅背后面设有两个推手；所述的滑道板侧面设有照明灯按钮。

[0008] 所述的储物箱内设有暗格。

[0009] 所述的照明灯和音乐播放机与充电电池连接。

[0010] 所述的触屏电脑镶嵌后其上表面与可翻转桌面上表面处于同一水平面上。

[0011] 本实用新型设计合理，安全可靠，使用方便，操作简单，经济适用，易于大规模地推广和使用。其主要优点如下：(1)推手便于推动椅子，省力方便。(2)可翻转桌面的设计，当患者需要进餐时，将其从滑道板内翻转至水平位置并放于托架上，可以当做饭桌使用；触屏电脑的设计，平时具有进行娱乐及学习的功能。(3)音乐播放机及耳麦的设计，能够满足患者在恢复治疗时，通过听音乐的方式缓解压力及消磨时间。(4)储物箱及垃圾箱便于患者存放物品及扔垃圾。(5)照明灯方便患者进餐、学习及娱乐。(6)观察孔便于患者家属在推动椅子时与患者进行交流。

[0012] 附图说明：

[0013] 图1是本实用新型的主视图。

[0014] 图2是本实用新型的右视图。

[0015] 图3是本实用新型的后视图。

[0016] 具体实施方式：

[0017] 参照图1—图3，一种妇产科专用恢复椅，包括椅腿10、万向轮17、椅面9及椅背1，椅面9上方设有托架19，托架19上方设有可翻转桌面3，可翻转桌面3上表面镶嵌有触屏电脑6，可翻转桌面3左端设有滑动杆12，滑动杆12位于滑道板11的滑槽内，可翻转桌面3右端设有提手5；椅面9右侧设有储物箱7和垃圾箱8；所述的椅背1左侧设有音乐播放机13及照明灯

14，音乐播放机13及照明灯14固定于支撑板16上，椅背1右侧设有耳麦4，椅背1上部设有观察孔2，椅背1后面设有两个推手15；所述的滑道板11侧面设有照明灯按钮18；所述的储物箱7内设有暗格；所述的照明灯14和音乐播放机13通过充电电池供电；所述的触屏电脑6镶嵌后其上表面与可翻转桌面3上表面处于同一水平面上。

[0018] 所述推手15的设计，便于推动椅子；所述可翻转桌面3的设计，当患者需要进餐时，将其从滑道板11内翻转至水平位置并放于托架19上，可以当做饭桌使用；触屏电脑6方便娱乐及学习；所述音乐播放机13及耳麦4的设计，能够满足患者在恢复治疗时，通过听音乐的方式缓解压力及消磨时间；所述储物箱7及垃圾箱8便于患者存放物品及垃圾；照明灯14方便患者进餐、学习及娱乐；观察孔2便于患者家属在推动椅子时和患者进行交流，方便适用。

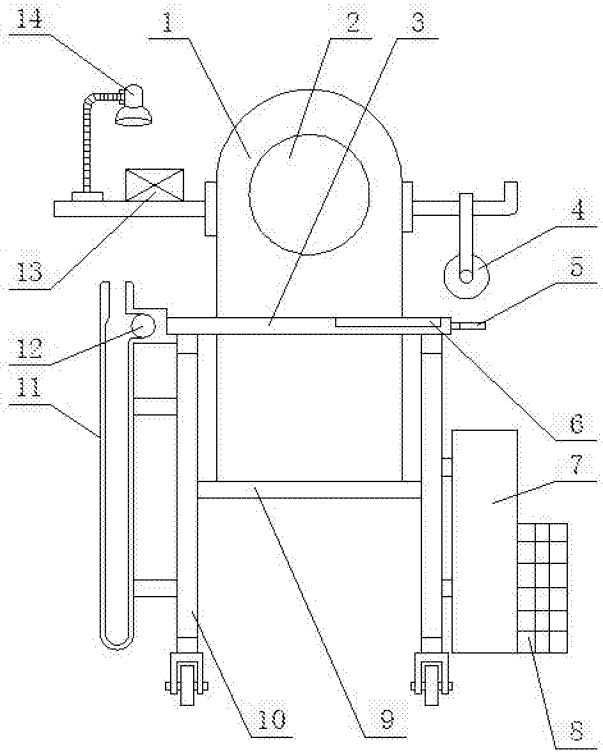

图 1

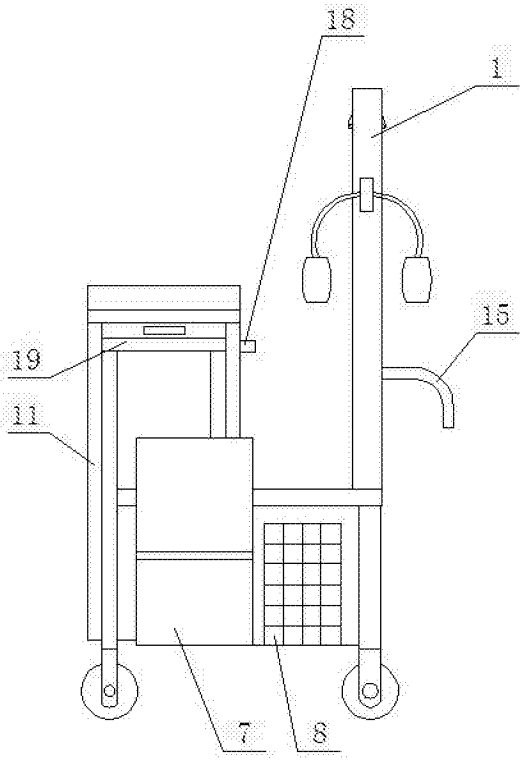

图 2

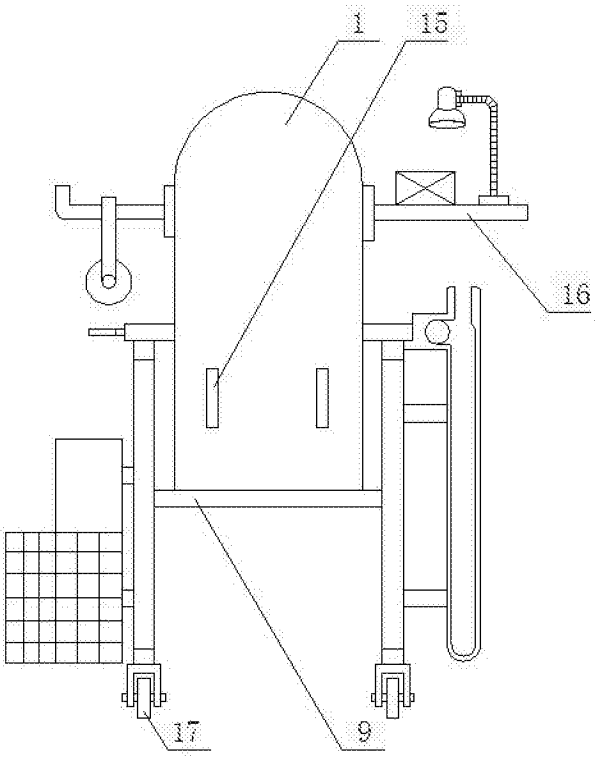

图 3