(19)中华人民共和国国家知识产权局

(12)实用新型专利

(10)授权公告号 CN 215838512 U
(45)授权公告日 2022.02.18

(21)申请号 202023039840.9

(22)申请日 2020.12.16

(73)专利权人 宁波可逢日用品制造有限公司
地址 315800 浙江省宁波市北仑区小港街道经十一路339号

(72)发明人 乐世君

(74)专利代理机构 宁波甬致专利代理有限公司 33228
代理人 李迎春

(51)Int.Cl.
A47J 41/02(2006.01)

权利要求书1页 说明书3页 附图4页

(54)实用新型名称

一种保温瓶

(57)摘要

本实用新型提供一种具有以下结构的保温瓶:包括瓶体及盖设于瓶体上的杯盖,杯盖包括呈水杯状且自下而上依次套设在一起的第一盖体、第二盖体和第三盖体;第一盖体螺纹连接在瓶体上;第二盖体套设在第一盖体上并与第一盖体螺纹连接;第二盖体上设有挡圈,第三盖体的开口处向内侧径向延伸有凸缘,第三盖体套设在第二盖体上;这样可以满足用户外出时多个杯子的需求,并且由于第一盖体、第二盖体和第三盖体之间套设连接,在保证多个杯子需求的同时,尽量压缩了保温瓶的整体高度,方便用户收纳携带。另外,在不需要多个杯子的时候,可以将多个杯盖套设在一起作为一个杯子使用,这样可以起到隔热的作用,避免杯子离得水过热而烫伤手。

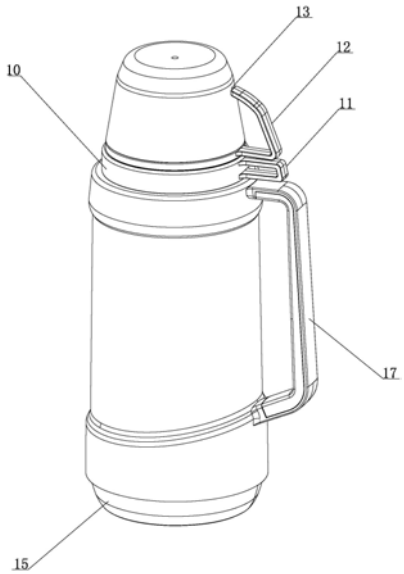

CN 215838512 U

1.一种保温瓶,包括瓶体及盖设于瓶体上的杯盖,其特征在于:所述的杯盖为多个,且自下而上依次套设连接在一起;所述杯盖包括呈水杯状的第一盖体(1),所述的瓶体上设有第一外螺纹(2),所述第一盖体(1)的开口内侧壁上设有与第一外螺纹(2)相配的第一内螺纹(3),所述第一盖体(1)螺纹连接在瓶体上;所述杯盖包括呈水杯状的第二盖体(4),所述第一盖体(1)的外周壁设有第二外螺纹(5),所述第二盖体(4)的开口内侧壁上设有与第二外螺纹(5)相配的第二内螺纹(6),所述第二盖体(4)套设在第一盖体(1)上并与第一盖体(1)螺纹连接;所述第一盖体(1)的开口处设有沿其外周壁环形分布的凸台(10),所述凸台(10)位于第二外螺纹(5)的下方;所述凸台(10)上设有一凸出部,所述凸出部向外侧径向延伸并形成第一手柄(11)。

2.根据权利要求1所述的一种保温瓶,其特征在于:所述杯盖还包括第三盖体(7),所述第二盖体(4)上设有沿其外周壁环形分布的挡圈(8),所述第三盖体(7)的开口处向内侧径向延伸有凸缘(9),所述第三盖体(7)套设在第二盖体(4)上。

3.根据权利要求2所述的一种保温瓶,其特征在于:所述挡圈(8)的上端面呈斜面设置。

4.根据权利要求2所述的一种保温瓶,其特征在于:所述第二盖体(4)上设有第二手柄(12),所述第二手柄(12)的上端设有供第三盖体(7)穿过的通道(13)。

5.根据权利要求1所述的一种保温瓶,其特征在于:所述的瓶体包括外壳(14)、底座(15)和内胆(16);所述的外壳(14)与底座(15)螺纹连接并围合形成一空腔,所述的内胆(16)设置在空腔内。

6.根据权利要求5所述的一种保温瓶,其特征在于:所述的外壳(14)上连接有把手(17)。

一种保温瓶

技术领域

[0001] 本实用新型涉及保温瓶技术领域，具体讲的是一种保温瓶。

背景技术

[0002] 保温瓶是用来储存热水的容器，是人们日常生活中必不可少的用品。人们在饮用热水时，需要打开保温瓶的瓶塞，将热水倒入杯子后再饮用。但是，有时候饮水时却找不到杯子，极不方便；另外，杯子的收纳也不方便，特别是在外出时，携带保温瓶的同时还要携带杯子，既占空间也不方便收纳。

实用新型内容

[0003] 本实用新型要解决的技术问题是：克服以上现有技术的缺陷，提供一种具有多个杯子且携带方便的保温瓶。

[0004] 本实用新型的技术解决方案是，提供一种具有以下结构的保温瓶：包括瓶体及盖设于瓶体上的杯盖，所述的杯盖为多个，且自下而上依次套设连接在一起。

[0005] 作为优选，所述杯盖包括呈水杯状的第一盖体，所述的瓶体上设有第一外螺纹，所述第一盖体的开口内侧壁上设有与第一外螺纹相配的第一内螺纹，所述第一盖体螺纹连接在瓶体上。

[0006] 作为优选，所述杯盖包括呈水杯状的第二盖体，所述第一盖体的外周壁设有第二外螺纹，所述第二盖体的开口内侧壁上设有与第二外螺纹相配的第二内螺纹，所述第二盖体套设在第一盖体上并与第一盖体螺纹连接。

[0007] 作为优选，所述杯盖还包括第三盖体，所述第二盖体上设有沿其外周壁环形分布的挡圈，所述第三盖体的开口处向内侧径向延伸有凸缘，所述第三盖体套设在第二盖体上。

[0008] 作为优选，所述挡圈的上端面呈斜面设置。这样设置可以更轻松地将第三盖体套接到第二盖体上。

[0009] 作为优选，所述第一盖体的开口处设有沿其外周壁环形分布的凸台，所述凸台位于第二外螺纹的下方；所述凸台上设有一凸出部，所述凸出部向外侧径向延伸并形成第一手柄。

[0010] 作为优选，所述第二盖体上设有第二手柄，所述第二手柄的上端设有供第三盖体穿过的通道。这样便于第二盖体和第三盖体之间套设连接，尽量压缩保温瓶的整体高度，方便用户收纳携带。

[0011] 作为优选，所述的瓶体包括外壳、底座和内胆；所述的外壳与底座螺纹连接并围合形成一空腔，所述的内胆设置在空腔内。

[0012] 作为优选，所述的外壳上连接有把手。外壳上的把手可以方便用户外出时携带保温瓶。

[0013] 采用以上结构后，本实用新型一种保温瓶与现有技术相比，具有以下优点：

[0014] 首先，在瓶体上连接杯状的第一盖体，并在第一盖体上套设第二盖体及在第二盖

体上套设第三盖体，可以满足用户外出时多个杯子的需求；其次，由于第一盖体、第二盖体和第三盖体之间套设连接，在保证多个杯子需求的同时，尽量压缩了保温瓶的整体高度，方便用户收纳携带。另外，在不需要多个杯子的时候，可以将多个杯盖套设在一起作为一个杯子使用，这样可以起到隔热的作用，避免杯子离得水过热而烫伤手。

附图说明

[0015] 图1为本实用新型立体结构示意图。

[0016] 图2为本实用新型的半剖图。

[0017] 图3为本实用新型的爆炸图。

[0018] 图4为图中的A部分的放大图。

[0019] 如图所示：

[0020] 1、第一盖体，2、第一外螺纹，3、第一内螺纹，4、第二盖体，5、第二外螺纹，6、第二内螺纹，7、第三盖体，8、挡圈，9、凸缘，10、凸台，11、第一手柄，12、第二手柄，13、通道，14、外壳，15、底座，16、内胆，17、把手，18、瓶塞。

具体实施方式

[0021] 下面结合附图和具体实施例对本实用新型作进一步详细说明。

[0022] 在本实用新型的描述中，需要理解的是，术语“上”、“下”、“前”、“后”、“左”、“右”、“竖直”、“水平”、“顶”、“底”“内”、“外”等指示的方位或位置关系为基于附图所示的方位或位置关系，仅是为了便于描述本实用新型和简化描述，而不是指示或暗示所指的装置或元件必须具有特定的方位、以特定的方位构造和操作，因此不能理解为对本实用新型的限制。同时术语“第一”、“第二”等只是为了区分各部件的名称，并没有主次关系，因此不能理解为对本实用新型的限制。

[0023] 如图1、图2、图3和图4所示；

[0024] 本实用新型公开了一种具有以下结构的保温瓶：包括瓶体及盖设于瓶体上的杯盖，所述的杯盖包括呈水杯状且自下而上依次套设在一起的第一盖体1、第二盖体4和第三盖体7；瓶体上设有第一外螺纹2，第一盖体1的开口内侧壁上设有与第一外螺纹2相配的第一内螺纹3，第一盖体1螺纹连接在瓶体上；第一盖体1的外周壁设有第二外螺纹5，第二盖体4的开口内侧壁上设有与第二外螺纹5相配的第二内螺纹6，第二盖体4套设在第一盖体1上并与第一盖体1螺纹连接；第二盖体4上设有沿其外周壁环形分布的挡圈8，挡圈8的上端面呈斜面设置，第三盖体7的开口处向内侧径向延伸有凸缘9，第三盖体7套设在第二盖体4上；通过挡圈8与凸缘9的配合，可以避免第三盖体7从第二盖体4上意外脱落。

[0025] 再如图1、图2和图3所示，第一盖体1的开口处设有沿其外周壁环形分布的凸台10，凸台10位于第二外螺纹5的下方；凸台10上设有一凸出部，凸出部向外侧径向延伸并形成第一手柄11。第二盖体4上设有第二手柄12，第二手柄12的上端设有供第三盖体7穿过的通道13。

[0026] 首先，在瓶体上连接杯状的第一盖体1，并在第一盖体1上套设第二盖体4及在第二盖体4上套设第三盖体7，可以满足用户外出时多个杯子的需求；其次，由于第一盖体1、第二盖体4和第三盖体7之间套设连接，在保证多个杯子需求的同时，尽量压缩了保温瓶的整体

高度，方便用户收纳携带。另外，在不需要多个杯子的时候，可以将多个杯盖套设在一起作为一个杯子使用，这样可以起到隔热的作用，避免杯子离得水过热而烫伤手。第一手柄11位于第二手柄12下方，当第二盖体4套设在第一盖体1上时，第一手柄11位与第二手柄12对齐，可以作为一个手柄使用。

[0027] 再如图1、图2和图3所示，瓶体包括外壳14、底座15、内胆16及瓶塞18；外壳14与底座15螺纹连接并围合形成一空腔，内胆16设置在空腔内，瓶塞18螺纹连接在外壳14的顶部，并密封住内胆16的开口。外壳14上还连接有把手17，可以方便用户外出时携带保温瓶。

[0028] 以上所述，仅为本实用新型的具体实施方式，但本实用新型的保护范围并不局限于此，任何熟悉本技术领域的技术人员在本实用新型揭露的技术范围内，可轻易想到的变化或替换，都应涵盖在本实用新型的保护范围之内，因此，本实用新型的保护范围应以权利要求的保护范围为准。

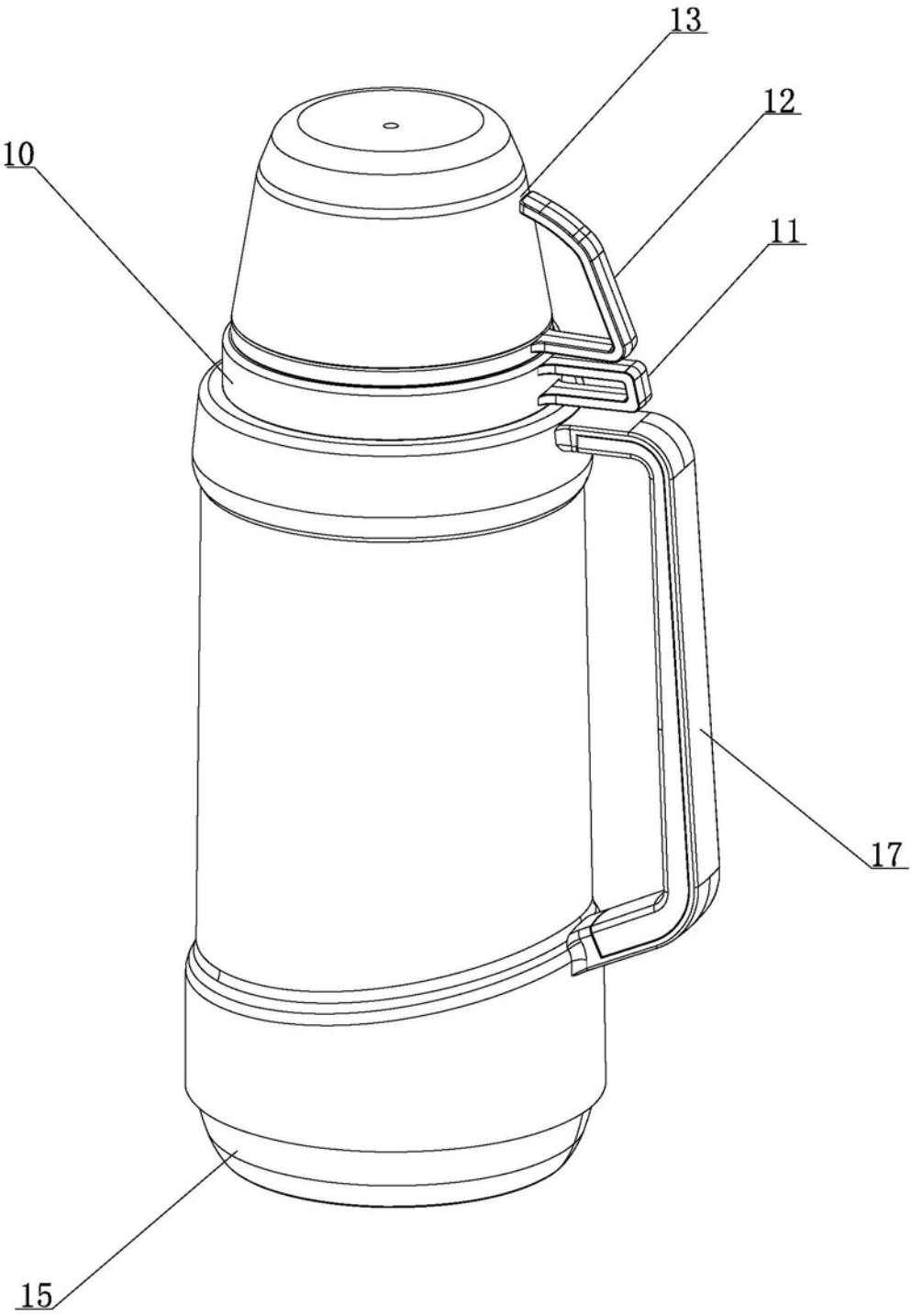

图1

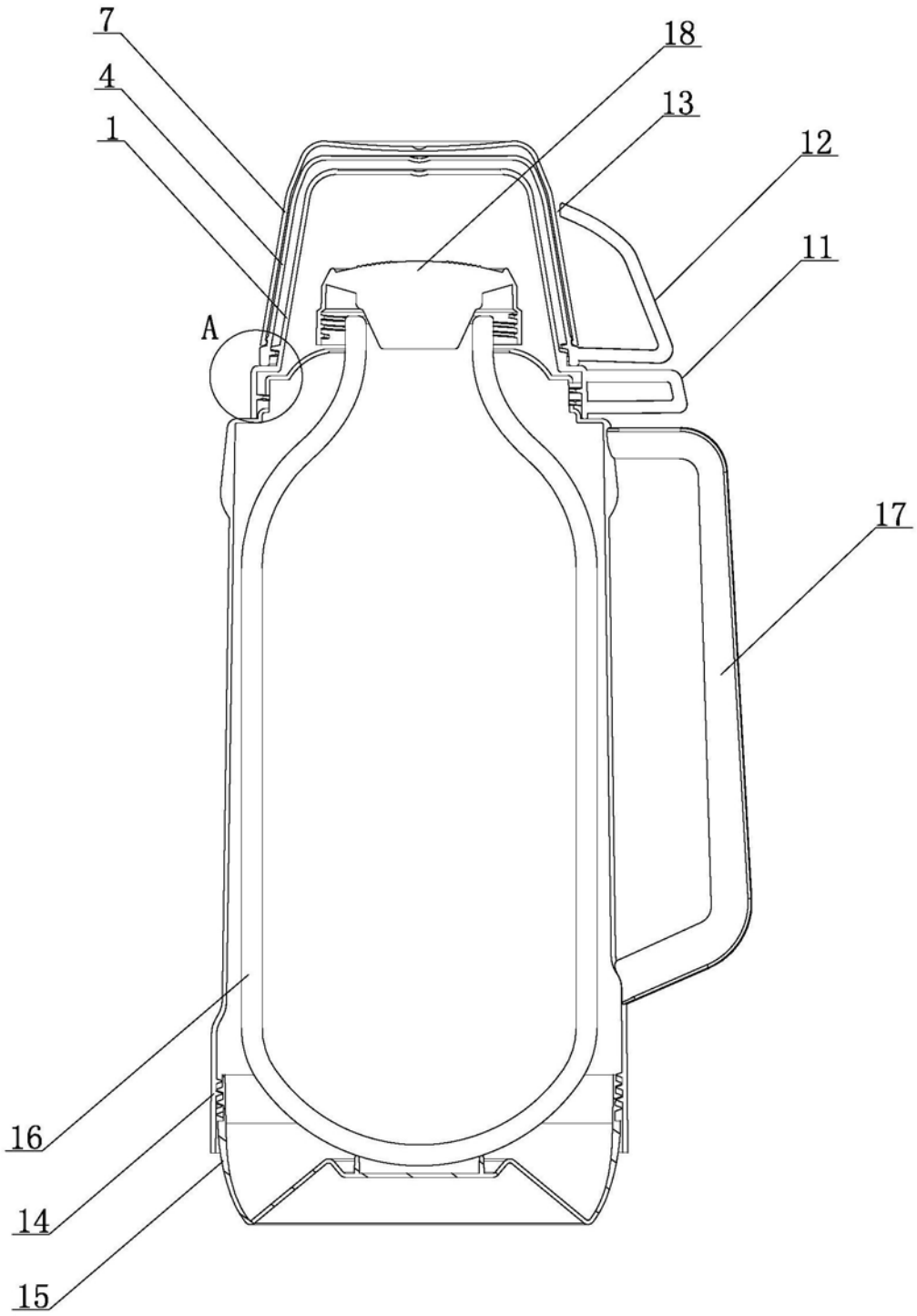

图2

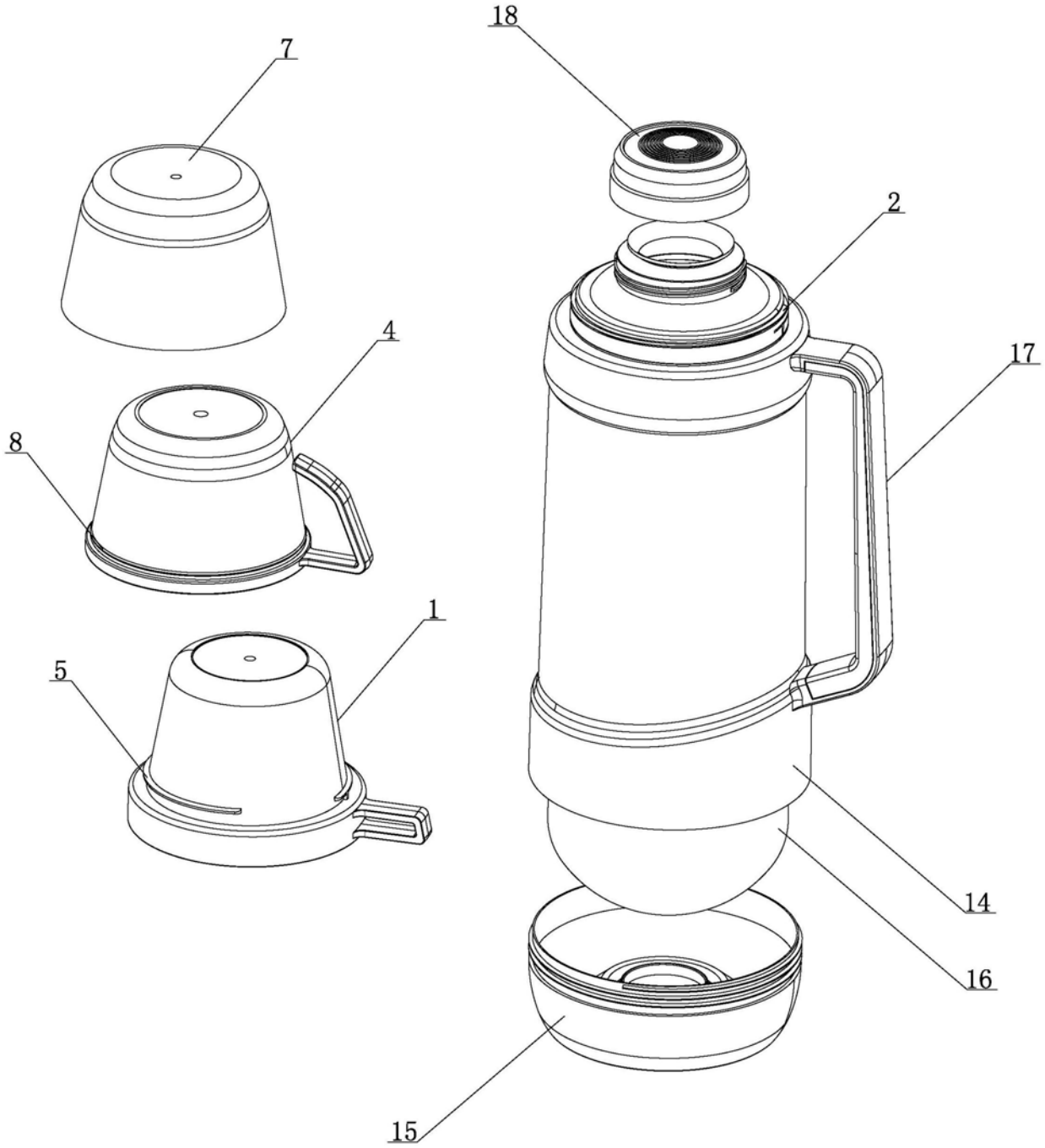

图3

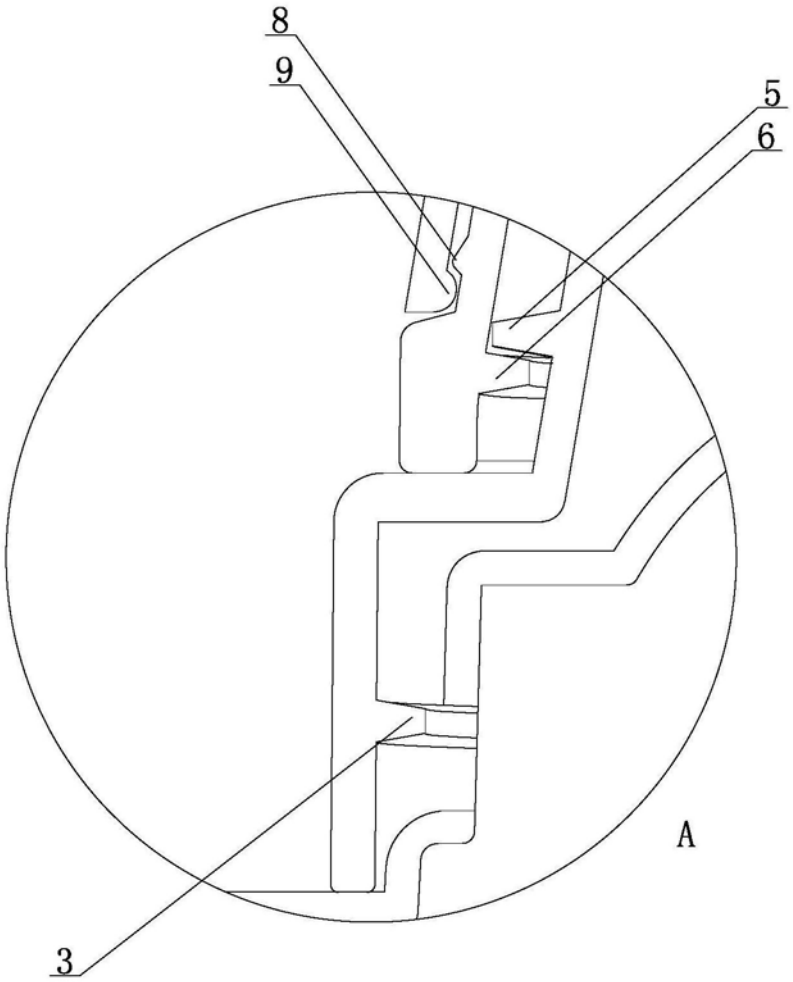

图4