(19)中华人民共和国国家知识产权局

(12)实用新型专利

(10)授权公告号 CN 202378549 U
(45)授权公告日 2012.08.15

(21)申请号 201120525799.8

(22)申请日 2011.12.15

(73)专利权人 赵楠
地址 250100 山东省济南市历城区董家镇843号济南市历城第二中学科技创新办公室

(72)发明人 赵楠

(74)专利代理机构 济南诚智商标专利事务所有限公司 37105
代理人 王汝银

(51)Int.Cl.
B43L 7/00(2006.01)

权利要求书 1 页 说明书 1 页 附图 1 页

(54)实用新型名称

一种尺子

(57)摘要

一种尺子，包括尺子本体，其特征在于，所述尺子本体的表面设有一个凹陷，凹陷位于尺子本体的一个边沿处。使用者将手指放在凹陷内，就可以很方便的将尺子拿起。

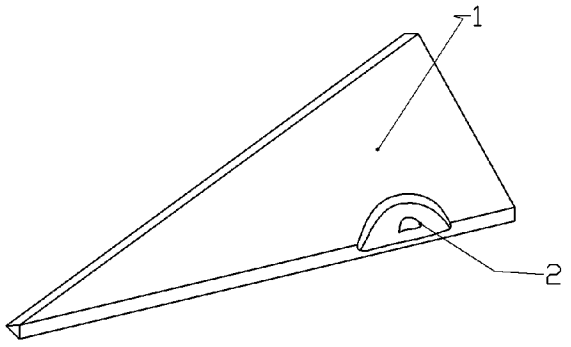

CN 202378549 U

1. 一种尺子，包括尺子本体，其特征在于，所述尺子本体的表面设有一个凹陷。

2. 根据权利要求 1 所述的一种尺子，其特征是，所述凹陷位于尺子本体的一个边沿处。

一种尺子

技术领域

[0001] 本实用新型涉及一种文具，具体地说是一种尺子。

背景技术

[0002] 尺子作为一种常用的文具每一个学生几乎都在使用，在使用的过程中我发现如果把尺子平放在桌面上，是很难将尺子拿起的，原因在于尺子的厚度很小，而且尺子的表面是非常滑的。

实用新型内容

[0003] 本实用新型的目的在于提供一种尺子，通过对现有的尺子进行改造达到便于拿起的目的。

[0004] 本实用新型解决其技术问题所采取的技术方案是：一种尺子，包括尺子本体，其特征在于，所述尺子本体的表面设有一个凹陷。

[0005] 所述凹陷位于尺子本体的一个边沿处。

[0006] 本实用新型的有益效果是：使用者将手指放在凹陷内，就可以很方便的将尺子拿起。

附图说明

[0007] 图 1 为本实用新型的结构示意图；

[0008] 图中：1 尺子本体，2 凹陷。

具体实施方式

[0009] 如图 1 所示，一种尺子，包括尺子本体 1，在尺子本体 1 的表面设有一个凹陷 2，凹陷 2 位于尺子的一个边沿处。使用者将手指放在凹陷内，由于增大了摩擦力，就可以很方便的将尺子拿起。

[0010] 除说明书所述的技术特征外，均为本专业技术人员的已知技术。

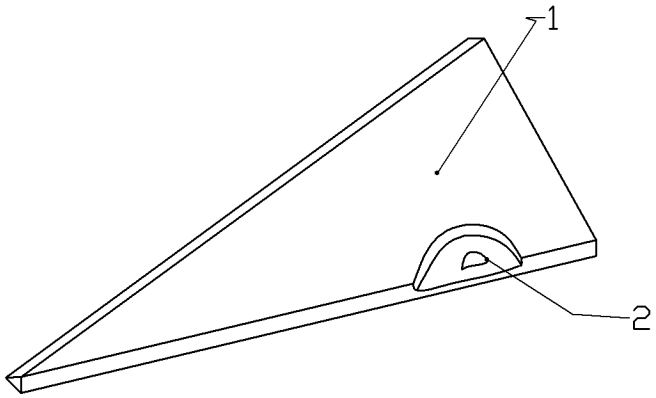

图 1